КОНЦЕРН

СОЮЗЕНЕРГО

# Загальнопромислова та нафтогазова трубопровідна арматура

# Зміст


**Засувки**

Засувки литі з висувним шпинделем PN 16/25/40/63/100 ....5
Засувки зварні з висувним шпинделем PN 1/1,6/4/6/10 ....13
Засувки штампосварні з висувним шпинделем PN 16/25 ....17
Засувки з невисувним шпинделем PN 25 ....21
Засувки зварні з невисувним шпинделем PN 2,5/4/10 ....23
Засувки чавунні з висувним шпинделем PN 10 ....25
Засувки чавунні з гумовим клином PN 16 ....27
Засувки чавунні з невисувним шпинделем PN 2,5/10 ....29
Засувка шиберна листова PN 2,5 ....31
Засувка шиберна листова PN 4 ....32
Засувка листова PN 0,3 ....33

**Фільтри**

Фільтр для води PN 10 ....36
Фільтри газові PN 40 ....37

Конденсатовідвідник поплавцевий ....38
Прилади водовказівні PN 25/63 Pp 100/155 ....39

**Затвори дискові**

Затвори поворотні дискові PN 0,1/6/10 ....43
Затвори поворотні дискові з еластичним ущільненням PN 10÷16 ....46
Затвори поворотні дискові PN 16 ....48
Затвори поворотні дискові PN 25 ....50
Затвори поворотні дискові з корозійностійкої сталі PN 10/25 ....52
Затвори поворотні дискові з ущільненням метал по металу PN 10÷16 ....55
Затвори поворотні дискові з ущільненням метал по металу PN 25 ....58
Затвори поворотні дискові міжфланцеві
Серія 1 — загального призначення PN 6/10/16 ....61
Затвори поворотні дискові міжфланцеві
Серія 2 — промислового і енергетичного призначення PN 6/10/16 ....63

Затвор ДХВ (дросельний відсічний для холодних газів) ....66
Затвори сталеві дискові (клапани герметичні) PN 0,05 ....68

**Затвори зворотні та відсічні**

Затвори зворотні поворотні зварні PN 16/25/40/63 ....73
Затвори зворотні поворотні з гідравлічним демпфером PN 2,5/10/16/80 ....78
Затвори зворотні поворотні литі PN 16/25/40/63/100/160 ....80
Затвор зворотній литий PN 125 ....85
Клапани зворотні підйомні PN 63/100/160 ....86
Затвори зворотні тарілчасті PN 16/63 ....88
Клапани відсічні швидкодіючі PN 0,05-64 ....89
Клапани відсічні пілотного типу PN 16 ....91

**Клапани запірні та крани**

**Клапани запірні**

Клапани запірні сталеві PN 16/25/40/63 ....95
Клапани запірні сталеві PN 100 ....100
Клапани запірні сталеві PN 160 ....101
Клапани запірні сталеві (мембранні) PN 10÷16 ....104
Клапани запірні чавунні PN 0,01-1/1/6/10/16/25/40 ....105

**Крани**

Крани кульові PN 16/25/40 ....117
Крани триходові кульові PN 16 ....126
Крани запірно-розподільні триходові (пробкові) PN 6÷16 ....128
Крани запірно-розподільні триходові кульові PN 6÷16 ....129
Крани загального призначення PN 0,1/4/6/10/16/25 ....130

**Нафтогазова ТПА і обладнання**

Засувки литі для систем підтримки пластового тиску PN 160/250 ....136
Засувки шиберні маслонаповнені з висувним та невисувним шпинделем Pp 14/21/35/70/105 МПа ....139
Гирлове обладнання ....141


www.souzenergo.com

# Засувки

# Умовне позначення виробів ТПА

СЭ АБВ X X X □ □ X XX XXXX

- XXXX — Реєстраційний номер розробки згідно з журналом реєстрації
- XX — Позначення типу арматури згідно з табл. 1 (аналог ЦКБА)
- X — Тип приводу згідно табл. 5
- □ — Тиск номінальний (робочий) PN (Pp) в кгс/см²
- □ — Діаметр умовного проходу (DN)
- X — Тип приєднання табл. 4
- X — Матеріал ущільнювальних поверхонь табл. 3
- X — Матеріал корпусу табл. 2
- АБВ — Абревіатура типу арматури згідно з табл. 1
- СЭ — Умовне позначення Концерну "СоюзЕнерго" згідно з СТ ЦКБА 035

### Таблиця 1. Тип арматури

| Тип арматури | Абревіатура | Позначення |
|---|---|---|
| Засувка зварна | ЗКС, ЗК | 30, 31 |
| Засувка шиберна | ЗШ | |
| Засувка лита | ЗКЛ | |
| Засувка маслонаповнена | ЗМ | 31 |
| Засувка листова | ЗЛ | 35 |
| Конденсатовідвідник | К | 45 |
| Фільтр | Ф | - |

### Таблиця 2. Матеріал корпусу

| Матеріал корпусу | Позначення |
|---|---|
| Вуглецева сталь | 1 |
| Легована сталь | 2 |
| Корозійностійка сталь | 3 |
| Сірий чавун | 4 |
| Ковкий чавун | 5 |

### Таблиця 3. Матеріал ущільнювальних поверхонь

| Матеріал ущільнювальних поверхонь | Позначення |
|---|---|
| Латунь, бронза | 1 |
| Корозійностійка сталь | 3 |
| Гума | 10 |
| Неметалічні | 14 |

### Таблиця 4. Тип приєднання

| Тип приєднання | Позначення |
|---|---|
| Міжфланцеве | 1 |
| Фланцеве | 2 |
| Під приварювання | 3 |
| Муфтове | 4 |

### Таблиця 5. Тип приводу

| Привід | Позначення | |
|---|---|---|
| | або | |
| Ручний (маховик, рукоятка) | 2 | 0* |
| Механічний з конічним редуктором | 5 | КЗ* |
| Електричний | 9 | Э* |

* – позначення приводів для нафтогазової арматури

# Засувки литі з висувним шпинделем
**PN 16/25/40/63/100**

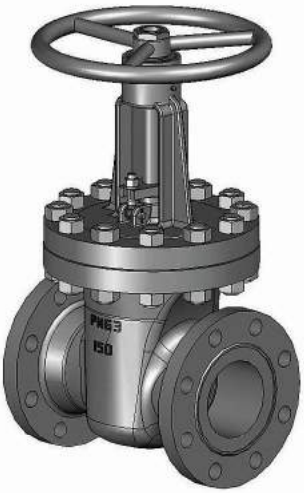

Застосовуються як запірний пристрій, що перекриває потоки робочих середовищ на трубопроводах у системах водо- та газопостачання, підприємствах теплоенергетики, у хімічній, нафтопереробній, газовій та інших галузях промисловості.

## Технічні характеристики

| | |
|---|---|
| Номінальний тиск | 16; 25; 40; 63; 100 кгс/см$^2$ |
| Робоче середовище | I – вода, повітря, пара, природний газ, аміак, нафта та нафтохімічні продукти, рідкі та газоподібні вуглеводневі та інші середовища;<br>II – рідкі агресивні середовища, природний газ із вмістом сірководню до 6%, вибухопожежонебезпечні гази, пари кислот, інші гази, нейтральні по відношенню до матеріалу основних деталей виробу |
| Температура робочого середовища | Для робочих середовищ: I – не більше +450°C;<br>II – не більше +565°C |
| Клас герметичності | B, C по ДСТУ EN 12266-1; A – на вимогу замовника |
| Приєднання до трубопроводу | Фланцеве по ДСТУ EN 1092-1, ДСТУ ISO 7005-1 (відповідають ГОСТ 12815), під приварювання |
| Управління | Ручне (маховик), редуктор, електропривод |
| Виготовлені відповідно до | ТУ У 28.1-31965106-013:2019 |
| Кліматичне виконання | У1, УХЛ1 по ГОСТ 15150 |
| Положення встановлення | Будь-яке, з розташуванням електроприводу у верхній півсфері |

Можливе виготовлення арматури з урахуванням спеціальних вимог замовника, які не суперечать вимогам чинної нормативної документації.

## Матеріали основних деталей

| | Виконання I | Виконання II |
|---|---|---|
| Корпус | Сталь 20Л, 25Л | 12Х18Н9ТЛ<br>12Х18Н12М3ТЛ |
| Клин | Сталь 20Л, 25Л | 12Х18Н9ТЛ<br>12Х18Н12М3ТЛ |
| Наплавлення | ЦН-6Л<br>(або аналог) | ЦН-12М<br>(або аналог) |
| Шпиндель | 20Х13 | 12Х18Н10Т<br>10Х17Н13М2Т |
| Різьбова втулка | Бронза | |
| Сальникова втулка | 20Х13 | 12Х18Н10Т |
| Набивання сальника | ТМГ | |
| Гайка | Сталь 25 | 12Х18Н10Т |
| Шпилька | Сталь 35 | 45Х14Н14В2М |

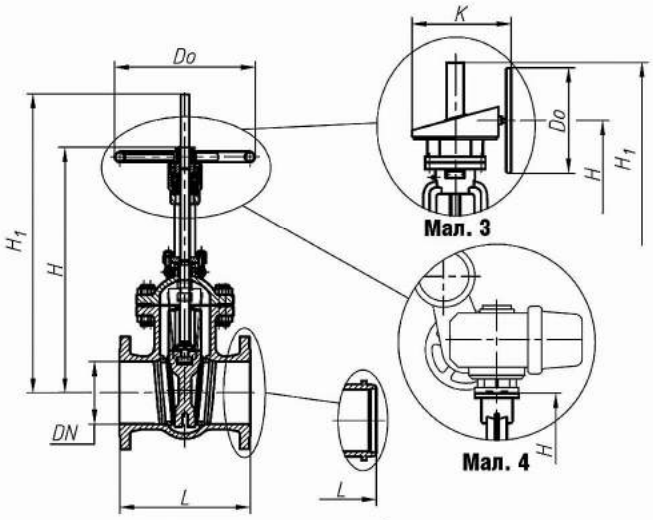


Мал. 1 Мал. 2 Мал. 3 Мал. 4

## Позначення та основні розміри засувок із вуглецевої сталі

| PN, кгс/см² | DN, мм | Позначення | Аналог | L | H | $H_1$ | K | $D_0$ | Мал. | Маса*, кг |
|---|---|---|---|---|---|---|---|---|---|---|
| | | | | мм | | | | | | |
| 16 | 50 | СЭ.3КЛ.1.3.2.50.16.2 306056 | 30с41нжФ | 180 | 277 | 348 | - | 221 | 1 | 15 |
| | | СЭ.3КЛ.1.3.2.50.16.9 306057 | 30с941нжФ | | | | | 150 | 4 | |
| | | СЭ.3КЛ.1.3.3.50.16.2 306112 | 30с41нжПр | | | | | 221 | 2, 1 | 14 |
| | | СЭ.3КЛ.1.3.3.50.16.9 306113 | 30с941нжПр | | | | | 150 | 2, 4 | |
| | 80 | СЭ.3КЛ.1.3.2.80.16.2 306064 | 30с41нжФ | 210 | 353 | 442 | - | 247 | 1 | 23 |
| | | СЭ.3КЛ.1.3.2.80.16.9 306065 | 30с941нжФ | | | | | 150 | 4 | |
| | | СЭ.3КЛ.1.3.3.80.16.2 306120 | 30с41нжПр | | | | | 247 | 2, 1 | 21 |
| | | СЭ.3КЛ.1.3.3.80.16.9 306121 | 30с941нжПр | | | | | 150 | 2, 4 | |
| | 100 | СЭ.3КЛ.1.3.2.100.16.2 306072 | 30с41нжФ | 230 | 430 | 532 | - | 247 | 1 | 34 |
| | | СЭ.3КЛ.1.3.2.100.16.9 306073 | 30с941нжФ | | | | | 150 | 4 | |
| | | СЭ.3КЛ.1.3.3.100.16.2 306128 | 30с41нжПр | | | | | 247 | 2, 1 | 31 |
| | | СЭ.3КЛ.1.3.3.100.16.9 306129 | 30с941нжПр | | | | | 150 | 2, 4 | |
| | 125 | СЭ.3КЛ.1.3.2.125.16.2 306338 | 3041нжФ | 255 | 470 | 600 | - | 247 | 1 | 38 |
| | | СЭ.3КЛ.1.3.2.125.16.9 306339 | 30с941нжФ | | | | | 150 | 4 | |
| | | СЭ.3КЛ.1.3.3.125.16.2 306340 | 30с41нжПр | | | | | 247 | 2, 1 | 34 |
| | | СЭ.3КЛ.1.3.3.125.16.9 306341 | 30с941нжПр | | | | | 150 | 2, 4 | |
| | 150 | СЭ.3КЛ.1.3.2.150.16.2 306080 | 30с41нжФ | 280 | 615 | 770 | - | 432 | 1 | 67 |
| | | СЭ.3КЛ.1.3.2.150.16.9 306081 | 30с941нжФ | | | | | 150 | 4 | |
| | | СЭ.3КЛ.1.3.3.150.16.2 306136 | 30с41нжПр | | | | | 432 | 2, 1 | 62 |
| | | СЭ.3КЛ.1.3.3.150.16.9 306137 | 30с941нжПр | | | | | 150 | 2, 4 | |
| | 200 | СЭ.3КЛ.1.3.2.200.16.2 306088 | 30с41нжФ | 330 | 847 | 1065 | - | 432 | 1 | 105 |
| | | СЭ.3КЛ.1.3.2.200.16.9 306089 | 30с941нжФ | | | | | 240 | 4 | |
| | | СЭ.3КЛ.1.3.3.200.16.2 306144 | 30с41нжПр | | | | | 432 | 2, 1 | 99 |
| | | СЭ.3КЛ.1.3.3.200.16.9 306145 | 30с941нжПр | | | | | 240 | 2, 4 | |
| | 250 | СЭ.3КЛ.1.3.2.250.16.2 306096 | 30с41нжФ | 450 | 932 | 1202 | - | 640 | 1 | 151 |
| | | СЭ.3КЛ.1.3.2.250.16.9 306097 | 30с941нжФ | | | | | 240 | 4 | |
| | | СЭ.3КЛ.1.3.3.250.16.2 306152 | 30с41нжПр | | | | | 640 | 2, 1 | 141 |
| | | СЭ.3КЛ.1.3.3.250.16.9 306153 | 30с941нжПр | | | | | 240 | 2, 4 | |
| | 300 | СЭ.3КЛ.1.3.2.300.16.2 306104 | 30с41нжФ | 500 | 1188 | 1532 | - | 540 | 1 | 205 |
| | | СЭ.3КЛ.1.3.2.300.16.9 306105 | 30с941нжФ | | | | | 240 | 4 | |
| | | СЭ.3КЛ.1.3.3.300.16.2 306160 | 30с41нжПр | | | | | 540 | 2, 1 | 195 |
| | | СЭ.3КЛ.1.3.3.300.16.9 306161 | 30с941нжПр | | | | | 240 | 2, 4 | |
| | 350 | СЭ.3КЛ.1.3.2.350.16.5 306200 | 30с541нжФ | 550 | 1130 | 1650 | 467 | 664 | 3 | 320 |
| | | СЭ.3КЛ.1.3.2.350.16.9 306201 | 30с941нжФ | | | | | 400 | 4 | |
| | | СЭ.3КЛ.1.3.3.350.16.5 306252 | 30с541нжПр | | | | | 664 | 2, 3 | 306 |
| | | СЭ.3КЛ.1.3.3.350.16.9 306253 | 30с941нжПр | | | | | 400 | 2, 4 | |
| | 400 | СЭ.3КЛ.1.3.2.400.16.5 306208 | 30с541нжФ | 600 | 1506 | 2037 | 453 | 500 | 3 | 490 |
| | | СЭ.3КЛ.1.3.2.400.16.9 306209 | 30с941нжФ | | | | | 400 | 4 | |
| | | СЭ.3КЛ.1.3.3.400.16.5 306260 | 30с541нжПр | | | | | 500 | 2, 3 | 473 |
| | | СЭ.3КЛ.1.3.3.400.16.9 306261 | 30с941нжПр | | | | | 400 | 2, 4 | |
| | 500 | СЭ.3КЛ.1.3.2.500.16.5 306216 | 30с541нжФ | 700 | 1780 | 1825 | 545 | 500 | 3 | 900 |
| | | СЭ.3КЛ.1.3.2.500.16.9 306217 | 30с941нжФ | | | | | 400 | 4 | |
| | | СЭ.3КЛ.1.3.3.500.16.5 306268 | 30с541нжПр | | | | | 500 | 2, 3 | 882 |
| | | СЭ.3КЛ.1.3.3.500.16.9 306269 | 30с941нжПр | | | | | 400 | 2, 4 | |
| | 600 | СЭ.3КЛ.1.3.2.600.16.5 306224 | 30с541нжФ | 800 | 2272 | 2722 | 665 | 640 | 3 | 1407 |
| | | СЭ.3КЛ.1.3.2.600.16.9 306225 | 30с941нжФ | | | | | 400 | 4 | |
| | | СЭ.3КЛ.1.3.3.600.16.5 306276 | 30с541нжПр | | | | | 640 | 2, 3 | 1390 |
| | | СЭ.3КЛ.1.3.3.600.16.9 306277 | 30с941нжПр | | | | | 400 | 2, 4 | |
| | 800 | СЭ.3КЛ.1.3.2.800.16.5 306232 | 30с541нжФ | 1000 | 2655 | 3105 | 665 | 640 | 3 | 2595 |
| | | СЭ.3КЛ.1.3.2.800.16.9 306233 | 30с941нжФ | | | | | 400 | 4 | |
| | | СЭ.3КЛ.1.3.3.800.16.5 306284 | 30с541нжПр | | | | | 640 | 2, 3 | 2585 |
| | | СЭ.3КЛ.1.3.3.800.16.9 306285 | 30с941нжПр | | | | | 400 | 2, 4 | |
| | 1000 | СЭ.3КЛ.1.3.2.1000.16.5 306240 | 30с541нжФ | 1200 | 3180 | 4180 | 720 | 640 | 3 | 4230 |
| | | СЭ.3КЛ.1.3.2.1000.16.9 306241 | 30с941нжФ | | | | | 400 | 4 | |
| | | СЭ.3КЛ.1.3.3.1000.16.5 306292 | 30с541нжПр | | | | | 640 | 2, 3 | 4205 |
| | | СЭ.3КЛ.1.3.3.1000.16.9 306293 | 30с941нжПр | | | | | 400 | 2, 4 | |
| | 1200 | СЭ.3КЛ.1.3.2.1200.16.9 306248 | 30с941нжФ | 1400 | 3730 | 4730 | - | - | 4 | 6540 |
| | | СЭ.3КЛ.1.3.3.1200.16.9 306300 | 30с941нжПр | | | | | | 2, 4 | 6510 |

| PN, кгс/см² | DN, мм | Позначення | Аналог | L | H | $H_1$ | K | $D_0$ | Мал. | Маса*, кг |
|---|---|---|---|---|---|---|---|---|---|---|
| | | | | мм | | | | | | |
| 25 | 50 | СЭ.3КЛ.1.3.2.50.25.2 306058 | 30с64нжФ | 250 | 270 | 380 | - | 221 | 1 | 21 |
| | | СЭ.3КЛ.1.3.2.50.25.9 306059 | 30с964нжФ | | | | | 150 | 4 | |
| | | СЭ.3КЛ,1.3.3.50.25.2 306114 | 30с64нжПр | | | | | 221 | 2, 1 | 18 |
| | | СЭ.3КЛ.1.3.3.50.25.9 306115 | 30с964нжПр | | | | | 150 | 2, 4 | |
| | 80 | СЭ.3КЛ.1.3.2.80.25.2 306066 | 30с64нжФ | 283 | 340 | 450 | - | 221 | 1 | 37 |
| | | СЭ.3КЛ.1.3.2.80.25.9 306067 | 30с964нжФ | | | | | 150 | 4 | |
| | | СЭ.3КЛ.1.3.3.80.25.2 306122 | 30с64нжПр | | | | | 221 | 2, 1 | 33 |
| | | СЭ.3КЛ.1.3.3.80.25.9 306123 | 30с964нжПр | | | | | 150 | 2, 4 | |
| | 100 | СЭ.3КЛ.1.3.2.100.25.2 306074 | 30с64нжФ | 305 | 440 | 577 | - | 320 | 1 | 52 |
| | | СЭ.3КЛ.1.3.2.100.25.9 306075 | 30с964нжФ | | | | | 150 | 4 | |
| | | СЭ.3КЛ.1.3.3.100.25.2 306130 | 30с64нжПр | | | | | 320 | 2, 1 | 47 |
| | | СЭ.3КЛ.1.3.3.100.25.9 306131 | 30с964нжПр | | | | | 150 | 2, 4 | |
| | 150 | СЭ.3КЛ.1.3.2.150.25.2 306082 | 30с64нжФ | 403 | 657 | 756 | - | 450 | 1 | 102 |
| | | СЭ.3КЛ.1.3.2.150.25.9 306083 | 30с964нжФ | | | | | 150 | 4 | |
| | | СЭ.3КЛ.1.3.3.150.25.2 306138 | 30с64нжПр | | | | | 450 | 2, 1 | 95 |
| | | СЭ.3КЛ.1.3.3.150.25.9 306139 | 30с964нжПр | | | | | 150 | 2, 4 | |
| | 200 | СЭ.3КЛ.1.3.2.200.25.2 306090 | 30с64нжФ | 419 | 790 | 936 | - | 450 | 1 | 171 |
| | | СЭ.3КЛ.1.3.2.200.25.9 306091 | 30с964нжФ | | | | | 240 | 4 | |
| | | СЭ.3КЛ.1.3.3.200.25.2 306146 | 30с64нжПр | | | | | 450 | 2, 1 | 163 |
| | | СЭ.3КЛ.1.3.3.200.25.9 306147 | 30с964нжПр | | | | | 240 | 2, 4 | |
| | 250 | СЭ.3КЛ.1.3.2.250.25.2 306098 | 30с64нжФ | 457 | 924 | 1128 | - | 600 | 1 | 229 |
| | | СЭ.3КЛ.1.3.2.250.25.9 306099 | 30с964нжФ | | | | | 240 | 4 | |
| | | СЭ.3КЛ.1.3.3.250.25.2 306154 | 30с64нжПр | | | | | 600 | 2, 1 | 219 |
| | | СЭ.3КЛ.1.3.3.250.25.9 306155 | 30с964нжПр | | | | | 240 | 2, 4 | |
| | 300 | СЭ.3КЛ.1.3.2.300.25.2 306106 | 30с64нжФ | 502 | 1137 | 1392 | - | 600 | 1 | 295 |
| | | СЭ.3КЛ.1.3.2.300.25.9 306107 | 30с964нжФ | | | | | 240 | 4 | |
| | | СЭ.3КЛ.1.3.3.300.25.2 306162 | 30с64нжПр | | | | | 600 | 2, 1 | 284 |
| | | СЭ.3КЛ.1.3.3.300.25.9 306163 | 30с964нжПр | | | | | 240 | 2, 4 | |
| | 350 | СЭ.3КЛ.1.3.2.350.25.5 306202 | 30с564нжФ | 550 | 1220 | 1610 | 545 | 500 | 3 | 490 |
| | | СЭ.3КЛ.1.3.2.350.25.9 306203 | 30с964нжФ | | | | | 400 | 4 | |
| | | СЭ.3КЛ.1.3.3.350.25.5 306254 | 30с564нжПр | | | | | 500 | 2, 3 | 479 |
| | | СЭ.3КЛ.1.3.3.350.25.9 306255 | 30с964нжПр | | | | | 400 | 2, 4 | |
| | 400 | СЭ.3КЛ.1.3.2.400.25.5 306210 | 30с564нжФ | 600 | 1463 | 1883 | 545 | 500 | 3 | 662 |
| | | СЭ.3КЛ.1.3.2.400.25.9 306211 | 30с964нжФ | | | | | 400 | 4 | |
| | | СЭ.3КЛ.1.3.3.400.25.5 306262 | 30с564нжПр | | | | | 500 | 2, 3 | 650 |
| | | СЭ.3КЛ.1.3.3.400.25.9 306263 | 30с964нжПр | | | | | 400 | 2, 4 | |
| | 500 | СЭ.3КЛ.1.3.2.500.25.5 306218 | 30с564нжФ | 700 | 1820 | 2270 | 630 | 640 | 3 | 943 |
| | | СЭ.3КЛ.1.3.2.500.25.9 306219 | 30с964нжФ | | | | | 400 | 4 | |
| | | СЭ.3КЛ.1.3.3.500.25.5 306270 | 30с564нжПр | | | | | 640 | 2, 3 | 928 |
| | | СЭ.3КЛ.1.3.3.500.25.9 306271 | 30с964нжПр | | | | | 400 | 2, 4 | |
| | 600 | СЭ.3КЛ.1.3.2.600.25.5 306226 | 30с564нжФ | 800 | 2138 | 2910 | 630 | 640 | 3 | 1385 |
| | | СЭ.3КЛ.1.3.2.600.25.9 306227 | 30с964нжФ | | | | | 400 | 4 | |
| | | СЭ.3КЛ.1.3.3.600.25.5 306278 | 30с564нжПр | | | | | 640 | 2, 3 | 1368 |
| | | СЭ.3КЛ.1.3.3.600.25.9 306279 | 30с964нжПр | | | | | 400 | 2, 4 | |
| | 800 | СЭ.3КЛ.1.3.2.800.25.5 306234 | 30с564нжФ | 1000 | 2605 | 3417 | 715 | 640 | 3 | 2595 |
| | | СЭ.3КЛ.1.3.2.800.25.9 306235 | 30с964нжФ | | | | | 400 | 4 | |
| | | СЭ.3КЛ.1.3.3.800.25.5 306286 | 30с564нжПр | | | | | 640 | 2, 3 | 2575 |
| | | СЭ.3КЛ.1.3.3.800.25.9 306287 | 30с964нжПр | | | | | 400 | 2, 4 | |
| | 1000 | СЭ.3КЛ.1.3.2.1000.25.5 306242 | 30с564нжФ | 1200 | 3120 | 4120 | 715 | 640 | 3 | 4285 |
| | | СЭ.3КЛ.1.3.2.1000.25.9 306243 | 30с964нжФ | | | | | 400 | 4 | |
| | | СЭ.3КЛ.1.3.3.1000.25.5 306294 | 30с564нжПр | | | | | 640 | 2, 3 | 4260 |
| | | СЭ.3КЛ.1.3.3.1000.25.9 306295 | 30с964нжПр | | | | | 400 | 2, 4 | |
| | 1200 | СЭ.3КЛ.1.3.2.1200.25.9 306249 | 30с964нжФ | 1400 | 3690 | 4690 | - | - | 4 | 6580 |
| | | СЭ.3КЛ.1.3.3.1200.25.9 306301 | 30с964нжПр | | | | | | 2, 4 | 6540 |

| PN, кгс/см² | DN, мм | Позначення | Аналог | L | H | $H_1$ | K | $D_0$ | Мал. | Маса*, кг |
|---|---|---|---|---|---|---|---|---|---|---|
| | | | | мм | | | | | | |
| 40 | 50 | СЭ.3КЛ.1.3.2.50.40.2 306060<br>СЭ.3КЛ.1.3.2.50.40.9 306061<br>СЭ.3КЛ.1.3.3.50.40.2 306116<br>СЭ.3КЛ.1.3.3.50.40.9 306117 | 30с15нжФ<br>30с915нжФ<br>30с15нжПр<br>30с915нжПр | 216 | 285 | 369 | - | 160 | 1<br>4<br>2, 1<br>2, 4 | 21<br>19 |
| | 80 | СЭ.3КЛ.1.3.2.80.40.2 306068<br>СЭ.3КЛ.1.3.2.80.40.9 306069<br>СЭ.3КЛ.1.3.3.80.40.2 306124<br>СЭ.3КЛ.1.3.3.80.40.9 306125 | 30с15нжФ<br>30с915нжФ<br>30с15нжПр<br>30с915нжПр | 283 | 373 | 460 | - | 200 | 1<br>4<br>2, 1<br>2, 4 | 37<br>35 |
| | 100 | СЭ.3КЛ.1.3.2.100.40.2 306076<br>СЭ.3КЛ.1.3.2.100.40.9 306077<br>СЭ.3КЛ.1.3.3.100.40.2 306132<br>СЭ.3КЛ.1.3.3.100.40.9 306133 | 30с15нжФ<br>30с915нжФ<br>30с15нжПр<br>30с915нжПр | 305 | 488 | 603 | - | 360 | 1<br>4<br>2, 1<br>2, 4 | 52<br>49 |
| | 150 | СЭ.3КЛ.1.3.2.150.40.2 306084<br>СЭ.3КЛ.1.3.2.150.40.9 306085<br>СЭ.3КЛ.1.3.3.150.40.2 306140<br>СЭ.3КЛ.1.3.3.150.40.9 306141 | 30с15нжФ<br>30с915нжФ<br>30с15нжПр<br>30с915нжПр | 403 | 645 | 815 | - | 360 | 1<br>4<br>2, 1<br>2, 4 | 102<br>97 |
| | 200 | СЭ.3КЛ.1.3.2.200.40.2 306092<br>СЭ.3КЛ.1.3.2.200.40.9 306093<br>СЭ.3КЛ.1.3.3.200.40.2 306148<br>СЭ.3КЛ.1.3.3.200.40.9 306149 | 30с15нжФ<br>30с915нжФ<br>30с15нжПр<br>30с915нжПр | 419 | 800 | 1030 | - | 640 | 1<br>4<br>2, 1<br>2, 4 | 171<br>166 |
| | 250 | СЭ.3КЛ.1.3.2.250.40.2 306100<br>СЭ.3КЛ.1.3.2.250.40.9 306101<br>СЭ.3КЛ.1.3.3.250.40.2 306156<br>СЭ.3КЛ.1.3.3.250.40.9 306157 | 30с15нжФ<br>30с915нжФ<br>30с15нжПр<br>30с915нжПр | 457 | 1000 | 1260 | - | 640 | 1<br>4<br>2, 1<br>2, 4 | 235<br>230 |
| | 300 | СЭ.3КЛ.1.3.2.300.40.2 306108<br>СЭ.3КЛ.1.3.2.300.40.9 306109<br>СЭ.3КЛ.1.3.3.300.40.2 306164<br>СЭ.3КЛ.1.3.3.300.40.9 306165 | 30с15нжФ<br>30с915нжФ<br>30с15нжПр<br>30с915нжПр | 502 | 1710 | 1990 | - | 640 | 1<br>4<br>2, 1<br>2, 4 | 338<br>331 |
| | 350 | СЭ.3КЛ.1.3.2.350.40.5 306204<br>СЭ.3КЛ.1.3.2.350.40.9 306205<br>СЭ.3КЛ.1.3.3.350.40.5 306256<br>СЭ.3КЛ.1.3.3.350.40.9 306257 | 30с515нжФ<br>30с915нжФ<br>30с515нжПр<br>30с915нжПр | 762 | 1190 | 1580 | 427 | 500<br>400<br>500<br>400 | 3<br>4<br>2, 3<br>2, 4 | 625<br>615 |
| | 400 | СЭ.3КЛ.1.3.2.400.40.5 306212<br>СЭ.3КЛ.1.3.2.400.40.9 306213<br>СЭ.3КЛ.1.3.3.400.40.5 306264<br>СЭ.3КЛ.1.3.3.400.40.9 306265 | 30с515нжФ<br>30с915нжФ<br>30с515нжПр<br>30с915нжПр | 838 | 1570 | 1960 | 580 | 500<br>400<br>500<br>400 | 3<br>4<br>2, 3<br>2, 4 | 902<br>890 |
| | 500 | СЭ.3КЛ.1.3.2.500.40.5 306220<br>СЭ.3КЛ.1.3.2.500.40.9 306221<br>СЭ.3КЛ.1.3.3.500.40.5 306272<br>СЭ.3КЛ.1.3.3.500.40.9 306273 | 30с515нжФ<br>30с915нжФ<br>30с515нжПр<br>30с915нжПр | 1150 | 1815 | 2265 | 580 | 640<br>400<br>640<br>400 | 3<br>4<br>2, 3<br>2, 4 | 1480<br>1468 |
| | 600 | СЭ.3КЛ.1.3.2.600.40.5 306228<br>СЭ.3КЛ.1.3.2.600.40.9 306229<br>СЭ.3КЛ.1.3.3.600.40.5 306280<br>СЭ.3КЛ.1.3.3.600.40.9 306281 | 30с515нжФ<br>30с915нжФ<br>30с515нжПр<br>30с915нжПр | 1400 | 2075 | 2525 | 630 | 640<br>400<br>640<br>400 | 3<br>4<br>2, 3<br>2, 4 | 2050<br>2030 |
| | 800 | СЭ.3КЛ.1.3.2.800.40.5 306236<br>СЭ.3КЛ.1.3.2.800.40.9 306237<br>СЭ.3КЛ.1.3.3.800.40.5 306288<br>СЭ.3КЛ.1.3.3.800.40.9 306289 | 30с515нжФ<br>30с915нжФ<br>30с515нжПр<br>30с915нжПр | 1500 | 2665 | 3660 | 715 | 640<br>400<br>640<br>400 | 3<br>4<br>2, 3<br>2, 4 | 5010<br>4990 |
| | 1000 | СЭ.3КЛ.1.3.2.1000.40.5 306244<br>СЭ.3КЛ.1.3.2.1000.40.9 306245<br>СЭ.3КЛ.1.3.3.1000.40.5 306296<br>СЭ.3КЛ.1.3.3.1000.40.9 306297 | 30с515нжФ<br>30с915нжФ<br>30с515нжПр<br>30с915нжПр | 1800 | 3120 | 4120 | 715 | 640<br>400<br>640<br>400 | 3<br>4<br>2, 3<br>2, 4 | 6420<br>6010 |
| | 1200 | СЭ.3КЛ.1.3.2.1200.40.9 306250<br>СЭ.3КЛ.1.3.3.1200.40.9 306302 | 30с915нжФ<br>30с915нжПр | 1910 | 3690 | 4690 | | 400 | 4<br>2, 4 | 7825<br>7350 |

| PN, кгс/см² | DN, мм | Позначення | Аналог | L | H | $H_1$ | K | $D_0$ | Мал. | Маса*, кг |
|---|---|---|---|---|---|---|---|---|---|---|
| | | | | мм | | | | | | |
| 63 | 50 | СЭ.3КЛ.1.3.2.50.63.2 306062 | 30с76нжФ | 270 | 382 | 456 | - | 280 | 1 | 28 |
| | | СЭ.3КЛ.1.3.2.50.63.9 306063 | 30с976нжФ | | | | | 150 | 4 | |
| | | СЭ.3КЛ.1.3.3.50.63.2 306118 | 30с76нжПр | | | | | 280 | 2, 1 | 26 |
| | | СЭ.3КЛ.1.3.3.50.63.9 306119 | 30с976нжПр | | | | | 150 | 2, 4 | |
| | 80 | СЭ.3КЛ.1.3.2.80.63.2 306070 | 30с76нжФ | 321 | 412 | 502 | - | 280 | 1 | 45 |
| | | СЭ.3КЛ.1.3.2.80.63.9 306071 | 30с976нжФ | | | | | 150 | 4 | |
| | | СЭ.3КЛ.1.3.3.80.63.2 306126 | 30с76нжПр | | | | | 280 | 2, 1 | 41 |
| | | СЭ.3КЛ.1.3.3.80.63.9 306127 | 30с976нжПр | | | | | 150 | 2, 4 | |
| | 100 | СЭ.3КЛ.1.3.2.100.63.2 306078 | 30с76нжФ | 360 | 302 | 614 | - | 400 | 1 | 71 |
| | | СЭ.3КЛ.1.3.2.100.63.9 306079 | 30с976нжФ | | | | | 150 | 4 | |
| | | СЭ.3КЛ.1.3.3.100.63.2 306134 | 30с76нжПр | | | | | 400 | 2, 1 | 65 |
| | | СЭ.3КЛ.1.3.3.100.63.9 306135 | 30с976нжПр | | | | | 150 | 2, 4 | |
| | 150 | СЭ.3КЛ.1.3.2.150.63.2 306086 | 30с76нжФ | 450 | 674 | 783 | - | 450 | 1 | 141 |
| | | СЭ.3КЛ.1.3.2.150.63.9 306087 | 30с976нжФ | | | | | 240 | 4 | |
| | | СЭ.3КЛ.1.3.3.150.63.2 306142 | 30с76нжПр | | | | | 450 | 2, 1 | 122 |
| | | СЭ.3КЛ.1.3.3.150.63.9 306143 | 30с976нжПр | | | | | 240 | 2, 4 | |
| | 200 | СЭ.3КЛ.1.3.2.200.63.2 306094 | 30с76нжФ | 550 | 870 | 1100 | - | 640 | 1 | 257 |
| | | СЭ.3КЛ.1.3.2.200.63.9 306095 | 30с976нжФ | | | | | 240 | 4 | |
| | | СЭ.3КЛ.1.3.3.200.63.2 306150 | 30с76нжПр | | | | | 640 | 2, 1 | 232 |
| | | СЭ.3КЛ.1.3.3.200.63.9 306151 | 30с976нжПр | | | | | 240 | 2, 4 | |
| | 250 | СЭ.3КЛ.1.3.2.250.63.2 306102 | 30с76нжФ | 622 | 1000 | 1657 | - | 930 | 1 | 370 |
| | | СЭ.3КЛ.1.3.2.250.63.9 306103 | 30с976нжФ | | | | | 240 | 4 | |
| | | СЭ.3КЛ.1.3.3.250.63.2 306158 | 30с76нжПр | | | | | 930 | 2, 1 | 342 |
| | | СЭ.3КЛ.1.3.3.250.63.9 306159 | 30с976нжПр | | | | | 240 | 2, 4 | |
| | 300 | СЭ.3КЛ.1.3.2.300.63.2 306110 | 30с76нжФ | 750 | 1290 | 2050 | - | 930 | 1 | 623 |
| | | СЭ.3КЛ.1.3.2.300.63.9 306111 | 30с976нжФ | | | | | 240 | 4 | |
| | | СЭ.3КЛ.1.3.3.300.63.2 306167 | 30с76нжПр | | | | | 930 | 2, 1 | 480 |
| | | СЭ.3КЛ.1.3.3.300.63.9 306168 | 30с976нжПр | | | | | 240 | 2, 4 | |
| | 350 | СЭ.3КЛ.1.3.2.350.63.5 306206 | 30с576нжФ | 762 | 1190 | 1580 | 427 | 640 | 3 | 970 |
| | | СЭ.3КЛ.1.3.2.350.63.9 306207 | 30с976нжФ | | | | | 400 | 4 | |
| | | СЭ.3КЛ.1.3.3.350.63.5 306258 | 30с576нжПр | | | | | 640 | 2, 3 | 935 |
| | | СЭ.3КЛ.1.3.3.350.63.9 306259 | 30с976нжПр | | | | | 400 | 2, 4 | |
| | 400 | СЭ.3КЛ.1.3.2.400.63.5 306214 | 30с576нжФ | 997 | 1610 | 2060 | 628 | 640 | 3 | 1220 |
| | | СЭ.3КЛ.1.3.2.400.63.9 306215 | 30с976нжФ | | | | | 400 | 4 | |
| | | СЭ.3КЛ.1.3.3.400.63.5 306266 | 30с576нжПр | | | | | 640 | 2, 3 | 1175 |
| | | СЭ.3КЛ.1.3.3.400.63.9 306267 | 30с976нжПр | | | | | 400 | 2, 4 | |
| | 500 | СЭ.3КЛ.1.3.2.500.63.5 306222 | 30с576нжФ | 1150 | 1870 | 2320 | 628 | 640 | 3 | 2100 |
| | | СЭ.3КЛ.1.3.2.500.63.9 306223 | 30с976нжФ | | | | | 400 | 4 | |
| | | СЭ.3КЛ.1.3.3.500.63.5 306274 | 30с576нжПр | | | | | 640 | 2, 3 | 2040 |
| | | СЭ.3КЛ.1.3.3.500.63.9 306275 | 30с976нжПр | | | | | 400 | 2, 4 | |
| | 600 | СЭ.3КЛ.1.3.2.600.63.5 306230 | 30с576нжФ | 1400 | 2075 | 2525 | 628 | 640 | 3 | 3300 |
| | | СЭ.3КЛ.1.3.2.600.63.9 306231 | 30с976нжФ | | | | | 400 | 4 | |
| | | СЭ.3КЛ.1.3.3.600.63.5 306282 | 30с576нжПр | | | | | 640 | 2, 3 | 3230 |
| | | СЭ.3КЛ.1.3.3.600.63.9 306283 | 30с976нжПр | | | | | 400 | 2, 4 | |
| | 800 | СЭ.3КЛ.1.3.2.800.63.5 306238 | 30с576нжФ | 1500 | 2665 | 3660 | 820 | 640 | 3 | 4720 |
| | | СЭ.3КЛ.1.3.2.800.63.9 306239 | 30с976нжФ | | | | | 400 | 4 | |
| | | СЭ.3КЛ.1.3.3.800.63.5 306290 | 30с576нжПр | | | | | 640 | 2, 3 | 4240 |
| | | СЭ.3КЛ.1.3.3.800.63.9 306291 | 30с976нжПр | | | | | 400 | 2, 4 | |
| | 1000 | СЭ.3КЛ.1.3.2.1000.63.5 306246 | 30с576нжФ | 1800 | 3120 | 4120 | 820 | 640 | 3 | 6850 |
| | | СЭ.3КЛ.1.3.2.1000.63.9 306247 | 30с976нжФ | | | | | 400 | 4 | |
| | | СЭ.3КЛ.1.3.3.1000.63.5 306298 | 30с576нжПр | | | | | 640 | 2, 3 | 6100 |
| | | СЭ.3КЛ.1.3.3.1000.63.9 306299 | 30с976нжПр | | | | | 400 | 2, 4 | |
| | 1200 | СЭ.3КЛ.1.3.2.1200.63.9 306251 | 30с976нжФ | 1910 | 3670 | 4670 | - | 400 | 4 | 8130 |
| | | СЭ.3КЛ.1.3.3.1200.63.9 306303 | 30с976нжПр | | | | | | 2, 4 | 7400 |
| 100 | 400 | СЭ.3КЛ.1.3.2.400.100.Э 310075 | - | 950 | 1408 | 2135 | - | 400 | 4 | 1968 |

* Маса вказана без урахування електроприводу.

## Позначення та основні розміри засувок з корозійностійкої сталі

| PN, кгс/см² | DN, мм | Позначення | Аналог | L | H | $H_1$ | K | $D_0$ | Мал. | Маса*, кг |
|---|---|---|---|---|---|---|---|---|---|---|
| | | | | мм | | | | | | |
| 16 | 50 | СЭ.ЗКЛ.3.3.2.50.16.2 316400 | 30нж41нж | 180 | 277 | 348 | - | 221 | 1 | 20 |
| | | СЭ.ЗКЛ.3.3.2.50.16.9 316401 | 30нж941нж | | | | | 150 | 4 | |
| | 80 | СЭ.ЗКЛ.3.3.2.80.16.2 316408 | 30нж41нж | 210 | 353 | 442 | - | 247 | 1 | 30 |
| | | СЭ.ЗКЛ.3.3.2.80.16.9 316409 | 30нж941нж | | | | | 150 | 4 | |
| | 100 | СЭ.ЗКЛ.3.3.2.100.16.2 316416 | 30нж41нж | 230 | 430 | 532 | - | 247 | 1 | 41 |
| | | СЭ.ЗКЛ.3.3.2.100.16.9 316417 | 30нж941нж | | | | | 150 | 4 | |
| | 125 | СЭ.ЗКЛ.3.3.2.125.16.2 316488 | 30нж41нж | 255 | 470 | 600 | - | 247 | 1 | 61 |
| | | СЭ.ЗКЛ.3.3.2.125.16.9 316489 | 30нж941нж | | | | | 150 | 4 | |
| | 150 | СЭ.ЗКЛ.3.3.2.150.16.2 316424 | 30нж41нж | 280 | 615 | 770 | - | 432 | 1 | 78 |
| | | СЭ.ЗКЛ.3.3.2.150.16.9 316425 | 30нж941нж | | | | | 150 | 4 | |
| | 200 | СЭ.ЗКЛ.3.3.2.200.16.2 316432 | 30нж41нж | 330 | 847 | 1065 | - | 432 | 1 | 139 |
| | | СЭ.ЗКЛ.3.3.2.200.16.9 316433 | 30нж941нж | | | | | 240 | 4 | |
| | 250 | СЭ.ЗКЛ.3.3.2.250.16.2 316440 | 30нж41нж | 330 | 932 | 1202 | - | 640 | 1 | 250 |
| | | СЭ.ЗКЛ.3.3.2.250.16.9 316441 | 30нж941нж | | | | | 240 | 4 | |
| | 300 | СЭ.ЗКЛ.3.3.2.300.16.2 316448 | 30нж41нж | 360 | 1188 | 1532 | - | 540 | 1 | 350 |
| | | СЭ.ЗКЛ.3.3.2.300.16.9 316449 | 30нж941нж | | | | | 240 | 4 | |
| | 350 | СЭ.ЗКЛ.3.3.2.350.16.5 316456 | 30нж541нж | 550 | 1130 | 1650 | 467 | 664 | 3 | 510 |
| | | СЭ.ЗКЛ.3.3.2.350.16.9 316457 | 30нж941нж | | | | | 400 | 4 | |
| | 400 | СЭ.ЗКЛ.3.3.2.400.16.5 316464 | 30нж541нж | 600 | 1506 | 2037 | 453 | 500 | 3 | 610 |
| | | СЭ.ЗКЛ.3.3.2.400.16.9 316465 | 30нж941нж | | | | | 400 | 4 | |
| | 500 | СЭ.ЗКЛ.3.3.2.500.16.5 316472 | 30нж541нж | 700 | 1780 | 1825 | 545 | 500 | 3 | 1265 |
| | | СЭ.ЗКЛ.3.3.2.500.16.9 316473 | 30нж941нж | | | | | 400 | 4 | |
| | 600 | СЭ.ЗКЛ.3.3.2.600.16.5 316480 | 30нж541нж | 800 | 2272 | 2722 | 665 | 640 | 3 | 2015 |
| | | СЭ.ЗКЛ.3.3.2.600.16.9 316481 | 30нж941нж | | | | | 400 | 4 | |
| 25 | 50 | СЭ.ЗКЛ.3.3.2.50.25.2 316402 | 30нж64нж | 250 | 270 | 380 | - | 221 | 1 | 21 |
| | | СЭ.ЗКЛ.3.3.2.50.25.9 316403 | 30нж964нж | | | | | 150 | 4 | |
| | 80 | СЭ.ЗКЛ.3.3.2.80.25.2 316410 | 30нж64нж | 283 | 340 | 450 | - | 221 | 1 | 32 |
| | | СЭ.ЗКЛ.3.3.2.80.25.9 316411 | 30нж964нж | | | | | 150 | 4 | |
| | 100 | СЭ.ЗКЛ.3.3.2.100.25.2 316418 | 30нж64нж | 305 | 440 | 577 | - | 320 | 1 | 48 |
| | | СЭ.ЗКЛ.3.3.2.100.25.9 316419 | 30нж964нж | | | | | 150 | 4 | |
| | 150 | СЭ.ЗКЛ.3.3.2.150.25.2 316426 | 30нж64нж | 403 | 657 | 756 | - | 450 | 1 | 118 |
| | | СЭ.ЗКЛ.3.3.2.150.25.9 316427 | 30нж964нж | | | | | 150 | 4 | |
| | 200 | СЭ.ЗКЛ.3.3.2.200.25.2 316434 | 30нж64нж | 419 | 790 | 936 | - | 450 | 1 | 188 |
| | | СЭ.ЗКЛ.3.3.2.200.25.9 316435 | 30нж964нж | | | | | 240 | 4 | |
| | 250 | СЭ.ЗКЛ.3.3.2.250.25.2 316442 | 30нж64нж | 457 | 924 | 1128 | - | 600 | 1 | 395 |
| | | СЭ.ЗКЛ.3.3.2.250.25.9 316443 | 30нж964нж | | | | | 240 | 4 | |
| | 300 | СЭ.ЗКЛ.3.3.2.300.25.2 316450 | 30нж64нж | 502 | 1137 | 1392 | - | 600 | 1 | 475 |
| | | СЭ.ЗКЛ.3.3.2.300.25.9 316451 | 30нж964нж | | | | | 240 | 4 | |
| | 350 | СЭ.ЗКЛ.3.3.2.350.25.5 316458 | 30нж564нж | 550 | 1220 | 1610 | 545 | 500 | 3 | 670 |
| | | СЭ.ЗКЛ.3.3.2.350.25.9 316459 | 30нж964нж | | | | | 400 | 4 | |
| | 400 | СЭ.ЗКЛ.3.3.2.400.25.5 316466 | 30нж564нж | 600 | 1463 | 1883 | 545 | 500 | 3 | 661 |
| | | СЭ.ЗКЛ.3.3.2.400.25.9 316467 | 30нж964нж | | | | | 400 | 4 | |
| | 500 | СЭ.ЗКЛ.3.3.2.500.25.5 316474 | 30нж564нж | 700 | 1820 | 2270 | 630 | 640 | 3 | 1370 |
| | | СЭ.ЗКЛ.3.3.2.500.25.9 316475 | 30нж964нж | | | | | 400 | 4 | |
| | 600 | СЭ.ЗКЛ.3.3.2.600.25.5 316482 | 30нж564нж | 800 | 2138 | 2910 | 630 | 640 | 3 | 1562 |
| | | СЭ.ЗКЛ.3.3.2.600.25.9 316483 | 30нж964нж | | | | | 400 | 4 | |

| PN, кгс/см² | DN, мм | Позначення | Аналог | L | H | $H_1$ | K | $D_0$ | Мал. | Маса*, кг |
|---|---|---|---|---|---|---|---|---|---|---|
| | | | | мм | | | | | | |
| 40 | 50 | СЭ.ЗКЛ.3.3.2.50.40.2 316404<br>СЭ.ЗКЛ.3.3.2.50.40.9 316405 | 30нж15нж<br>30нж915нж | 250 | 285 | 369 | - | 160 | 1<br>4 | 32 |
| | 80 | СЭ.ЗКЛ.3.3.2.80.40.2 316412<br>СЭ.ЗКЛ.3.3.2.80.40.9 316413 | 30нж15нж<br>30нж915нж | 283 | 373 | 460 | - | 200 | 1<br>4 | 48 |
| | 100 | СЭ.ЗКЛ.3.3.2.100.40.2 316420<br>СЭ.ЗКЛ.3.3.2.100.40.9 316421 | 30нж15нж<br>30нж915нж | 305 | 488 | 603 | - | 360 | 1<br>4 | 58 |
| | 150 | СЭ.ЗКЛ.3.3.2.150.40.2 316428<br>СЭ.ЗКЛ.3.3.2.150.40.9 316429 | 30нж15нж<br>30нж915нж | 403 | 645 | 815 | - | 360 | 1<br>4 | 273 |
| | 200 | СЭ.ЗКЛ.3.3.2.200.40.2 316436<br>СЭ.ЗКЛ.3.3.2.200.40.9 316437 | 30нж15нж<br>30нж915нж | 419 | 800 | 1030 | - | 640 | 1<br>4 | 291 |
| | 250 | СЭ.ЗКЛ.3.3.2.250.40.2 316444<br>СЭ.ЗКЛ.3.3.2.250.40.9 316445 | 30нж15нж<br>30нж915нж | 457 | 1000 | 1260 | - | 640 | 1<br>4 | 405 |
| | 300 | СЭ.ЗКЛ.3.3.2.300.40.2 316452<br>СЭ.ЗКЛ.3.3.2.300.40.9 316453 | 30нж15нж<br>30нж915нж | 502 | 1710 | 1990 | - | 640 | 1<br>4 | 631 |
| | 350 | СЭ.ЗКЛ.3.3.2.350.40.5 316460<br>СЭ.ЗКЛ.3.3.2.350.40.9 316461 | 30нж515нж<br>30нж915нж | 762 | 1190 | 1580 | 427 | 500<br>400 | 3<br>4 | 780 |
| | 400 | СЭ.ЗКЛ.3.3.2.400.40.5 316468<br>СЭ.ЗКЛ.3.3.2.400.40.9 316469 | 30нж515нж<br>30нж915нж | 838 | 1570 | 1960 | 580 | 500<br>400 | 3<br>4 | 1080 |
| | 500 | СЭ.ЗКЛ.3.3.2.500.40.5 316476<br>СЭ.ЗКЛ.3.3.2.500.40.9 316477 | 30нж515нж<br>30нж915нж | 1150 | 1815 | 2265 | 580 | 640<br>400 | 3<br>4 | 1780 |
| | 600 | СЭ.ЗКЛ.3.3.2.600.40.5 316484<br>СЭ.ЗКЛ.3.3.2.600.40.9 316485 | 30нж515нж<br>30нж915нж | 1400 | 2075 | 2525 | 630 | 640<br>400 | 3<br>4 | 2670 |
| 63 | 50 | СЭ.ЗКЛ.3.3.2.50.63.2 316406<br>СЭ.ЗКЛ.3.3.2.50.63.9 316407 | 30нж76нж<br>30нж976нж | 270 | 382 | 456 | - | 280<br>150 | 1<br>4 | 52 |
| | 80 | СЭ.ЗКЛ.3.3.2.80.63.2 316414<br>СЭ.ЗКЛ.3.3.2.80.63.9 316415 | 30нж76нж<br>30нж976нж | 321 | 412 | 502 | - | 280<br>150 | 1<br>4 | 71 |
| | 100 | СЭ.ЗКЛ.3.3.2.100.63.2 316422<br>СЭ.ЗКЛ.3.3.2.100.63.9 316423 | 30нж76нж<br>30нж976нж | 360 | 302 | 614 | - | 400<br>150 | 1<br>4 | 115 |
| | 150 | СЭ.ЗКЛ.3.3.2.150.63.2 316430<br>СЭ.ЗКЛ.3.3.2.150.63.9 316431 | 30нж76нж<br>30нж976нж | 450 | 674 | 783 | - | 450<br>240 | 1<br>4 | 210 |
| | 200 | СЭ.ЗКЛ.3.3.2.200.63.2 316438<br>СЭ.ЗКЛ.3.3.2.200.63.9 316439 | 30нж76нж<br>30нж976нж | 550 | 870 | 1100 | - | 640<br>240 | 1<br>4 | 344 |
| | 250 | СЭ.ЗКЛ.3.3.2.250.63.2 316446<br>СЭ.ЗКЛ.3.3.2.250.63.9 316447 | 30нж76нж<br>30нж976нж | 622 | 1000 | 1657 | - | 930<br>240 | 1<br>4 | 439 |
| | 300 | СЭ.ЗКЛ.3.3.2.300.63.2 316454<br>СЭ.ЗКЛ.3.3.2.300.63.9 316455 | 30нж76нж<br>30нж976нж | 750 | 1290 | 2050 | - | 930<br>240 | 1<br>4 | 761 |
| | 350 | СЭ.ЗКЛ.3.3.2.350.63.5 316462<br>СЭ.ЗКЛ.3.3.2.350.63.9 316463 | 30нж576нж<br>30нж976нж | 550 | 1220 | 1610 | 545 | 500<br>400 | 3<br>4 | 1260 |
| | 400 | СЭ.ЗКЛ.3.3.2.400.63.5 316470<br>СЭ.ЗКЛ.3.3.2.400.63.9 316471 | 30нж576нж<br>30нж976нж | 997 | 1610 | 2060 | 628 | 640<br>400 | 3<br>4 | 1560 |
| | 500 | СЭ.ЗКЛ.3.3.2.500.63.5 316478<br>СЭ.ЗКЛ.3.3.2.500.63.9 316479 | 30нж576нж<br>30нж976нж | 1150 | 1870 | 2320 | 628 | 640<br>400 | 3<br>4 | 1862 |
| | 600 | СЭ.ЗКЛ.3.3.2.600.63.5 316486<br>СЭ.ЗКЛ.3.3.2.600.63.9 316487 | 30нж576нж<br>30нж976нж | 1400 | 2075 | 2525 | 630 | 640<br>400 | 3<br>4 | 3250 |

* Маса вказана без урахування електроприводу.

## Технічні характеристики для вибору електроприводу

| PN | DN | Різьблення шпинделя | Необхідна кількість обертів | Необхідний крутний момент відкр/закр, Н·м | Тип приєднання за ОСТ 26-07-763 |
|---|---|---|---|---|---|
| 16 | 50 | Tr16x4LH | 16 | 24 | А |
| | 80 | Tr20x4LH | 22 | 30 | |
| | 100 | Tr22x5LH | 25 | 50 | |
| | 125 | | 28 | 67 | |
| | 150 | Tr28x5LH | 33 | 95 | |
| | 200 | | 45 | 127 | Б |
| | 250 | Tr36x6LH | 55 | 140 | |
| | 300 | | 54 | 240 | |
| | 350 | Tr42x8LH | 45 | 550 | В |
| | 400 | Tr44x8LH | 52 | 690 | |
| | 500 | Tr50x8LH | 65 | 820 | |
| | 600 | Tr52x8LH | 75 | 1265 | Г |
| | 800 | Tr70x10LH | 82 | 1926 | |
| | 1000 | Tr80x10LH | 85 | 3980 | Д |
| | 1200 | Tr90x18LH | 88 | 6265 | |
| 25 | 50 | Tr20x4LH | 14 | 33 | А |
| | 80 | Tr24x5LH | 16 | 86 | |
| | 100 | Tr26x5LH | 22 | 97 | |
| | 150 | Tr28x5LH | 25 | 100 | |
| | 200 | Tr32x6LH | 35 | 210 | Б |
| | 250 | Tr36x6LH | 43 | 290 | |
| | 300 | Tr38x6LH | 52 | 440 | В |
| | 350 | Tr42x8LH | 45 | 630 | |
| | 400 | Tr44x8LH | 52 | 790 | |
| | 500 | Tr50x8LH | 65 | 1183 | Г |
| | 600 | Tr52x8LH | 62 | 1558 | |
| | 800 | Tr70x10LH | 82 | 2665 | Д |
| | 1000 | Tr80x10LH | 85 | 4700 | |
| | 1200 | Tr90x18LH | 88 | 7860 | |
| 40 | 50 | Tr20x4LH | 14 | 37 | А |
| | 80 | Tr24x5LH | 16 | 80 | |
| | 100 | Tr26x5LH | 20 | 100 | |
| | 150 | Tr30x6LH | 25 | 189 | Б |
| | 200 | Tr36x6LH | 35 | 250 | |
| | 250 | Tr38x6LH | 43 | 448 | В |
| | 300 | Tr40x6LH | 52 | 563 | |
| | 350 | Tr46x8LH | 45 | 887 | |
| | 400 | Tr48x8LH | 52 | 1138 | Г |
| | 500 | Tr55x8LH | 65 | 1526 | Г |
| | 600 | Tr60x9LH | 62 | 2325 | |
| | 800 | Tr80x10LH | 82 | 3453 | Д |
| | 1000 | Tr90x18LH | 85 | 6105 | |
| | 1200 | - | - | - | |
| 63 | 50 | Tr20x4LH | 13 | 48 | А |
| | 80 | Tr24x5LH | 16 | 100 | |
| | 100 | Tr26x5LH | 20 | 163 | Б |
| | 150 | Tr32x6LH | 26 | 283 | |
| | 200 | Tr38x6LH | 35 | 415 | В |
| | 250 | Tr42x8LH | 33 | 678 | |
| | 300 | Tr47x8LH | 39 | 880 | |
| | 350 | Tr50x8LH | 45 | 985 | |
| | 400 | Tr55x10LH | 42 | 1510 | Г |
| | 500 | Tr65x10LH | 52 | 2210 | |
| | 600 | Tr80x10LH | 52 | 3680 | Д |
| | 800 | - | - | - | |
| | 1000 | - | - | - | |
| | 1200 | - | - | - | |
| 100 | 400 | Tr60x12LH | 42 | 2200 | Г |

За бажанням замовника можлива комплектація засувок електроприводами різних вітчизняних та зарубіжних виробників.

# Засувки зварні з висувним шпинделем
**PN 1 / 1,6 / 4 / 6 / 10**

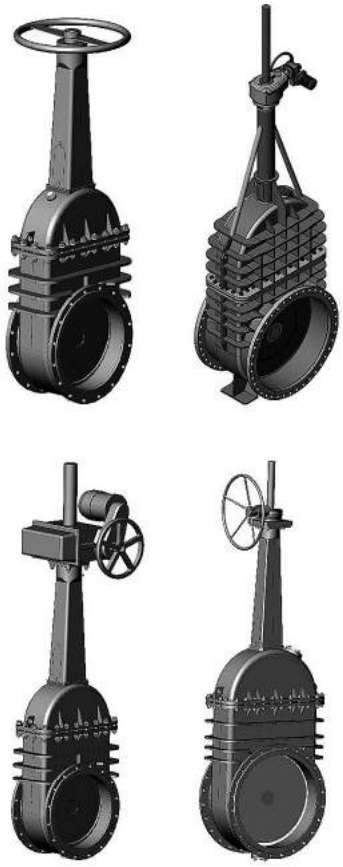

Застосовуються як запірний пристрій, що перекриває потоки робочих середовищ на трубопроводах у системах водо- та газопостачання, підприємствах теплоенергетики, у хімічній, металургійній, газовій та інших галузях промисловості.

## Технічні характеристики

| | |
|---|---|
| Номінальний тиск | 1; 1,6; 4; 6; 10 кгс/см$^2$ |
| Робоче середовище | I – вода, пара, природний газ без вмісту сірководню та інші рідкі та газоподібні неагресивні середовища, нейтральні по відношенню до матеріалу основних деталей виробу;<br>II – рідкі агресивні середовища (40% азотна кислота, 20% фосфорна кислота, масляна кислота) природний газ із вмістом сірководню до 6%, пари кислот, рідкі та газоподібні агресивні середовища |
| Температура робочого середовища | Для робочих середовищ: I – не більше +450°C;<br>II – не більше +300°C |
| Клас герметичності | B, C ДСТУ EN 12266-1, A – на вимогу замовника |
| Приєднання до трубопроводу | Фланцеве за ДСТУ EN 1092-1, ДСТУ ISO 7005-1 (відповідають ГОСТ 12815) |
| Управління | Ручне (маховик), редуктор, електропривод |
| Виготовлені відповідно до | ТУ У 28.1-31965106-013:2019 |
| Кліматичне виконання | У1 за ГОСТ 15150 |
| Положення встановлення | Будь-яке, з розташуванням електроприводу у верхній півсфері |

Можливе виготовлення арматури з урахуванням спеціальних вимог замовника, які не суперечать вимогам чинної нормативної документації.

## Матеріали основних деталей

| | Виконання I | Виконання II |
|---|---|---|
| Корпус | Сталь 20/ 09Г2С | 08Х18Н10Т<br>10Х17Н13М3Т |
| Клин | Сталь 20/ 09Г2С | 08Х18Н10Т<br>10Х17Н13М3Т |
| Наплавлення | ЦН-6Л<br>(або аналог) | ЦН-12М<br>(або аналог) |
| Шпиндель | 20Х13 | 08Х18Н10Т |
| Різьбова втулка | Бронза | |
| Сальникова втулка | 20Х13 | 08Х18Н10Т |
| Набивання сальника | ТМГ | |
| Гайка | Сталь 25 | 35Х |
| Шпилька | Сталь 35 | 40Х |

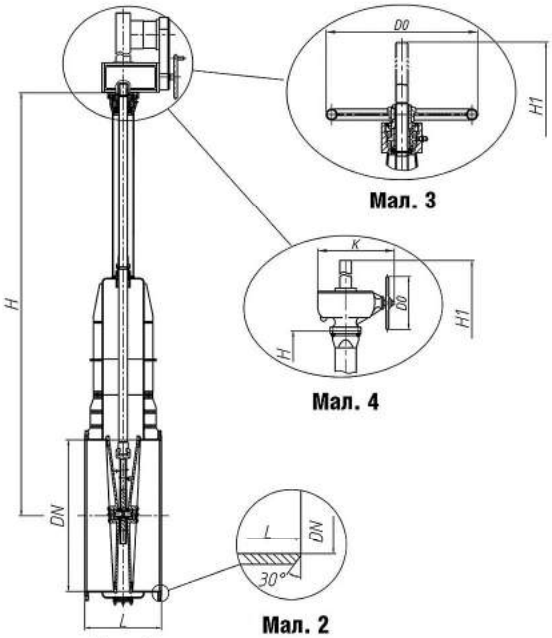


Мал. 1 Мал. 2 Мал. 3 Мал. 4

## Позначення та основні розміри засувок із вуглецевої сталі

| PN, кгс/см² | DN, мм | Позначення | Аналог | L | H | $H_1$ | K | $D_0$ | Мал. | Маса*, кг |
|---|---|---|---|---|---|---|---|---|---|---|
| | | | | мм | | | | | | |
| 10 | 150 | СЭ.3КС.1.3.2.150.10.2 306001 | 30с42нж (Фл) | 210 | 623 | 773 | - | 432 | 1, 3 | 66 |
| | | СЭ.3КС.1.3.2.150.10.9 306002 | 30с942нж (Фл) | | | | | 150 | 1 | |
| | | СЭ.3КС.1.3.3.150.10.2 306003 | 30с42нж1 (С) | 350 | | | | 432 | 2, 3 | 70 |
| | | СЭ.3КС.1.3.3.150.10.9 306004 | 30с942нж1 (С) | | | | | 150 | 1, 2 | |
| | 200 | СЭ.3КС.1.3.2.200.10.2 306005 | 30с42нж (Фл) | 230 | 758 | 908 | - | 432 | 1, 3 | 95 |
| | | СЭ.3КС.1.3.2.200.10.9 306006 | 30с942нж (Фл) | | | | | 240 | 1 | |
| | | СЭ.3КС.1.3.3.200.10.2 306007 | 30с42нж1 (С) | 400 | | | | 432 | 2, 3 | 100 |
| | | СЭ.3КС.1.3.3.200.10.9 306008 | 30с942нж1 (С) | | | | | 240 | 1, 2 | |
| | 250 | СЭ.3КС.1.3.2.250.10.2 306009 | 30с42нж (Фл) | 250 | 882 | 1202 | - | 432 | 1, 3 | 121 |
| | | СЭ.3КС.1.3.2.250.10.9 306010 | 30с942нж (Фл) | | | | | 240 | 1 | |
| | | СЭ.3КС.1.3.3.250.10.2 306011 | 30с42нж1 (С) | 450 | | | | 432 | 2, 3 | 130 |
| | | СЭ.3КС.1.3.3.250.10.9 306012 | 30с942нж1 (С) | | | | | 240 | 1, 2 | |
| | 300 | СЭ.3КС.1.3.2.300.10.2 306013 | 30с42нж (Фл) | 270 | 1015 | 1390 | - | 432 | 1, 3 | 170 |
| | | СЭ.3КС.1.3.2.300.10.9 306014 | 30с942нж (Фл) | | | | | 240 | 1 | |
| | | СЭ.3КС.1.3.3.300.10.2 306015 | 30с42нж1 (С) | 500 | | | | 432 | 2, 3 | 180 |
| | | СЭ.3КС.1.3.3.300.10.9 306016 | 30с942нж1 (С) | | | | | 240 | 1, 2 | |
| | 800 | СЭ.3КС.2.3.2.800.10.9 307356 | 30с942нж (Фл) | 1000 | 2314 | 3206 | - | 660 | 1 | 1524 |
| | 1200 | СЭ.3КС.1.3.2.1200.10.9 306377 | 30с942нж (Фл) | 700 | 3265 | 5362 | - | 500 | 1 | 3570 |
| | 1600 | СЭ.3КС.1.3.2.1600.10.9 306378 | 30с942нж (Фл) | 1200 | 4411 | 7100 | - | 500 | 1 | 7350 |
| 6 | 400 | СЭ.3КС.1.3.2.400.6.2 306017 | 30с46нж (Фл) | 310 | 1260 | 1723 | - | 432 | 1, 3 | 256 |
| | | СЭ.3КС.1.3.2.400.6.9 306018 | 30с946нж (Фл) | | | | | 240 | 1 | |
| | | СЭ.3КС.1.3.3.400.6.2 306019 | 30с46нж1 (С) | 600 | | | | 432 | 2, 3 | 260 |
| | | СЭ.3КС.1.3.3.400.6.9 306020 | 30с946нж1 (С) | | | | | 240 | 1, 2 | |
| | 500 | СЭ.3КС.1.3.2.500.6.2 306021 | 30с46нж (Фл) | 350 | 1620 | 2140 | - | 640 | 1, 3 | 370 |
| | | СЭ.3КС.1.3.2.500.6.9 306022 | 30с946нж (Фл) | | | | | 400 | 1 | |
| | | СЭ.3КС.1.3.3.500.6.2 306023 | 30с46нж1 (С) | 700 | | | | 640 | 2, 3 | 375 |
| | | СЭ.3КС.1.3.3.500.6.9 306024 | 30с946нж1 (С) | | | | | 400 | 1, 2 | |
| | 600 | СЭ.3КС.1.3.2.600.6.2 306025 | 30с46нж (Фл) | 390 | 1860 | 2565 | - | 640 | 1, 3 | 569 |
| | | СЭ.3КС.1.3.2.600.6.9 306026 | 30с946нж (Фл) | | | | | 400 | 1 | |
| | | СЭ.3КС.1.3.3.600.6.2 306027 | 30с46нж1 (С) | 800 | | | | 640 | 2, 3 | 580 |
| | | СЭ.3КС.1.3.3.600.6.9 306028 | 30с946нж1 (С) | | | | | 400 | 1, 2 | |
| | 1000 | СЭ.3КС.1.3.2.1000.6.9 306036 | 30с947нж (Фл) | 550 | 2817 | 3895 | - | 400 | 1 | 1515 |
| | | СЭ.3КС.1.3.3.1000.6.9 306037 | 30с947нж1 (С) | 1067 | | | | | 1, 2 | 1385 |
| 4 | 800 | СЭ.3КС.1.3.2.800.4.5 306029 | 30с547нж (Фл) | 470 | 2310 | 3213 | 361 | 500 | 1, 4 | 1086 |
| | | СЭ.3КС.1.3.2.800.4.9 300528 | 30с947нж (Фл) | | | | | 400 | 1 | |
| | | СЭ.3КС.1.3.3.800.4.5 306030 | 30с547нж1 (С) | 1000 | | | | 500 | 2, 4 | 1110 |
| | | СЭ.3КС.1.3.3.800.4.9 306031 | 30с947нж1 (С) | | | | | 400 | 1, 2 | |
| | 1000 | СЭ.3КС.1.3.2.1000.4.5 306032 | 30с547нж (Фл) | 550 | 2817 | 3895 | 361 | 500 | 1, 4 | 1515 |
| | | СЭ.3КС.1.3.2.1000.4.9 306033 | 30с947нж (Фл) | | | | | 400 | 1 | |
| | | СЭ.3КС.1.3.3.1000.4.5 306034 | 30с547нж1 (С) | 1067 | | | | 500 | 2, 4 | 1560 |
| | | СЭ.3КС.1.3.3.1000.4.9 306035 | 30с947нж1 (С) | | | | | 400 | 1, 2 | |
| | 1200 | СЭ.3КС.1.3.2.1200.4.5 306038 | 30с547нж (Фл) | 630 | 3327 | 4922 | 361 | 640 | 1, 4 | 2250 |
| | | СЭ.3КС.1.3.2.1200.4.9 300660 | 30с947нж (Фл) | | | | | 400 | 1 | |
| | | СЭ.3КС.1.3.3.1200.4.9 306039 | 30с947нж (С) | | | | | 400 | 1, 2 | 2080 |
| | | СЭ.3КС.1.3.3.1200.4.5 306040 | 30с547нж (С) | | | | | 640 | 2, 4 | |
| | | СЭ.3КС.1.3.2.1200.4.9 30091 | 30с947нж (Фл) | | | | | 400 | 1 | 2390 |
| 1,6 | 1400 | СЭ.3КС.1.3.2.1400.1,6.5 306041 | 30с514нж (Фл) | 710 | 3887 | 5489 | 285 | 640 | 1, 4 | 2466 |
| | | СЭ.3КС.1.3.2.1400.1,6.9 300661 | 30с914нж (Фл) | | | | | 400 | 1 | |
| | | СЭ.3КС.1.3.3.1400.1,6.5 306042 | 30с514нж (С) | | | | | 640 | 2, 4 | 2115 |
| | | СЭ.3КС.1.3.3.1400.1,6.9 306043 | 30с914нж (С) | | | | | 400 | 1, 2 | |
| 1 | 1500/ 1400 | СЭ.3КС.1.3.2.1500/1400.1.5 306045 | 30с514нж (Фл) | 700 | 3887 | 5489 | 285 | 640 | 1, 4 | 2510 |
| | | СЭ.3КС.1.3.2.1.1500/1400.1.9 300034 | 30с914нж (Фл) | | | | | 400 | 1 | |
| | | СЭ.3КС.1.3.3.1500/1400.1.5 306046 | 30с514нж (С) | | | | | 640 | 2, 4 | 2205 |
| | | СЭ.3КС.1.3.3.1500/1400.1.9 306047 | 30с914нж (С) | | | | | 400 | 1, 2 | |
| | 1500 | СЭ.3КС.1.3.2.1500.1.9 300346 | 30с911нж (Фл) | 700 | 4148 | 5810 | - | 400 | 1 | 3500 |
| | | СЭ.3КС.1.3.3.1500.1.9 300344 | 30с911нж (С) | | | | | | 1, 2 | 3360 |
| | 1600 | СЭ.3КС.1.3.2.1600.1.9 306048 | 30с911нж (Фл) | 800 | 4400 | 5854 | - | 400 | 1 | 4900 |
| | | СЭ.3КС.1.3.3.1600.1.9 306049 | 30с911нж (С) | | | | | | 1, 2 | 4730 |
| | 1800 | СЭ.3КС.1.3.2.1800.1.9 300354 | 30с911нж (Фл) | 850 | 4952 | 6917 | - | 400 | 1 | 5567 |
| | | СЭ.3КС.1.3.3.1800.1.9 306050 | 30с911нж (С) | | | | | | 1, 2 | 5395 |
| | 2000 | СЭ.3КС.1.3.2.2000.1.9 306051 | 30с911нж (Фл) | 1500 | 5522 | 7736 | - | 400 | 1 | 10000 |
| | | СЭ.3КС.1.3.3.2000.1.9 306052 | 30с911нж (С) | | | | | | 1, 2 | 9760 |
| | 2200 | СЭ.3КС.1.3.2.2200.1.9 306053 | 30с911нж (Фл) | 1500 | 6052 | 8455 | - | 400 | 1 | 13000 |
| | | СЭ.3КС.1.3.3.2200.1.9 306054 | 30с911нж (С) | | | | | | 1, 2 | 12500 |
| | 2400 | СЭ.3КС.1.3.2.2400.1.9 306055 | 30с911нж (Фл) | 1500 | 6670 | 9200 | - | 400 | 1 | 15000 |
| | | СЭ.3КС.1.3.3.2400.1.9 306056 | 30с911нж (С) | | | | | | 1, 2 | 14400 |

## Позначення та основні розміри засувок з корозійностійкої сталі

| PN, кгс/см² | DN, мм | Позначення | Аналог | L | H | $H_1$ | K | $D_0$ | Мал. | Маса *, кг |
|---|---|---|---|---|---|---|---|---|---|---|
| | | | | мм | | | | | | |
| 10 | 150 | СЭ.3КС.3.3.2.150.10.2 306169 | 30нж42нж (Фл) | 210 | 623 | 773 | - | 432 | 1, 3 | 66 |
| | | СЭ.3КС.3.3.2.150.10.9 306170 | 30нж942нж (Фл) | | | | | 150 | 1 | |
| | | СЭ.3КС.3.3.3.150.10.2 306191 | 30нж42нж1 (С) | 350 | | | | 432 | 2, 3 | 70 |
| | | СЭ.3КС.3.3.3.150.10.9 306192 | 30нж942нж1 (С) | | | | | 150 | 1, 2 | |
| | 200 | СЭ.3КС.3.3.2.200.10.2 306171 | 30нж42нж (Фл) | 230 | 758 | 908 | - | 432 | 1, 3 | 95 |
| | | СЭ.3КС.3.3.2.200.10.9 306172 | 30нж942нж (Фл) | | | | | 240 | 1 | |
| | | СЭ.3КС.3.3.3.200.10.2 306193 | 30нж42нж1 (С) | 400 | | | | 432 | 2, 3 | 100 |
| | | СЭ.3КС.3.3.3.200.10.9 306194 | 30нж942нж1 (С) | | | | | 240 | 1, 2 | |
| | 250 | СЭ.3КС.3.3.2.250.10.2 306173 | 30нж42нж (Фл) | 250 | 882 | 1202 | - | 432 | 1, 3 | 121 |
| | | СЭ.3КС.3.3.2.250.10.9 306174 | 30нж942нж (Фл) | | | | | 240 | 1 | |
| | | СЭ.3КС.3.3.3.250.10.2 306195 | 30нж42нж1 (С) | 450 | | | | 432 | 2, 3 | 130 |
| | | СЭ.3КС.3.3.3.250.10.9 306196 | 30нж942нж1 (С) | | | | | 240 | 1, 2 | |
| | 300 | СЭ.3КС.3.3.2.300.10.2 306175 | 30нж42нж (Фл) | 270 | 1015 | 1390 | - | 432 | 1, 3 | 170 |
| | | СЭ.3КС.3.3.2.300.10.9 306176 | 30нж942нж (Фл) | | | | | 240 | 1 | |
| | | СЭ.3КС.3.3.3.300.10.2 306197 | 30нж42нж1 (С) | 500 | | | | 432 | 2, 3 | 180 |
| | | СЭ.3КС.3.3.3.300.10.9 306198 | 30нж942нж1 (С) | | | | | 240 | 1, 2 | |
| | 1200 | СЭ.3КС.3.3.2.1200.10.9 | 30нж942нж (Фл) | 700 | 3265 | 5362 | - | 500 | 1 | 3570 |
| | 1600 | СЭ.3КС.3.3.2.1600.10.9 | 30нж942нж (Фл) | 1200 | 4411 | 7100 | - | 500 | 1 | 7350 |
| 6 | 400 | СЭ.3КС.3.3.2.400.6.2 306177 | 30нж46нж (Фл) | 310 | 1260 | 1723 | - | 432 | 1, 3 | 256 |
| | | СЭ.3КС.3.3.2.400.6.9 306178 | 30нж946нж (Фл) | | | | | 240 | 1 | |
| | | СЭ.3КС.3.3.3.400.6.2 306199 | 30нж46нж1 (С) | 600 | | | | 432 | 2, 3 | 260 |
| | | СЭ.3КС.3.3.3.400.6.9 306200 | 30нж946нж1 (С) | | | | | 240 | 1, 2 | |
| | 500 | СЭ.3КС.3.3.2.500.6.2 306179 | 30нж46нж (Фл) | 350 | 1620 | 2140 | - | 640 | 1, 3 | 370 |
| | | СЭ.3КС.3.3.2.500.6.2 306180 | 30нж946нж (Фл) | | | | | 400 | 1 | |
| | | СЭ.3КС.3.3.3.500.6.2 306201 | 30нж46нж1 (С) | 700 | | | | 640 | 2, 3 | 375 |
| | | СЭ.3КС.3.3.3.500.6.9 306202 | 30нж946нж1 (С) | | | | | 400 | 1, 2 | |
| | 600 | СЭ.3КС.3.3.2.600.6.2 306181 | 30нж46нж (Фл) | 390 | 1860 | 2565 | - | 640 | 1, 3 | 569 |
| | | СЭ.3КС.3.3.2.600.6.9 306182 | 30нж946нж (Фл) | | | | | 400 | 1 | |
| | | СЭ.3КС.3.3.3.600.6.2 306203 | 30нж46нж1 (С) | 800 | | | | 640 | 2, 3 | 580 |
| | | СЭ.3КС.3.3.3.600.6.9 306204 | 30нж946нж1 (С) | | | | | 400 | 1, 2 | |
| | 1000 | СЭ.3КС.3.3.2.1000.6.9 306205 | 30нж947нж (Фл) | 550 | 2817 | 3895 | - | 400 | 1 | 1515 |
| | | СЭ.3КС.3.3.3.1000.6.9 306206 | 30нж947нж1 (С) | 1067 | | | | | 1, 2 | 1385 |
| 4 | 800 | СЭ.3КС.3.3.2.800.4.5 306183 | 30нж547нж (Фл) | 470 | 2310 | 3213 | 361 | 500 | 1, 4 | 1086 |
| | | СЭ.3КС.3.3.2.800.4.9 300035 | 30нж947нж (Фл) | | | | | 400 | 1 | |
| | | СЭ.3КС.3.3.3.800.4.2 306207 | 30нж547нж1 (С) | 1000 | | | | 500 | 2, 4 | 1110 |
| | | СЭ.3КС.3.3.3.800.4.9 306208 | 30нж947нж1 (С) | | | | | 400 | 1, 2 | |
| | 1000 | СЭ.3КС.3.3.2.1000.4.5 306185 | 30нж547нж (Фл) | 550 | 2817 | 3895 | 361 | 500 | 1, 4 | 1515 |
| | | СЭ.3КС.3.3.2.1000.4.9 306186 | 30нж947нж (Фл) | | | | | 400 | 1 | |
| | | СЭ.3КС.3.3.3.1000.4.5 306276 | 30нж547нж1 (С) | 1067 | | | | 500 | 2, 4 | 1560 |
| | | СЭ.3КС.3.3.3.1000.4.9 306277 | 30нж947нж1 (С) | | | | | 400 | 1, 2 | |
| | 1200 | СЭ.3КС.3.3.2.1200.4.5 306187 | 30нж547нж (Фл) | 630 | 3327 | 4922 | 361 | 640 | 1, 4 | 2250 |
| | | СЭ.3КС.3.3.2.1200.4.9 306188 | 30нж947нж (Фл) | | | | | 400 | 1 | |
| | | СЭ.3КС.3.3.3.1200.4.5 306278 | 30нж547нж (С) | | | | | 640 | 2, 4 | 2080 |
| | | СЭ.3КС.3.3.3.1200.4.9 306279 | 30нж947нж (С) | | | | | 400 | 1, 2 | |
| 1,6 | 1400 | СЭ.3КС.3.3.2.1400.1,6.5 306189 | 30нж914нж (Фл) | 710 | 3887 | 5489 | 285 | 640 | 1, 4 | 2466 |
| | | СЭ.3КС.3.3.2.1400.1,6.9 300036 | 30нж914нж (Фл) | | | | | 400 | 1 | |
| | | СЭ.3КС.3.3.3.1400.1,6.5 306300 | 30нж514нж (С) | | | | | 640 | 2, 4 | 2115 |
| | | СЭ.3КС.3.3.3.1400.1,6.9 306301 | 30нж914нж (С) | | | | | 400 | 1, 2 | |
| | 1500 | СЭ.3КС.3.3.2.1500.1,6.9 306190 | 30нж911нж (Фл) | 700 | 4148 | 5810 | - | 400 | 1 | 3500 |
| | | СЭ.3КС.3.3.3.1500.1,6.9 306306 | 30нж911нж (С) | | | | | | 1, 2 | 3270 |
| 1 | 1500/1400 | СЭ.3КС.3.3.2.1500/1400.1.5 306302 | 30нж514нж (Фл) | 700 | 3887 | 5489 | 285 | 640 | 1, 4 | 2510 |
| | | СЭ.3КС.3.3.2.1500/1400.1.9 306303 | 30нж914нж (Фл) | | | | | 400 | 1 | |
| | | СЭ.3КС.3.3.3.1500/1400.1.5 306304 | 30нж514нж (С) | | | | | 640 | 2, 4 | 2205 |
| | | СЭ.3КС.3.3.3.1500/1400.1.9 306305 | 30нж914нж (С) | | | | | 400 | 1, 2 | |
| | 1600 | СЭ.3КС.3.3.2.1600.1.9 306307 | 30нж914нж (Фл) | 800 | 4400 | 5854 | - | 400 | 1 | 4900 |
| | | СЭ.3КС.3.3.3.1600.1.9 306308 | 30нж914нж (С) | | | | | | 1, 2 | 4730 |
| | 1800 | СЭ.3КС.3.3.2.1800.1.9 306309 | 30нж914нж (Фл) | 850 | 4952 | 6917 | - | 400 | 1 | 5567 |
| | | СЭ.3КС.3.3.3.1800.1.9 306310 | 30нж914нж (С) | | | | | | 1, 2 | 5395 |
| | 2000 | СЭ.3КС.3.3.2.2000.1.9 306311 | - | 1500 | 5522 | 7736 | - | 400 | 1 | 10000 |
| | | СЭ.3КС.3.3.3.2000.1.9 306312 | | | | | | | 1, 2 | 9760 |
| | 2200 | СЭ.3КС.3.3.2.2200.1.9 306313 | - | 1500 | 6052 | 8455 | - | 400 | 1 | 13000 |
| | | СЭ.3КС.3.3.3.2200.1.9 306314 | | | | | | | 1, 2 | 12500 |
| | 2400 | СЭ.3КС.3.3.2.2400.1.9 306315 | - | 1500 | 6670 | 9200 | - | 400 | 1 | 15000 |
| | | СЭ.3КС.3.3.3.2400.1.9 306316 | | | | | | | 1, 2 | 14400 |

* Маса вказана без урахування електроприводу.

## Технічні характеристики для вибору електроприводу

| PN | DN | Різьблення шпинделя | Необхідна кількість обертів | Необхідний крутний момент відкр/закр, Н·м | Тип приєднання за ОСТ 26-07-763 |
|---|---|---|---|---|---|
| 10 | 150 | Tr28x5LH | 31 | 80/70 | А |
| | 200 | | 40 | 113/107 | Б |
| | 250 | | 55 | 135/120 | |
| | 300 | Tr36x6LH | 54 | 145/119 | |
| | 1200 | Tr80x10LH | 75 | 4400/3130 | Д |
| | 1600 | Tr90x24(P12)LH | 67 | 5980/3850 | Д |
| 6 | 400 | Tr36x6LH | 67 | 152/120 | Б |
| | 500 | Tr44x8LH | 65 | 317/244 | В |
| | 600 | | 80 | 405/292 | |
| 4 | 800 | Tr60x8LH | 103 | 486/681 | |
| | 1000 | Tr60x8LH | 126 | 928/664 | |
| | 1200 | Tr70x10LH | 123 | 1571/1110 | Г |
| 1,6 | 1400 | Tr80x10LH | 143 | 1910/1440 | |
| 1 | 1500/1400 | Tr80x10LH | 143 | 1910/1440 | |
| | 1500 | Tr80x10LH | 151 | 2188/1933 | |
| | 1800 | Tr90x12LH | 152 | 3000/2300 | Д |
| | 2000 | Tr100x12LH | 172 | 3120/2580 | |
| | 2200 | Tr100x12LH | 188 | 3480/2950 | |
| | 2400 | Tr100x12LH | 205 | 4220/3500 | |

За бажанням замовника можлива комплектація засувок електроприводами різних вітчизняних та зарубіжних виробників.

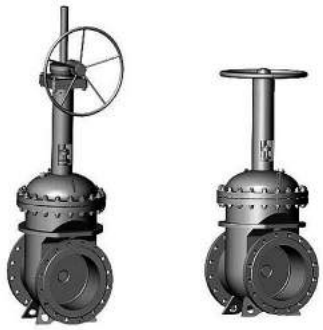

Застосовуються як запірний пристрій, що перекриває потоки робочих середовищ на трубопроводах у системах водо- та газопостачання, підприємствах теплоенергетики, у хімічній, нафтопереробній, газовій та інших галузях промисловості.

## Технічні характеристики

| | |
|---|---|
| Номінальний тиск | 16; 25 кгс/см$^2$ |
| Робоче середовище | I – вода, пара, природний газ без вмісту сірководню та інші рідкі та газоподібні неагресивні середовища нейтральні по відношенню до матеріалу основних деталей виробу;<br>II – природний газ із вмістом сірководню до 6%, рідкі та газоподібні слабоагресивні середовища |
| Температура робочого середовища | Для робочих середовищ: I – не більше +450°C;<br>II – не більше +450°C |
| Клас герметичності | B, C ДСТУ EN 12266-1;<br>A – на вимогу замовника |
| Приєднання до трубопроводу | Фланцеве ДСТУ EN 1092-1, ДСТУ ISO 7005-1 (відповідають ГОСТ 12815), під приварку |
| Управління | Ручне (маховик), редуктор, електропривод |
| Виготовлені відповідно до | ТУ У 28.1-31965106-013:2019 |
| Кліматичне виконання | У1 згідно з ГОСТ 15150 |
| Положення встановлення | Будь-яке, з розташуванням електроприводу у верхній півсфері |

Можливе виготовлення арматури з урахуванням спеціальних вимог замовника, які не суперечать вимогам чинної нормативної документації.

## Матеріали основних деталей

| | Виконання I | Виконання II |
|---|---|---|
| Корпус | Сталь 20,<br>09Г2С | 08Х18Н10Т<br>10Х17Н13М3Т |
| Клин | Сталь 20,<br>09Г2С | 08Х18Н10Т<br>10Х17Н13М3Т |
| Наплавлення | ЦН-6Л<br>(або аналог) | ЦН-12М<br>(або аналог) |
| Шпиндель | 20Х13 | 08Х18Н10Т |
| Різьбова втулка | Бронза | |
| Сальникова втулка | 20Х13 | 08Х18Н10Т |
| Набивання сальника | ТМГ | |
| Гайка | Сталь 25 | 35Х |
| Шпилька | Сталь 35 | 40Х |

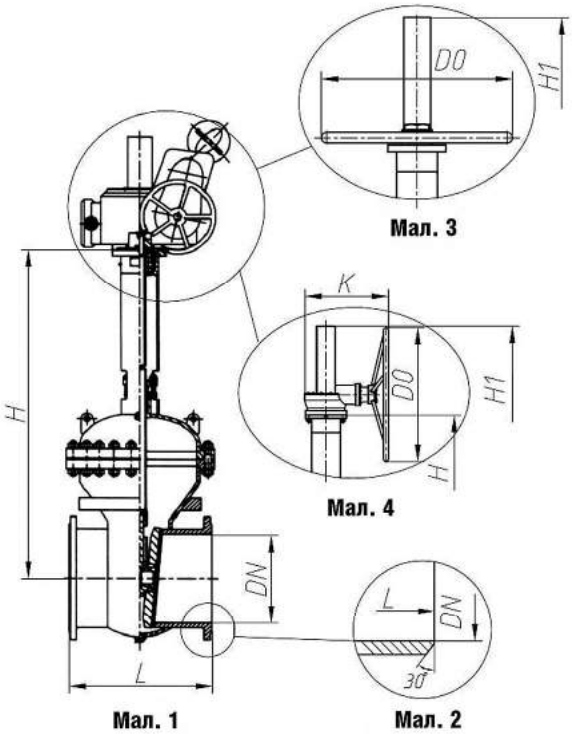


Мал. 3

Мал. 4

Мал. 1

Мал. 2

## Позначення та основні розміри засувок

| PN, кгс/см² | DN, мм | Позначення | Аналог | Вик | L | H | $H_1$ | K | $D_0$ | Мал. | Маса *, кг |
|---|---|---|---|---|---|---|---|---|---|---|---|
| | | | | | мм | | | | | | |
| 16 | 150 | СЭ.3КС.1.3.2.150.16.9 306465 | 30с950нжФ | I | 280 | 645 | 820 | - | 280 | 1 | 73 |
| | | СЭ.3КС.1.3.2.150.16.2 306466 | 30с50нжФ | | | | | | | 1, 3 | |
| | | СЭ.3КС.3.3.2.150.16.9 306467 | 30нж950нжФ | II | | | | | | 1 | |
| | | СЭ.3КС.3.3.2.150.16.2 306468 | 30нж50нжФ | | | | | | | 1, 3 | |
| | | СЭ.3КС.1.3.3.150.16.9 306469 | 30с950нжС | I | | | | | | 1, 2 | 64 |
| | | СЭ.3КС.1.3.3.150.16.2 306470 | 30с50нжС | | | | | | | 2, 3 | |
| | | СЭ.3КС.3.3.3.150.16.9 306471 | 30нж950нжС | II | | | | | | 1, 2 | |
| | | СЭ.3КС.3.3.3.150.16.2 306472 | 30нж50нжС | | | | | | | 2, 3 | |
| | 200 | СЭ.3КС.1.3.2.200.16.9 306481 | 30с950нжФ | I | 330 | 810 | 1030 | - | 360 | 1 | 110 |
| | | СЭ.3КС.1.3.2.200.16.2 306482 | 30с50нжФ | | | | | | | 1, 3 | |
| | | СЭ.3КС.3.3.2.200.16.9 306483 | 30нж950нжФ | II | | | | | | 1 | |
| | | СЭ.3КС.3.3.2.200.16.2 306484 | 30нж50нжФ | | | | | | | 1, 3 | |
| | | СЭ.3КС.1.3.3.200.16.9 306485 | 30с950нжС | I | | | | | | 1, 2 | 95 |
| | | СЭ.3КС.1.3.3.200.16.2 306486 | 30с50нжС | | | | | | | 2, 3 | |
| | | СЭ.3КС.3.3.3.200.16.9 306487 | 30нж950нжС | II | | | | | | 1, 2 | |
| | | СЭ.3КС.3.3.3.200.16.2 306488 | 30нж50нжС | | | | | | | 2, 3 | |
| | 250 | СЭ.3КС.1.3.2.250.16.9 306497 | 30с950нжФ | I | 450 | 940 | 1230 | - | 640 | 1 | 130 |
| | | СЭ.3КС.1.3.2.250.16.2 306498 | 30с50нжФ | | | | | | | 1, 3 | |
| | | СЭ.3КС.3.3.2.250.16.9 306499 | 30нж950нжФ | II | | | | | | 1 | |
| | | СЭ.3КС.3.3.2.250.16.2 306500 | 30нж50нжФ | | | | | | | 1, 3 | |
| | | СЭ.3КС.1.3.3.250.16.9 306501 | 30с950нжС | I | | | | | | 1, 2 | 110 |
| | | СЭ.3КС.1.3.3.250.16.2 306502 | 30с50нжС | | | | | | | 2, 3 | |
| | | СЭ.3КС.3.3.3.250.16.9 306503 | 30нж950нжС | II | | | | | | 1, 2 | |
| | | СЭ.3КС.3.3.3.250.16.2 306504 | 30нж50нжС | | | | | | | 2, 3 | |
| | 300 | СЭ.3КС.1.3.2.300.16.9 306513 | 30с950нжФ | I | 500 | 1060 | 1380 | 361 | 500 | 1 | 210 |
| | | СЭ.3КС.1.3.2.300.16.5 306514 | 30с550нжФ | | | | | | | 1, 4 | |
| | | СЭ.3КС.3.3.2.300.16.9 306515 | 30нж950нжФ | II | | | | | | 1 | |
| | | СЭ.3КС.3.3.2.300.16.5 306516 | 30нж550нжФ | | | | | | | 1, 4 | |
| | | СЭ.3КС.1.3.3.300.16.9 306517 | 30с950нжС | I | | | | | | 1, 2 | 190 |
| | | СЭ.3КС.1.3.3.300.16.5 306518 | 30с550нжС | | | | | | | 2, 4 | |
| | | СЭ.3КС.3.3.3.300.16.9 306519 | 30нж950нжС | II | | | | | | 1, 2 | |
| | | СЭ.3КС.3.3.3.300.16.5 306520 | 30нж550нжС | | | | | | | 2, 4 | |
| | 400 | СЭ.3КС.1.3.2.400.16.9 306529 | 30с950нжФ | I | 600 | 1440 | 1945 | 361 | 500 | 1 | 460 |
| | | СЭ.3КС.1.3.2.400.16.5 306530 | 30с550нжФ | | | | | | | 1, 4 | |
| | | СЭ.3КС.3.3.2.400.16.9 306531 | 30нж950нжФ | II | | | | | | 1 | |
| | | СЭ.3КС.3.3.2.400.16.5 306532 | 30нж550нжФ | | | | | | | 1, 4 | |
| | | СЭ.3КС.1.3.3.400.16.9 306533 | 30с950нжС | I | | | | | | 1, 2 | 400 |
| | | СЭ.3КС.1.3.3.400.16.5 306534 | 30с550нжС | | | | | | | 2, 4 | |
| | | СЭ.3КС.3.3.3.400.16.9 306535 | 30нж950нжС | II | | | | | | 1, 2 | |
| | | СЭ.3КС.3.3.3.400.16.5 306536 | 30нж550нжС | | | | | | | 2, 4 | |
| | 500 | СЭ.3КС.1.3.2.500.16.9 306545 | 30с950нжФ | I | 700 | 1810 | 2470 | 361 | 500 | 1 | 1000 |
| | | СЭ.3КС.1.3.2.500.16.5 306546 | 30с550нжФ | | | | | | | 1, 4 | |
| | | СЭ.3КС.3.3.2.500.16.9 306547 | 30нж950нжФ | II | | | | | | 1 | |
| | | СЭ.3КС.3.3.2.500.16.5 306548 | 30нж550нжФ | | | | | | | 1, 4 | |
| | | СЭ.3КС.1.3.3.500.16.9 306549 | 30с950нжС | I | | | | | | 1, 2 | 920 |
| | | СЭ.3КС.1.3.3.500.16.5 306550 | 30с550нжС | | | | | | | 2, 4 | |
| | | СЭ.3КС.3.3.3.500.16.9 306551 | 30нж950нжС | II | | | | | | 1, 2 | |
| | | СЭ.3КС.3.3.3.500.16.5 306552 | 30нж550нжС | | | | | | | 2, 4 | |

| PN, кгс/см² | DN, мм | Позначення | Аналог | Вик | L | H | $H_1$ | K | $D_0$ | Мал. | Маса *, кг |
|---|---|---|---|---|---|---|---|---|---|---|---|
| | | | | | мм | | | | | | |
| 16 | 600 | СЭ.3КС.1.3.2.600.16.9 306561 | 30с950нжФ | I | 800 | 2900 | 3664 | 453 | 640 | 1 | 1450 |
| | | СЭ.3КС.1.3.2.600.16.5 306562 | 30с550нжФ | | | | | | | 1, 4 | |
| | | СЭ.3КС.3.3.2.600.16.9 306563 | 30нж950нжФ | II | | | | | | 1 | |
| | | СЭ.3КС.3.3.2.600.16.5 306564 | 30нж550нжФ | | | | | | | 1, 4 | |
| | | СЭ.3КС.1.3.3.600.16.9 306565 | 30с950нжС | I | | | | | | 1, 2 | 1360 |
| | | СЭ.3КС.1.3.3.600.16.5 306566 | 30с550нжС | | | | | | | 2, 4 | |
| | | СЭ.3КС.3.3.3.600.16.9 306567 | 30нж950нжС | II | | | | | | 1, 2 | |
| | | СЭ.3КС.3.3.3.600.16.5 306568 | 30нж550нжС | | | | | | | 2, 4 | |
| | 800 | СЭ.3КС.1.3.2.800.16.9 306577 | 30с950нжФ | I | 1000 | 2384 | 3146 | 453 | 640 | 1 | 2366 |
| | | СЭ.3КС.3.3.2.800.16.9 306578 | 30нж950нжФ | II | | | | | | 1 | |
| | | СЭ.3КС.1.3.3.800.16.9 306579 | 30с950нжС | I | | | | | | 2, 4 | 2205 |
| | | СЭ.3КС.3.3.3.800.16.9 306580 | 30нж950нжС | II | | | | | | 2, 4 | |
| | 1000 | СЭ.3КС.1.3.2.1000.16.9 306585 | 30с950нжФ | I | 1200 | 3250 | 4270 | - | - | 1 | 3770 |
| | | СЭ.3КС.3.3.2.1000.16.9 306586 | 30нж950нжФ | II | | | | | | 1 | |
| | | СЭ.3КС.1.3.3.1000.16.9 306587 | 30с950нжС | I | | | | | | 2, 4 | 3510 |
| | | СЭ.3КС.3.3.3.1000.16.9 306588 | 30нж950нжС | II | | | | | | 2, 4 | |
| 25 | 300 | СЭ.3КС.1.3.2.300.25.9 306521 | 30с907нжФ | I | 500 | 1190 | 1485 | 361 | 500 | 1 | 450 |
| | | СЭ.3КС.1.3.2.300.25.5 306522 | 30с507нжФ | | | | | | | 1, 4 | |
| | | СЭ.3КС.3.3.2.300.25.9 306523 | 30нж907нжФ | II | | | | | | 1 | |
| | | СЭ.3КС.3.3.2.300.25.5 306524 | 30нж507нжФ | | | | | | | 1, 4 | |
| | | СЭ.3КС.1.3.3.300.25.9 306525 | 30с907нжС | I | | | | | | 1, 2 | 415 |
| | | СЭ.3КС.1.3.3.300.25.5 306526 | 30с507нжС | | | | | | | 2, 4 | |
| | | СЭ.3КС.3.3.3.300.25.9 306527 | 30нж907нжС | II | | | | | | 1, 2 | |
| | | СЭ.3КС.3.3.3.300.25.5 306528 | 30нж507нжС | | | | | | | 2, 4 | |
| | 400 | СЭ.3КС.1.3.2.400.25.9 306537 | 30с907нжФ | I | 600 | 1385 | 1805 | 361 | 500 | 1 | 554 |
| | | СЭ.3КС.1.3.2.400.25.5 306538 | 30с507нжФ | | | | | | | 1, 4 | |
| | | СЭ.3КС.3.3.2.400.25.9 306539 | 30нж907нжФ | II | | | | | | 1 | |
| | | СЭ.3КС.3.3.2.400.25.5 306540 | 30нж507нжФ | | | | | | | 1, 4 | |
| | | СЭ.3КС.1.3.3.400.25.9 306541 | 30с907нжС | I | | | | | | 1, 2 | 505 |
| | | СЭ.3КС.1.3.3.400.25.5 306542 | 30с507нжС | | | | | | | 2, 4 | |
| | | СЭ.3КС.3.3.3.400.25.9 306543 | 30нж907нжС | II | | | | | | 1, 2 | |
| | | СЭ.3КС.3.3.3.400.25.5 306544 | 30нж507нжС | | | | | | | 2, 4 | |
| | 500 | СЭ.3КС.1.3.2.500.25.9 306553 | 30с907нжФ | I | 700 | 1880 | 2475 | 453 | 640 | 1 | 1200 |
| | | СЭ.3КС.1.3.2.500.25.5 306554 | 30с507нжФ | | | | | | | 1, 4 | |
| | | СЭ.3КС.3.3.2.500.25.9 306555 | 30нж907нжФ | II | | | | | | 1 | |
| | | СЭ.3КС.3.3.2.500.25.5 306556 | 30нж507нжФ | | | | | | | 1, 4 | |
| | | СЭ.3КС.1.3.3.500.25.9 306557 | 30с907нжС | I | | | | | | 1, 2 | 1045 |
| | | СЭ.3КС.1.3.3.500.25.5 306558 | 30с507нжС | | | | | | | 2, 4 | |
| | | СЭ.3КС.3.3.3.500.25.9 306559 | 30нж907нжС | II | | | | | | 1, 2 | |
| | | СЭ.3КС.3.3.3.500.25.5 306560 | 30нж507нжС | | | | | | | 2, 4 | |
| | 600 | СЭ.3КС.1.3.2.600.25.9 306569 | 30с907нжФ | I | 800 | 2138 | 2770 | 453 | 640 | 1 | 1562 |
| | | СЭ.3КС.1.3.2.600.25.5 306570 | 30с507нжФ | | | | | | | 1, 4 | |
| | | СЭ.3КС.3.3.2.600.25.9 306571 | 30нж907нжФ | II | | | | | | 1 | |
| | | СЭ.3КС.3.3.2.600.25.5 306572 | 30нж507нжФ | | | | | | | 1, 4 | |
| | | СЭ.3КС.1.3.3.600.25.9 306573 | 30с907нжС | I | | | | | | 1, 2 | 1440 |
| | | СЭ.3КС.1.3.3.600.25.5 306574 | 30с507нжС | | | | | | | 2, 4 | |
| | | СЭ.3КС.3.3.3.600.25.9 306575 | 30нж907нжС | II | | | | | | 1, 2 | |
| | | СЭ.3КС.3.3.3.600.25.5 306576 | 30нж507нжС | | | | | | | 2, 4 | |

| PN, кгс/см² | DN, мм | Позначення | Аналог | Вик | L | H | $H_1$ | K | $D_0$ | Мал. | Маса *, кг |
|---|---|---|---|---|---|---|---|---|---|---|---|
| | | | | | мм | | | | | | |
| | 700 | СЭ.3КС.1.3.2.700.25.9 306609 | 30с907нжФ | I | 900 | 2110 | 3120 | - | - | 1 | 2370 |
| | | СЭ.3КС.3.3.2.700.25.9 306610 | 30нж907нжФ | II | | | | | | 1 | |
| | | СЭ.3КС.1.3.3.700.25.9 306611 | 30с907нжС | I | | | | | | 1,2 | 2160 |
| | | СЭ.3КС.3.3.3.700.25.9 306612 | 30нж907нжС | II | | | | | | 1,2 | |
| | 800 | СЭ.3КС.1.3.2.800.25.9 306581 | 30с907нжФ | I | 1400 | 2605 | 3420 | - | - | 1 | 3200 |
| | | СЭ.3КС.3.3.2.800.25.9 306582 | 30нж907нжФ | II | | | | | | 1 | |
| | | СЭ.3КС.1.3.3.800.25.9 306583 | 30с907нжС | I | 1200 | | | | | 1, 2 | 2750 |
| | | СЭ.3КС.3.3.3.800.25.9 306584 | 30нж907нжС | II | | | | | | 1, 2 | |
| | 1000 | СЭ.3КС.1.3.2.1000.25.9 306589 | 30с907нжФ | I | 1490 | 3700 | 4540 | - | - | 1 | 3500 |
| | | СЭ.3КС.3.3.2.1000.25.9 306590 | 30нж907нжФ | II | | | | | | 1 | |
| | | СЭ.3КС.1.3.3.1000.25.9 306591 | 30с907нжС | I | 1450 | | | | | 1, 2 | 3290 |
| | | СЭ.3КС.3.3.3.1000.25.9 306592 | 30нж907нжС | II | | | | | | 1, 2 | |

* Маса вказана з урахуванням електроприводів.

## Технічні характеристики для вибору електроприводу

| PN | DN | Різьблення шпинделя | Необхідна кількість обертів | Необхідний крутний момент відкр/закр, Н·м | Тип приєднання за ОСТ 26-07-763 |
|---|---|---|---|---|---|
| 16 | 150 | Tr24x5LH | 33 | 45/39 | А |
| | 200 | Tr28x5LH | 41,5 | 126/118 | Б |
| | 250 | Tr36x6LH | 45 | 160/145 | |
| | 300 | | 52,5 | 200/159 | |
| 25 | | Tr40x6LH | | 530/480 | В |
| 16 | 400 | Tr44x6LH | 70 | 650/550 | |
| 25 | | Tr50x8LH | 52 | 870/700 | |
| 16 | 500 | | 65 | 980/850 | |
| 25 | | Tr60x8LH | | 1235/950 | Г |
| 16 | 600 | | 77 | 1500/1300 | |
| 25 | | Tr70x10LH | 63 | 1940/1460 | |
| 25 | 700 | | 71,5 | 3850/2510 | Д |
| 16 | 800 | | 77 | 2462/1816 | Г |
| 25 | | Tr80x10LH | 81 | 3940/2775 | Д |
| 16 | 1000 | Tr100x12LH | 85 | 4720/3180 | |
| 25 | | Tr110x12LH | 87 | 6500/5800 | |

За бажанням замовника можлива комплектація засувок електроприводами різних вітчизняних та зарубіжних виробників.

Застосовуються як запірний пристрій, що перекриває потоки робочих середовищ на трубопроводах у системах водо- та газопостачання, підприємствах теплоенергетики, у хімічній, нафтопереробній, газовій та інших галузях промисловості.

## Технічні характеристики

| | |
|---|---|
| Номінальний тиск | 25 кгс/см$^2$ |
| Робоче середовище | Вода, пара, нафта, нафтохімічні продукти, синтетичні олії та інші середовища нейтральні по відношенню до матеріалу основних деталей виробу. |
| Температура робочого середовища | Не більше +450°С; |
| Клас герметичності | С, D ДСТУ EN 12266-1; А – на вимогу замовника. |
| Приєднання до трубопроводу | Фланцеве ДСТУ EN 1092-1, ДСТУ ISO 7005-1 (відповідають ГОСТ 12815), під приварювання |
| Управління | Ручне (редуктор), електропривод |
| Виготовлені відповідно до | ТУ У 28.1-31965106-013:2019 |
| Кліматичне виконання | УХЛ1, У1 згідно з ГОСТ 15150-69 |
| Положення встановлення | Будь-яке, з розташуванням електроприводу у верхній півсфері |

Можливе виготовлення арматури з урахуванням спеціальних вимог замовника, які не суперечать вимогам чинної нормативної документації.

## Матеріали основних деталей

| | |
|---|---|
| Корпус | Сталь 20; 09Г2С; 25Л; 20 ГСЛ |
| Клин | Сталь 20; 09Г2С; 25Л |
| Наплавлення | ЦН-6Л (або аналог) |
| Шпиндель | Сталь 20Х13 |
| Різьбова втулка | Бронза |
| Сальникова втулка | Сталь 20Х13 |
| Набивання сальника | ТМГ |
| Гайка | Сталь 25 |
| Шпилька | Сталь 35 |

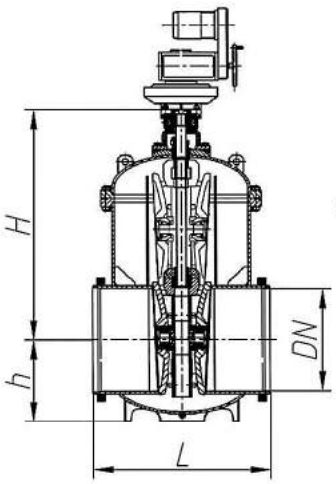


Мал. 1

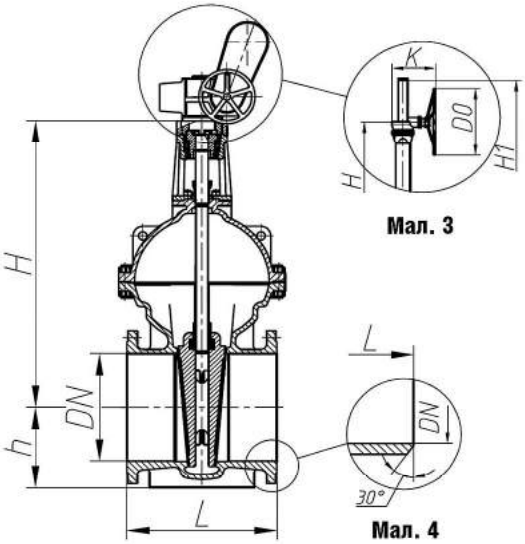


Мал. 2

Мал. 3

Мал. 4

## Позначення та основні розміри

| PN, кгс/см² | DN, мм | Позначення | Аналог | L | H | $H_1$ | $D_0$ | h | Мал. | Маса *, кг |
|---|---|---|---|---|---|---|---|---|---|---|
| | | | | мм | | | | | | |
| 25 | 400 | СЭ.3КС.1.3.2.400.25.9 306700<br>СЭ.3КС.1.3.2.400.25.5 306701<br>СЭ.3КС.1.3.3.400.25.9 306702<br>СЭ.3КС.1.3.3.400.25.5 306703<br>СЭ.3КЛ.1.3.2.400.25.9 306704<br>СЭ.3КЛ.1.3.2.400.25.5 306705<br>СЭ.3КЛ.1.3.3.400.25.9 306706<br>СЭ.3КЛ.1.3.3.400.25.5 306707 | 30с927нж<br>30с527нж | 600 | 1140 | 1440 | 500 | 320 | 1<br>1, 3<br>1, 4<br>1, 3, 4<br>2<br>2, 3<br>2, 4<br>3, 4 | 619<br>540<br>619<br>540 |
| | 500 | СЭ.3КС.1.3.2.500.25.9 306708<br>СЭ.3КС.1.3.2.500.25.5 306709<br>СЭ.3КС.1.3.3.500.25.9 306710<br>СЭ.3КС.1.3.3.500.25.5 306711<br>СЭ.3КЛ.1.3.2.500.25.9 306712<br>СЭ.3КЛ.1.3.2.500.25.5 306713<br>СЭ.3КЛ.1.3.3.500.25.9 306714<br>СЭ.3КЛ.1.3.3.500.25.5 306715 | | 700 | 1448 | 1710 | 640 | 380 | 1<br>1, 3<br>1, 4<br>1, 3, 4<br>2<br>2, 3<br>2, 4<br>3, 4 | 1179<br>1050<br>1179<br>1050 |
| | 600 | СЭ.3КС.1.3.2.600.25.9 306716<br>СЭ.3КС.1.3.2.600.25.5 306717<br>СЭ.3КС.1.3.3.600.25.9 306718<br>СЭ.3КС.1.3.3.600.25.5 306719<br>СЭ.3КЛ.1.3.2.600.25.9 306720<br>СЭ.3КЛ.1.3.2.600.25.5 306721<br>СЭ.3КЛ.1.3.3.600.25.9 306722<br>СЭ.3КЛ.1.3.3.600.25.5 306723 | | 800 | 1617 | 1920 | 640 | 435 | 1<br>1, 3<br>1, 4<br>1, 3, 4<br>2<br>2, 3<br>2, 4<br>3, 4 | 1780<br>1640<br>1780<br>1640 |
| | 800 | СЭ.3КС.1.3.2.800.25.9 306724<br>СЭ.3КС.1.3.2.800.25.5 306725<br>СЭ.3КС.1.3.3.800.25.9 306726<br>СЭ.3КС.1.3.3.800.25.5 306727<br>СЭ.3КЛ.1.3.2.800.25.9 306728<br>СЭ.3КЛ.1.3.2.800.25.5 306729<br>СЭ.3КЛ.1.3.3.800.25.9 306730<br>СЭ.3КЛ.1.3.3.800.25.5 306731 | | 1000 | 1969 | 2220 | 350 | 560 | 1<br>1, 3<br>1, 4<br>1, 3, 4<br>2<br>2, 3<br>2, 4<br>3, 4 | 4050<br>3710<br>4050<br>3710 |
| | 1000 | СЭ.3КС.1.3.2.1000.25.9 306733<br>СЭ.3КС.1.3.2.1000.25.5 306734<br>СЭ.3КС.1.3.3.1000.25.9 306735<br>СЭ.3КС.1.3.3.1000.25.5 306736<br>СЭ.3КЛ.1.3.2.1000.25.9 306737<br>СЭ.3КЛ.1.3.2.1000.25.5 306738<br>СЭ.3КЛ.1.3.3.1000.25.9 306739<br>СЭ.3КЛ.1.3.3.1000.25.5 306740 | | 1600 | 2160 | 1600 | 350 | 780 | 1<br>1, 3<br>1, 4<br>1, 3, 4<br>2<br>2, 3<br>2, 4<br>3, 4 | 5130<br>4720<br>5130<br>4720 |

* Маса вказана без урахування електроприводу.

## Технічні характеристики для вибору електроприводу

| DN | Різьблення шпинделя | Необхідна кількість обертів | Необхідний крутний момент відкр/закр, Н·м | Тип приєднання за ОСТ 26-07-763 |
|---|---|---|---|---|
| 400 | Tr50x8LH | 58 | 840/700 | В |
| 500 | Tr60x8LH | 68 | 1240/950 | Г |
| 600 | Tr70x10LH | 63 | 2500/1982 | |
| 800 | Tr90x12LH | 72 | 7700/6000 | Д |
| 1000 | | 88 | 9262/6070 | |

За бажанням замовника можлива комплектація засувок електроприводами різних вітчизняних та зарубіжних виробників.

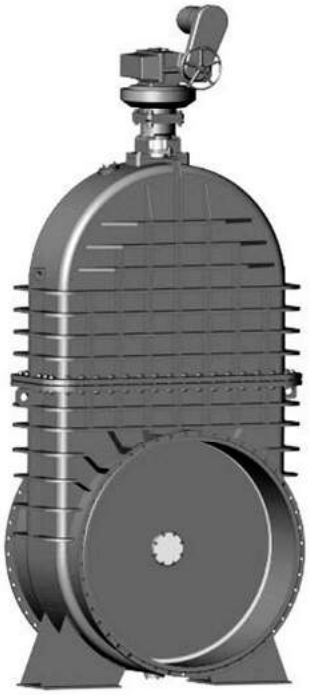

Застосовуються як запірний пристрій, що перекриває потоки робочих середовищ на трубопроводах у системах водо- та газопостачання, підприємствах теплоенергетики, у хімічній, нафтопереробній, газовій та інших галузях промисловості.

## Технічні характеристики

| | |
|---|---|
| Номінальний тиск | 2,5; 4; 10 кгс/см² |
| Робоче середовище | Вода, пара, нафта, нафтохімічні продукти, синтетичні олії та інші середовища нейтральні по відношенню до матеріалу основних деталей виробу. |
| Температура робочого середовища | Не більше +450°С; |
| Клас герметичності | С, D ДСТУ EN 12266-1; А – на вимогу замовника |
| Приєднання до трубопроводу | Фланцеве ДСТУ EN 1092-1, ДСТУ ISO 7005-1 (відповідають ГОСТ 12815) |
| Управління | Електропривід |
| Виготовлені відповідно до | ТУ У 28.1-31965106-013:2019 |
| Кліматичне виконання | УХЛ1, У1 згідно з ГОСТ 15150 |
| Положення встановлення | Вертикальне, електроприводом нагору |

Можливе виготовлення арматури з урахуванням спеціальних вимог замовника, які не суперечать вимогам чинної нормативної документації.

## Матеріали основних деталей

| | |
|---|---|
| Корпус | Сталь 20; 09Г2С |
| Клин | Сталь 20; 09Г2С |
| Наплавлення | ЦН-6Л (або аналог) |
| Шпиндель | Сталь 20Х13 |
| Різьбова втулка | Бронза |
| Сальникова втулка | Сталь 20Х13 |
| Набивання сальника | ТМГ |
| Гайка | Сталь 25 |
| Шпилька | Сталь 35 |

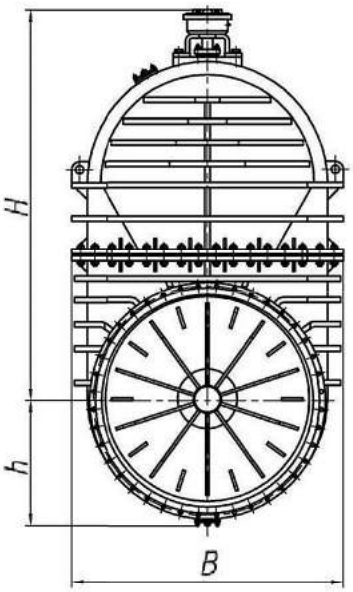


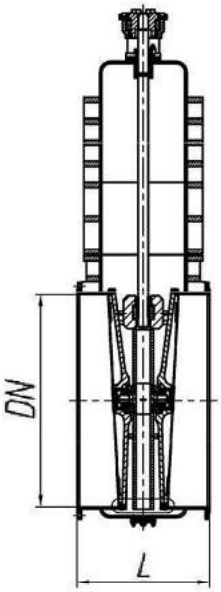

## Позначення та основні розміри

| PN, кгс/см² | DN, мм | Позначення | Аналог | L | H | B | h | Маса *, кг |
|---|---|---|---|---|---|---|---|---|
| | | | | мм | | | | |
| 2,5 | 800 | СЭ.3КС.1.3.2.800.2,5.9 306885 | 30ч925бр | 470 | 1512 | 1010 | 537 | 795 |
| | 1000 | СЭ.3КС.1.3.2.1000.2,5.9 306893 | | 550 | 1821 | 1214 | 627 | 1278 |
| | 1600 | 3КС.1600.002,5 30111 | 30с925нж | 1000 | 2946 | 2056 | 892 | 5770 |
| | 2000 | СЭ.3КС.1.3.2.2000.2,5.9 306732 | | 1500 | 3812 | 2491 | 1130 | 13355 |
| 4 | 800 | СЭ.3КС.1.3.2.800.4.9 306957 | 30с925нж | 550 | 1512 | 1004 | 537 | 950 |
| | 1000 | СЭ.3КС.1.3.2.1000.4.9 306958 | 30ч925бр<br>30с925нж | 660 | 1837 | 1240 | 627 | 1535 |
| 10 | 800 | СЭ.3КС.1.3.2.800.10.9 306821 | 30с930нж<br>30ч930бр | 1000 | 1540 | 980 | 550 | 1900 |
| | 1000 | СЭ.3КС.1.3.2.1000.10.9 306829 | | 1200 | 1960 | 1360 | 660 | 2660 |
| | | СЭ.3КС.1.3.2.1000.10.9 306924 | | 660 | 2078 | | 658 | 2190 |
| | 1200 | СЭ.3КС.1.3.2.1200.10.9 306837 | | 1400 | 2300 | 1540 | 780 | 3740 |
| | 1400 | СЭ.3КС.1.3.2.1400.10.9 306845 | | 1900 | 2750 | 1730 | 860 | 6190 |
| | 1600 | СЭ.3КС.1.3.2.1600.10.9 306853 | | 2200 | 3150 | 2050 | 1010 | 8340 |

* Маса вказана без урахування електроприводу.
Можливе виготовлення різних типорозмірів (DN600-2600) за завданням замовника.

## Технічні характеристики для вибору електроприводу

| PN | DN | Різьблення шпинделя | Необхідна кількість обертів | Необхідний крутний момент відкр/закр, Н·м | Тип приєднання за ОСТ 26-07-763 |
|---|---|---|---|---|---|
| 2,5 | 800 | Tr44x8LH | 103 | 530/420 | В |
| | 1000 | Tr54x8LH | 127 | 735/575 | |
| | 1600 | Tr80x10LH | 166 | 4800/3400 | Д |
| | 2000 | Tr100x12LH | 173 | 7900/5900 | |
| 4 | 800 | Tr54x8LH | 102 | 670/530 | В |
| | 1000 | Tr54x8LH | 127 | 1000/760 | |
| 10 | 800 | Tr70x10LH | 85 | 1600/1400 | Г |
| | 1000 | Tr70x10LH | 102 | 2400/1700 | |
| | 1200 | Tr80x10LH | 110 | 4200/3500 | Д |
| | 1400 | Tr90x12LH | 120 | 5800/4900 | |
| | 1600 | Tr90x12LH | 138 | 7700/6000 | |

За бажанням замовника можлива комплектація засувок електроприводами різних вітчизняних та зарубіжних виробників.

# Засувки чавунні з висувним шпинделем
**PN 10**

Застосовуються як запірні пристрої на трубопроводах в системах, що транспортують воду, пару, нафту, олії та інші середовища, нейтральні по відношенню до матеріалу основних виробів.

## Технічні характеристики

| | |
|---|---|
| Номінальний тиск | 10 кгс/см² |
| Робоче середовище | I – вода, пара;<br>II – нафта, олія |
| Температура робочого середовища | Для робочих середовищ: I – не більше +225°С;<br>II – не більше +90°С. |
| Клас герметичності | В, С ДСТУ EN 12266-1 |
| Приєднання до трубопроводу | Фланцеве за ДСТУ EN 1092-2, ДСТУ ISO 7005-2 (відповідають ГОСТ 12815) |
| Управління | Ручне (маховик), електропривод |
| Виготовлені відповідно до | ТУ У 28.1-31965106-013:2019 |
| Кліматичне виконання | У1 згідно з ГОСТ 15150 |
| Положення встановлення | Будь-яке, з розташуванням електроприводу у верхній півсфері |

Можливе виготовлення арматури з урахуванням спеціальних вимог замовника, які не суперечать вимогам чинної нормативної документації.

## Матеріали основних деталей

| | |
|---|---|
| Корпус | СЧ25 |
| Клин | СЧ25 |
| Шпиндель | Сталь 20Х13 |
| Ущільнювальна поверхня | Бронза |
| Різьбова втулка | Бронза |
| Втулка сальника | СЧ25 |
| Набивання сальника | ТМГ |
| Гайка | Сталь 25 |
| Шпилька | Сталь 35 |

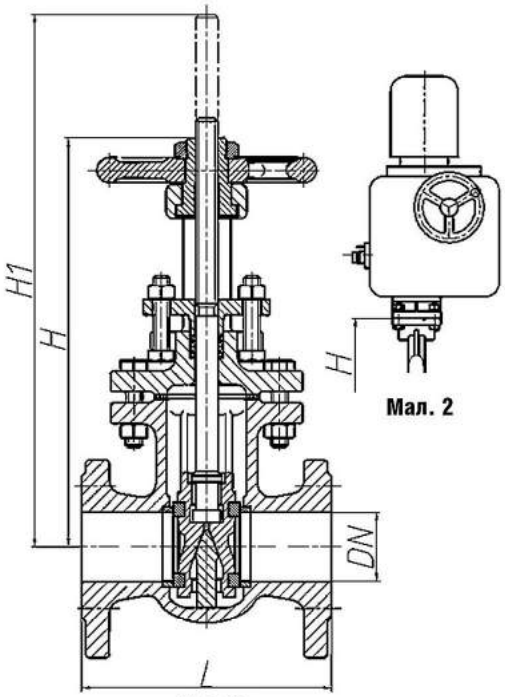


Мал. 2

Мал. 1

## Позначення та основні розміри засувок

| PN, кгс/см² | DN, мм | Позначення | Аналог | Вик | L | H | $H_1$ | Мал. | Маса*, кг |
|---|---|---|---|---|---|---|---|---|---|
| | | | | | мм | | | | |
| 10 | 50 | СЭ.3КЛ.4.1.2.50.10.2 310201 | 30ч6бр | М | 182 | 310 | 380 | 1 | 17 |
| | | СЭ.3КЛ.4.1.2.50.10.9 310202 | 30ч906бр | Э | | | | 2 | |
| | 80 | СЭ.3КЛ.4.1.2.80.10.2 310203 | 30ч6бр | М | 210 | 380 | 480 | 1 | 28 |
| | | СЭ.3КЛ.4.1.2.80.10.9 310204 | 30ч906бр | Э | | | | 2 | |
| | 100 | СЭ.3КЛ.4.1.2.100.10.2 310205 | 30ч6бр | М | 230 | 420 | 530 | 1 | 36 |
| | | СЭ.3КЛ.4.1.2.100.10.9 310206 | 30ч906бр | Э | | | | 2 | |
| | 125 | СЭ.3КЛ.4.1.2.125.10.2 310207 | 30ч6бр | М | 255 | 460 | 590 | 1 | 49 |
| | | СЭ.3КЛ.4.1.2.125.10.9 310208 | 30ч906бр | Э | | | | 2 | |
| | 150 | СЭ.3КЛ.4.1.2.150.10.2 310209 | 30ч6бр | М | 280 | 560 | 720 | 1 | 70 |
| | | СЭ.3КЛ.4.1.2.150.10.9 310210 | 30ч906бр | Э | | | | 2 | |
| | 200 | СЭ.3КЛ.4.1.2.200.10.2 310211 | 30ч6бр | М | 330 | 675 | 890 | 1 | 130 |
| | | СЭ.3КЛ.4.1.2.200.10.9 310212 | 30ч906бр | Э | | | | 2 | |
| | 250 | СЭ.3КЛ.4.1.2.250.10.2 310213 | 30ч6бр | М | 450 | 840 | 1100 | 1 | 170 |
| | | СЭ.3КЛ.4.1.2.250.10.9 310214 | 30ч906бр | Э | | | | 2 | |
| | 300 | СЭ.3КЛ.4.1.2.300.10.2 310215 | 30ч6бр | М | 500 | 975 | 1320 | 1 | 240 |
| | | СЭ.3КЛ.4.1.2.300.10.9 310216 | 30ч906бр | Э | | | | 2 | |
| | 350 | СЭ.3КЛ.4.1.2.350.10.2 310217 | 30ч6бр | М | 550 | 1100 | 1480 | 1 | 330 |
| | | СЭ.3КЛ.4.1.2.350.10.9 310218 | 30ч906бр | Э | | | | 2 | |
| | 400 | СЭ.3КЛ.4.1.2.400.10.2 310219 | 30ч6бр | М | 600 | 1225 | 1660 | 1 | 430 |
| | | СЭ.3КЛ.4.1.2.400.10.9 310220 | 30ч906бр | Э | | | | 2 | |

* Маса вказана без урахування електроприводу.

## Технічні характеристики для вибору електроприводу

| DN | Різьблення шпинделя | Необхідна кількість обертів | Необхідний крутний момент відкр/закр, Н·м | Тип приєднання за ОСТ 26-07-763 |
|---|---|---|---|---|
| 50 | Tr16x4LH | 17 | 42/45 | А |
| 80 | Tr18x4LH | 24 | 60/64 | |
| 100 | | 28 | 73/77 | |
| 125 | Tr20x4LH | 33,5 | 83/88 | |
| 150 | Tr22x5LH | 32,5 | 90/99 | |
| 200 | Tr28x5LH | 41,5 | 113/122 | Б |
| 250 | | 52 | 150/111 | |
| 300 | Tr32x6LH | 51,5 | 172/178 | |
| 350 | Tr36x6LH | 60,5 | 144/104 | |
| 400 | Tr38x6LH | 68,5 | 193/142 | |

За бажанням замовника можлива комплектація засувок електроприводами різних вітчизняних та зарубіжних виробників.

Застосовуються як запірні пристрої на трубопроводах у системах, що транспортують воду, пару, нафту, олії та інші середовища нейтральні по відношенню до матеріалу основних виробів.

## Технічні характеристики

| | |
|---|---|
| Номінальний тиск | 16 кгс/см² |
| Робоче середовище | Вода, пара, неагресивні рідкі та газоподібні середовища, нейтральні по відношенню до основних матеріалів виробу. |
| Температура робочого середовища | Не більше +130 °С; |
| Клас герметичності | А по ДСТУ EN 12266-1 |
| Приєднання до трубопроводу | Фланцеве за ДСТУ EN 1092-2, ДСТУ ISO 7005-2 (відповідають ГОСТ 12815) |
| Управління | Ручне (маховик), електропривод |
| Виготовлені відповідно до | ТУ У 28.1-31965106-013:2019 |
| Кліматичне виконання | У1 згідно з ГОСТ 15150-69 |
| Положення встановлення | Будь-яке, з розташуванням електроприводу у верхній півсфері |

Можливе виготовлення арматури з урахуванням спеціальних вимог замовника, які не суперечать вимогам чинної нормативної документації.

## Матеріали основних деталей

| | |
|---|---|
| Корпус | КЧ30-6/ВЧ-50 |
| Клин | КЧ30-6/ВЧ-50 + EPDM |
| Шпиндель | Сталь 20Х13 |
| Різьбова втулка | Бронза |
| Втулка сальника | КЧ30-6/ВЧ-50 |
| Набивання сальника | ТМГ |
| Гайка | Сталь 25 |
| Шпилька | Сталь 35 |

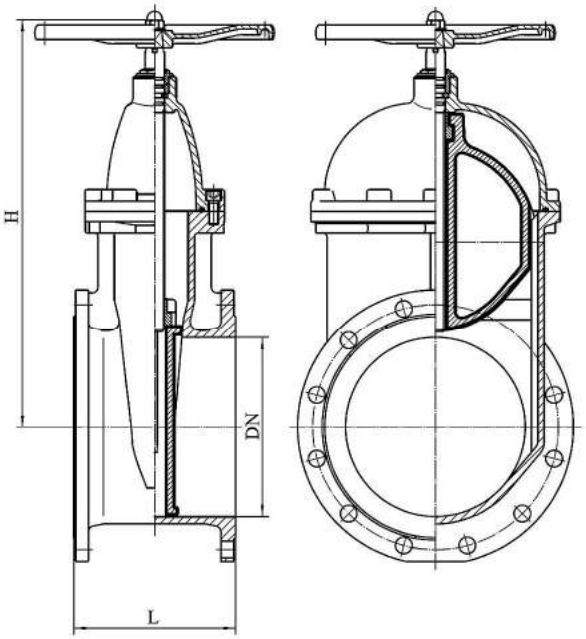

## Позначення та основні розміри засувок

| PN, кгс/см² | DN, мм | Позначення | Аналог | Вик | L | H | Мал. | Маса *, кг |
|---|---|---|---|---|---|---|---|---|
| | | | | | мм | | | |
| 16 | 50 | СЭ.3КЛ.5.10.2.50.10.2 | 30ч39р | М | 150 | 205 | 1 | 10 |
| | | СЭ.3КЛ.5.10.2.50.10.9 | 30ч939р | Э | | | 2 | |
| | 65 | СЭ.3КЛ.5.10.2.65.10.2 | 30ч39р | М | 170 | 228 | 1 | 13 |
| | | СЭ.3КЛ.5.10.2.65.10.9 | 30ч939р | Э | | | 2 | |
| | 80 | СЭ.3КЛ.5.10.2.80.10.2 | 30ч39р | М | 180 | 265 | 1 | 15 |
| | | СЭ.3КЛ.5.10.2.80.10.9 | 30ч939р | Э | | | 2 | |
| | 100 | СЭ.3КЛ.5.10.2.100.10.2 | 30ч39р | М | 190 | 300 | 1 | 18 |
| | | СЭ.3КЛ.5.10.2.100.10.9 | 30ч939р | Э | | | 2 | |
| | 125 | СЭ.3КЛ.5.10.2.125.10.2 | 30ч39р | М | 200 | 355 | 1 | 29 |
| | | СЭ.3КЛ.5.10.2.125.10.9 | 30ч939р | Э | | | 2 | |
| | 150 | СЭ.3КЛ.5.10.2.150.10.2 | 30ч39р | М | 210 | 400 | 1 | 37 |
| | | СЭ.3КЛ.5.10.2.150.10.9 | 30ч939р | Э | | | 2 | |
| | 200 | СЭ.3КЛ.5.10.2.200.10.2 | 30ч39р | М | 230 | 490 | 1 | 52 |
| | | СЭ.3КЛ.5.10.2.200.10.9 | 30ч939р | Э | | | 2 | |
| | 250 | СЭ.3КЛ.5.10.2.250.10.2 | 30ч39р | М | 250 | 585 | 1 | 83 |
| | | СЭ.3КЛ.5.10.2.250.10.9 | 30ч939р | Э | | | 2 | |
| | 300 | СЭ.3КЛ.5.10.2.300.10.2 | 30ч39р | М | 270 | 685 | 1 | 125 |
| | | СЭ.3КЛ.5.10.2.300.10.9 | 30ч939р | Э | | | 2 | |
| | 350 | СЭ.3КЛ.5.10.2.350.10.2 | 30ч39р | М | 290 | 970 | 1 | 245 |
| | | СЭ.3КЛ.5.10.2.350.10.9 | 30ч939р | Э | | | 2 | |
| | 400 | СЭ.3КЛ.5.10.2.400.10.2 | 30ч39р | М | 310 | 1020 | 1 | 311 |
| | | СЭ.3КЛ.5.10.2.400.10.9 | 30ч939р | Э | | | 2 | |
| | 500 | СЭ.3КЛ.5.10.2.500.10.2 | 30ч39р | М | 350 | 1220 | 1 | 560 |
| | | СЭ.3КЛ.5.10.2.500.10.9 | 30ч939р | Э | | | 2 | |
| | 600 | СЭ.3КЛ.5.10.2.600.10.2 | 30ч39р | М | 390 | 1370 | 1 | 690 |
| | | СЭ.3КЛ.5.10.2.600.10.9 | 30ч939р | Э | | | 2 | |

* Маса вказана без урахування електроприводу.

## Технічні характеристики для вибору електроприводу

| DN | Необхідна кількість обертів | Необхідний крутний момент відкр/закр, Н·м | Тип приєднання за ОСТ 26-07-763 |
|---|---|---|---|
| 50 | 7 | 50 | А |
| 65 | 9 | 50 | |
| 80 | 11 | 60 | |
| 100 | 13,5 | 70 | |
| 125 | 13,5 | 80 | |
| 150 | 16 | 100 | |
| 200 | 21 | 150 | Б |
| 250 | 21,5 | 200 | |
| 300 | 26 | 220 | |
| 350 | 30,5 | 280 | |
| 400 | 34,5 | 350 | В |
| 500 | 43 | 500 | |
| 600 | 51,5 | 600 | |

За бажанням замовника можлива комплектація засувок електроприводами різних вітчизняних та зарубіжних виробників.

Застосовуються як запірні пристрої на трубопроводах в системах, що транспортують воду, пару, нафту, олії та інші середовища нейтральні по відношенню до матеріалу основних виробів.

## Технічні характеристики

| | |
|---|---|
| Номінальний тиск | 2,5; 10 кгс/см² |
| Робоче середовище | I – вода, пара;<br>II – нафта, олія |
| Температура робочого середовища | Для робочих середовищ: I – не більше +225°С;<br>II – не більше +90°С |
| Клас герметичності | С, D ДСТУ EN 12266-1 |
| Приєднання до трубопроводу | Фланцеве ДСТУ EN 1092-2, ДСТУ ISO 7005-2 (відповідають ГОСТ 12815) |
| Управління | Р - ручне (редуктор),<br>Е - електропривод |
| Виготовлені відповідно до | ТУ У 28.1-31965106-013:2019 |
| Кліматичне виконання | У1 згідно з ГОСТ 15150 |
| Положення встановлення | Будь-яке, з розташуванням електроприводу у верхній півсфері |

Можливе виготовлення арматури з урахуванням спеціальних вимог замовника, які не суперечать вимогам чинної нормативної документації.

## Матеріали основних деталей

| | |
|---|---|
| Корпус | СЧ25 |
| Клин | СЧ25 |
| Шпиндель | Сталь 20Х13 |
| Ущільнювальна поверхня | Бронза |
| Різьбова втулка | Бронза |
| Втулка сальника | СЧ25 |
| Набивання сальника | ТМГ |
| Гайка | Сталь 25 |
| Шпилька | Сталь 35 |

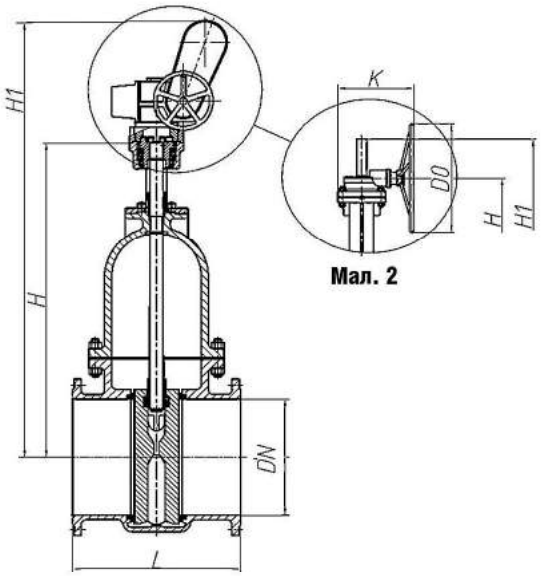


Мал. 1

Мал. 2

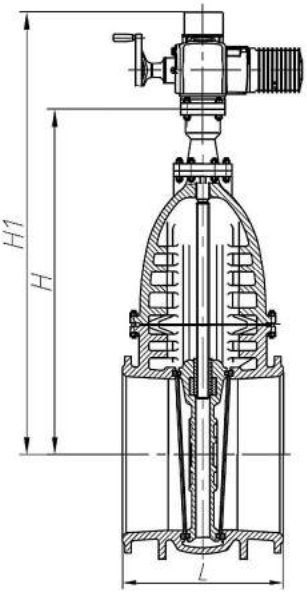


Мал. 3

## Позначення та основні розміри засувок

| PN, кгс/см² | DN, мм | Позначення | Аналог | Вик | L | H | $H_1$ | K | $D_0$ | Мал. | Маса*, кг |
|---|---|---|---|---|---|---|---|---|---|---|---|
| | | | | | мм | | | | | | |
| 2,5 | 500 | СЭ.3КЛ.4.1.2.500.2,5.9 306362 | 30ч925р | Э | 350 | 1200 | 1640 | - | - | 3 | 627 |
| | 600 | СЭ.3КЛ.4.1.2.600.2,5.9 306363 | | | 390 | 1380 | 1820 | - | - | | 906 |
| | 800 | СЭ.3КЛ.4.1.2.800.2,5.9 306364 | | | 470 | 1540 | 2060 | - | - | | 1890 |
| | 1000 | СЭ.3КЛ.4.1.2.1000.2,5.9 306365 | | | 550 | 1930 | 2450 | - | - | | 2670 |
| | 1200 | СЭ.3КЛ.4.1.2.1200.2,5.9 306366 | | | 700 | 2370 | 3070 | - | - | | 4250 |
| | 1400 | СЭ.3КЛ.4.1.2.1400.2,5.9 306367 | | | 900 | 2750 | 3450 | - | - | | 4910 |
| | 1600 | СЭ.3КЛ.4.1.2.1600.2,5.9 306368 | | | 1000 | 2920 | 3620 | - | - | | 6320 |
| 10 | 500 | СЭ.3КЛ.4.1.2.500.10.9 306350 | 30ч937р | Э | 700 | 1260 | 1780 | 361 | 500 | 1 | 910 |
| | | СЭ.3КЛ.4.1.2.500.10.5 306351 | 30ч537р | Р | | | | | | 2 | |
| | 600 | СЭ.3КЛ.4.1.2.600.10.9 306352 | 30ч937р | Э | 800 | 1340 | 1860 | 361 | 500 | 1 | 1120 |
| | | СЭ.3КЛ.4.1.2.600.10.5 306353 | 30ч537р | Р | | | | | | 2 | |
| | 800 | СЭ.3КЛ.4.1.2.800.10.9 306354 | 30ч937р | Э | 1000 | 1880 | 2580 | 453 | 640 | 1 | 2950 |
| | | СЭ.3КЛ.4.1.2.800.10.5 306355 | 30ч537р | Р | | | | | | 2 | |
| | 1000 | СЭ.3КЛ.4.1.2.1000.10.9 306356 | 30ч930р | Э | 1200 | 2095 | 2790 | 453 | 640 | 1 | 4382 |
| | | СЭ.3КЛ.4.1.2.1000.10.5 306357 | 30ч530р | Р | | | | | | 2 | |
| | 1200 | СЭ.3КЛ.4.1.2.1200.10.9 306358 | 30ч930р | Э | 1400 | 2600 | 3600 | 700 | 350 | 1 | 7772 |
| | 1400 | СЭ.3КЛ.4.1.2.1400.10.9 306359 | 30ч930р | | 1900 | 3160 | 4160 | 700 | 350 | 1 | 9985 |
| | 1600 | СЭ.3КЛ.4.1.2.1600.10.9 306360 | 30ч930р | | 2200 | 3400 | 4400 | 700 | 350 | 1 | 10540 |

* Маса вказана з урахуванням електроприводів.

## Тип приєднання приводних пристроїв (за ОСТ 26-07-763-73)

| PN | DN | Максимальний крутний момент на електроприводі, Н·м | Тип приєднання за ОСТ 26-07-763 |
|---|---|---|---|
| 2,5 | 500 | 300 | Б |
| | 600 | | |
| | 800 | 630 | В |
| | 1000 | 1000 | |
| | 1200 | 2500 | Г |
| | 1400 | | |
| | 1600 | | |
| 10 | 500 | 1000 | В |
| | 600 | | |
| | 800 | 2500 | Г |
| | 1000 | | |
| | 1200 | 5000 | Д |
| | 1400 | | |
| | 1600 | | |

За бажанням замовника можлива комплектація засувок електроприводами різних вітчизняних та зарубіжних виробників.

Застосовується для повного перекриття газопроводу доменного газу.

## Технічні характеристики

| | |
|---|---|
| Номінальний тиск | 2,5 кгс/см² |
| Робоче середовище | Доменний газ |
| Температура робочого середовища | Не більше +100 °С |
| Клас герметичності | А ДСТУ EN 12266-1 |
| Приєднання до трубопроводу | Фланцеве |
| Управління | Ручне |
| Хід шиберу | 180° |
| Напрямок подачі робочого середовища | Будь-який |
| Виготовлена відповідно до | ТУ У 28.1-31965106-013:2019 |
| Кліматичне виконання | У1 згідно з ГОСТ 15150 |
| Положення встановлення | Будь-яке |

Можливе виготовлення арматури з урахуванням спеціальних вимог замовника, які не суперечать вимогам чинної нормативної документації.

Засувка листова може поставлятися з комплектом монтажних частин (відповідними фланцями, прокладками, кріпленням).

## Матеріали основних деталей

| | |
|---|---|
| Напівкорпус | Сталь 20/25Л |
| Фланець | Ст3 |
| Шибер | Сталь 12Х13 |
| Вісь | Сталь 45 |
| Ущільнююче кільце | Гума |
| Ущільнення осі | Набивання АПР-31 |

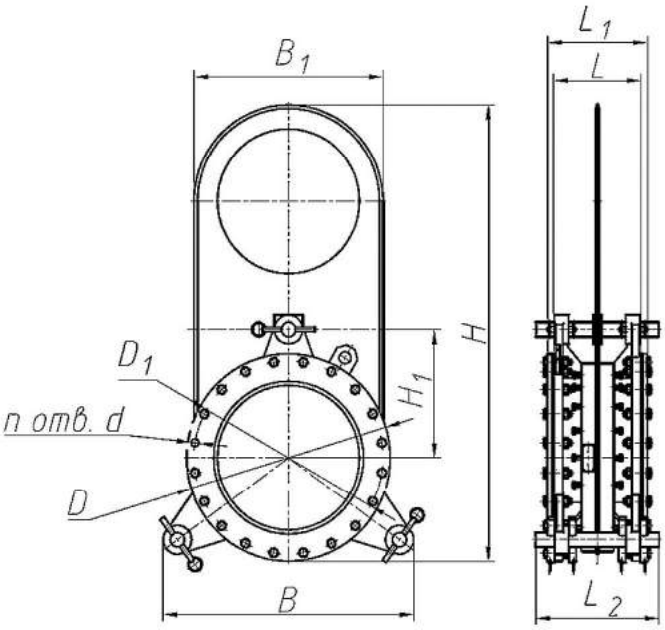


## Позначення та основні розміри засувки шиберної листової

| PN, кгс/см² | DN, мм | Позначення | D | $D_1$ | n | d | H | $H_1$ | L | $L_1$ | $L_2$ | B | $B_1$ | Маса, кг |
|---|---|---|---|---|---|---|---|---|---|---|---|---|---|---|
| | | | мм | | | | | | | | | | | |
| 2,5 | 600 | СЭ.ЗЛ.1.14.2.600.2,5.2 350006 | 860 | 800 | 20 | 26 | 1890 | 530 | 372 | 423 | 520 | 1058 | 800 | 732 |

# Засувка шиберна листова
## PN 4

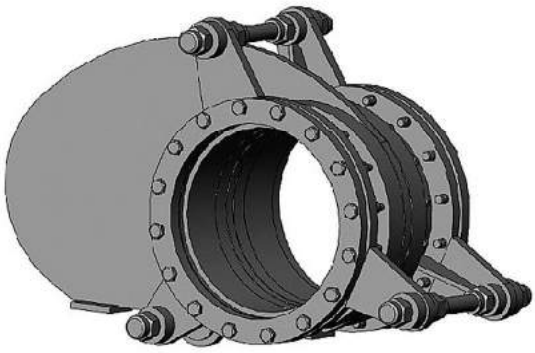

Застосовується для повного відділення повітронагрівачів від газопроводів і повітропроводів, що йдуть від центральної вентиляційної станції під час ремонту і ревізій повітронагрівачів та їх обладнання.

### Технічні характеристики

| | |
|---|---|
| Номінальний тиск | 4 кгс/см² |
| Робоче середовище | Повітря |
| Температура робочого середовища | Не більше +90 °С |
| Клас герметичності | А ДСТУ EN 12266-1 |
| Приєднання до трубопроводу | Фланцеве за ГОСТ 12815 |
| Управління | Ручне |
| Хід шиберу | 90° |
| Напрямок подачі робочого середовища | Будь-який |
| Виготовлена відповідно до | ТУ У 28.1-31965106-013:2019 |
| Кліматичне виконання | У1 згідно з ГОСТ 15150 |
| Положення встановлення | Будь-яке |

Можливе виготовлення арматури з урахуванням спеціальних вимог замовника, які не суперечать вимогам чинних стандартів.

### Матеріали основних деталей

| | |
|---|---|
| Напівкорпус | Сталь 20 |
| Фланець | Сталь 20 |
| Заслінка | Сталь 20 |
| Шпилька | Сталь 35 |
| Втулка | Бронза |
| Ущільнююче кільце | Гума |

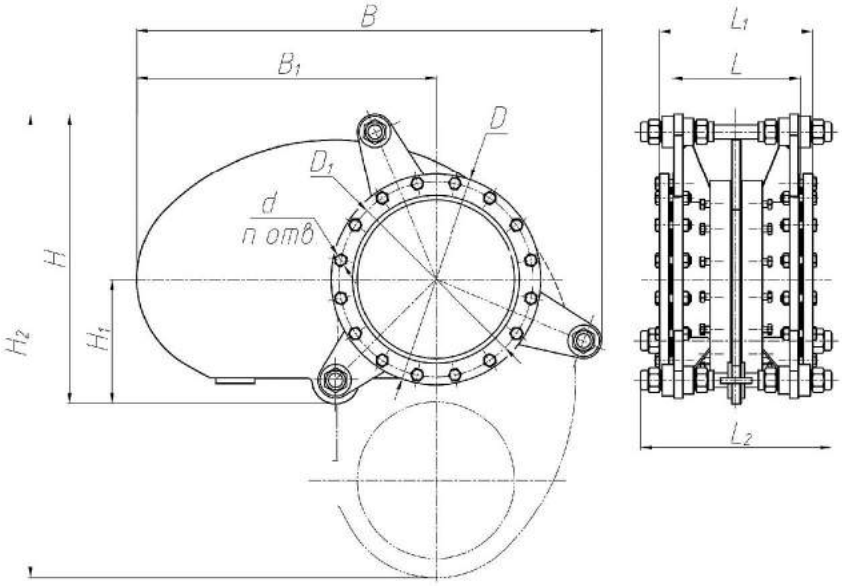


### Позначення та основні розміри засувки шиберної

| PN, кгс/см² | DN, мм | Позначення | D | $D_1$ | n | d | H | $H_1$ | $H_2$ | L | $L_1$ | $L_2$ | B | $B_1$ | Маса, кг |
|---|---|---|---|---|---|---|---|---|---|---|---|---|---|---|---|
| | | | мм | | | | | | | | | | | | |
| 4 | 400 | СЭ.ЗЛ.1.14.2.400.4.2 350002 | 535 | 495 | 16 | 22 | 738 | 264 | 1184 | 328 | 390 | 485 | 1184 | 762 | 270 |

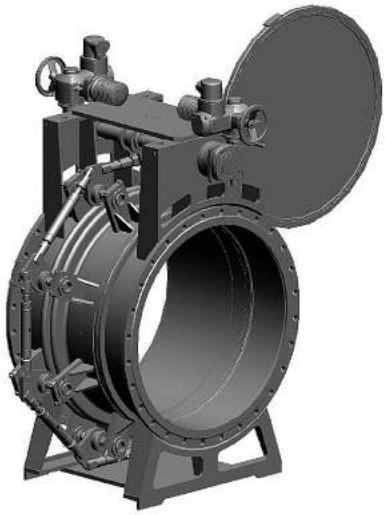

Застосовується для повного перекриття газопроводів на металургійних, нафтохімічних та газових підприємствах.

## Технічні характеристики

| | |
|---|---|
| Номінальний тиск | 0,3 кгс/см² |
| Робоче середовище | Доменний, коксовий, змішаний газ |
| Температура робочого середовища | Не більше +100 °С |
| Клас герметичності | А ДСТУ EN 12266-1 |
| Приєднання до трубопроводу | Фланцеве ДСТУ EN 1092-1, ДСТУ ISO 7005-1 (відповідають ГОСТ 12815) для PN1 |
| Управління: | |
| - механізмом затиску | Електропривід |
| - шибером | Електропривід |
| Хід шиберу | 90° |
| Напрямок подачі робочого середовища | За стрілкою А |
| Виготовлена відповідно до | ТУ У 28.1-31965106-013:2019 |
| Кліматичне виконання | У1 згідно з ГОСТ 15150 |
| Положення встановлення | На горизонтальному трубопроводі |

Можливе виготовлення арматури з урахуванням спеціальних вимог замовника, які не суперечать вимогам чинної нормативної документації.

Засувка листова може поставлятися з комплектом монтажних частин (відповідними фланцями, прокладками, кріпленням).

## Матеріали основних деталей

| | |
|---|---|
| Напівкорпус | Сталь 20 |
| Компенсатор | Сталь 09Г2С/08Х18Н10Т |
| Шибер | Сталь 20 |
| Важіль | Сталь 20 |
| Вал | Сталь 20Х13 |
| Вісь | Сталь 20Х13/14Х17Н2 |
| Втулки ходові | БрА9Ж3Л |
| Втулки ковзання | БрА9Ж3Л |
| Кільця ущільнювальні шиберу | Гума |

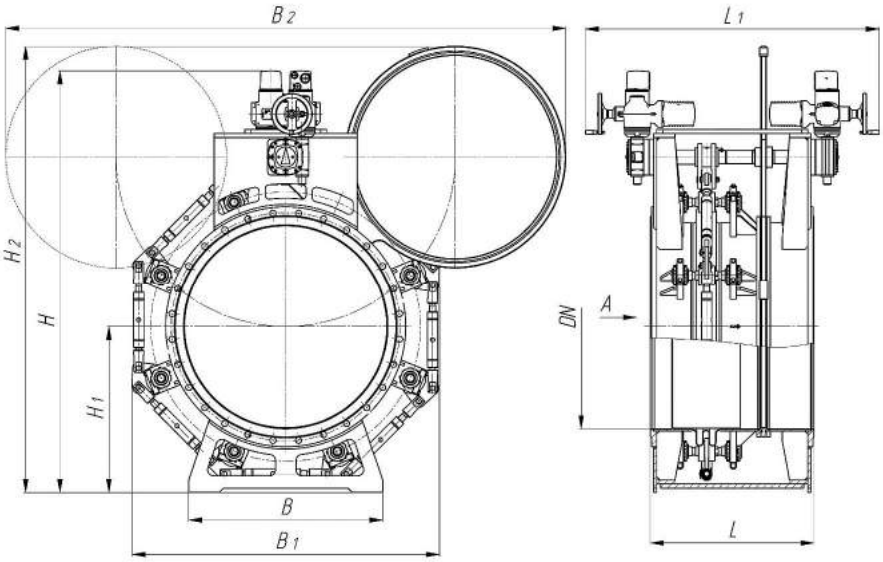


**Мал. 1**

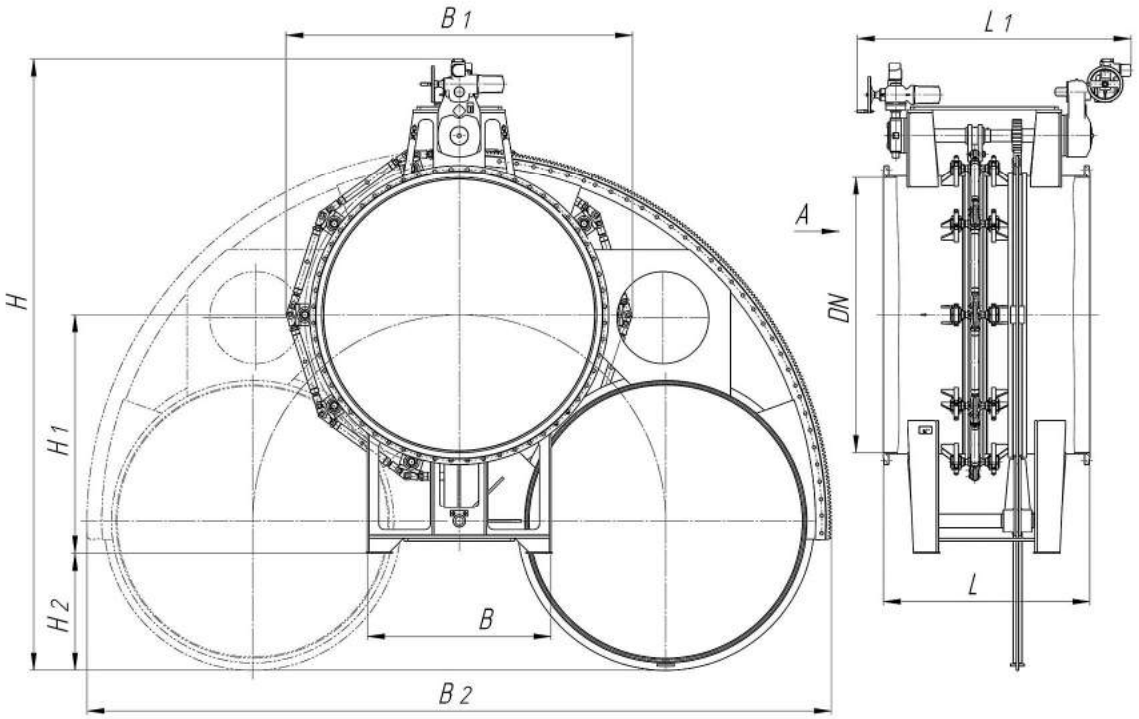


**Мал. 2**

## Позначення та основні розміри засувки листової

| PN, кгс/см² | DN, мм | Позначення | Мал. № | H | $H_1$ | $H_2$ | B | $B_1$ | $B_2$ | L | $L_1$ | Маса, кг |
|---|---|---|---|---|---|---|---|---|---|---|---|---|
| | | | | мм | | | | | | | | |
| 0,3 | 400 | СЭ.ЗЛ.1.10.2.400.0,3.9 350016 | 1 | 1048 | 413 | 1026 | 450 | 680 | 1225 | 520 | 1265 | 320 |
| | 600 | СЭ.ЗЛ.1.10.2.600.0,3.9 350017 | 1 | 1300 | 560 | 1420 | 600 | 900 | 1900 | 600 | 1320 | 610 |
| | 800 | СЭ.ЗЛ.1.10.2.800.0,3.9 350018 | 1 | 1670 | 650 | 1800 | 700 | 1150 | 2550 | 800 | 1400 | 980 |
| | 1000 | СЭ.ЗЛ.1.10.2.1000.0,3.9 350014 | 1 | 2060 | 810 | 2180 | 950 | 1504 | 2740 | 800 | 1437 | 1298 |
| | 1200 | СЭ.ЗЛ.1.10.2.1200.0,3.9 350019 | 1 | 2360 | 950 | 2560 | 1000 | 1720 | 4010 | 1000 | 1540 | 1640 |
| | 1400 | СЭ.ЗЛ.1.10.2.1400.0,3.9 350013 | 1 | 2700 | 1100 | 2890 | 1000 | 2050 | 3580 | 1000 | 1660 | 2170 |
| | 1600 | СЭ.ЗЛ.1.10.2.1600.0,3.9 350020 | 2 | 3560 | 1330 | 600 | 1200 | 2250 | 4900 | 1200 | 1720 | 3750 |
| | 2000 | СЭ.ЗЛ.1.10.2.2000.0,3.9 350021 | 2 | 4660 | 1600 | 720 | 1400 | 2460 | 5760 | 1200 | 2105 | 4980 |
| | 2400 | СЭ.ЗЛ.1.10.2.2400.0,3.9 350015 | 2 | 5325 | 2080 | 1015 | 1600 | 3021 | 6488 | 1800 | 2386 | 6450 |

# Фільтри

# Фільтр для води
## PN 10

Застосовуються для очищення або фільтрації води від твердих, великих та середніх зважених часток.

### Технічні характеристики

| | |
|---|---|
| Номінальний тиск | 10 кгс/см² |
| Робоче середовище | Вода |
| Температура робочого середовища | Від +3 °С до +50 °С |
| Розмір комірки сітки | 1х1 мм |
| Приєднання до трубопроводу | Фланцеве ДСТУ EN 1092-1, ДСТУ ISO 7005-1 (відповідають ГОСТ 12815) |
| Дренажний патрубок | DN 50, фланець ДСТУ EN 1092-1, ДСТУ ISO 7005-1 (відповідають ГОСТ 12815) |
| Напрямок подачі робочого середовища | За стрілкою на корпусі |
| Кліматичне виконання | У1 згідно з ГОСТ 15150 |
| Положення встановлення | Вертикальне |

Можливе виготовлення різних типорозмірів згідно із завданням замовника.

### Матеріали основних деталей

| | |
|---|---|
| Корпус | Сталь 20 |
| Патрубок | Сталь 20 |
| Кришка | Сталь 20 |
| Дренажний патрубок | Сталь 20 |
| Фільтруючий елемент | Сталь 08Х18Н10Т |

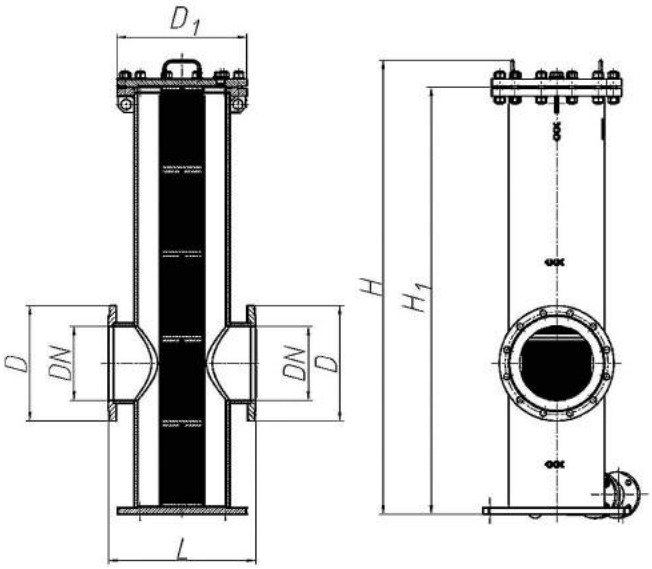


### Позначення, розміри, основні технічні дані та характеристики фільтра

| PN, кгс/см² | DN, мм | Позначення | Виконання | $D_1$ | L | D | H | $H_1$ | Маса, кг | $k_v$* |
|---|---|---|---|---|---|---|---|---|---|---|
| | | | | мм | | | | | | |
| 10 | 250 | СЭ.Ф.250.10 08004 | правое | 440 | 500 | 350 | 1547 | 1455 | 405 | 270 |
| | | СЭ.Ф.1.2.250.10 08.0005 | левое | | | | | | | |

*$k_v$ – пропускна здатність фільтру, м³/год.

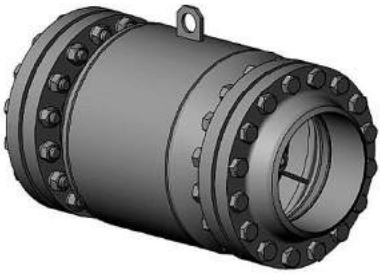

Застосовуються для очищення газоподібних середовищ від механічних домішок.

## Технічні характеристики

| | |
|---|---|
| Номінальний тиск | 40 кгс/см² |
| Робоче середовище | I – газоподібний кисень;<br>II – газоподібний азот |
| Температура робочого середовища | Від +40 °С до +60 °С |
| Розмір комірки сітки | 0,2х0,2 мм |
| Приєднання до трубопроводу | Під приварювання |
| Напрямок подачі робочого середовища | За стрілкою на корпусі |
| Кліматичне виконання | У3 згідно з ГОСТ 15150 |
| Положення встановлення | Горизонтальне |

Можливе виготовлення різних типорозмірів згідно із завданням замовника.

## Матеріали основних деталей

| | Виконання А | Виконання Б |
|---|---|---|
| Корпус | Сталь 20 | Сталь 12Х18Н10Т |
| Фланець | Сталь 20 | Сталь 12Х18Н10Т |
| Фільтруючий елемент | Латунь | |

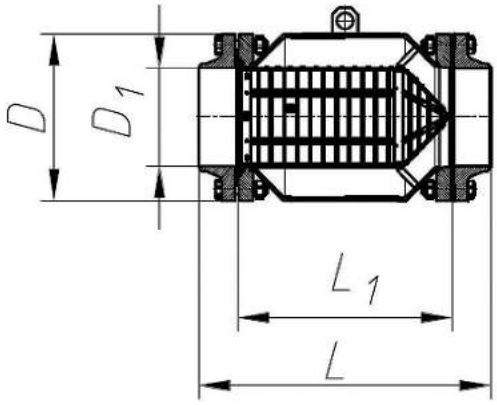


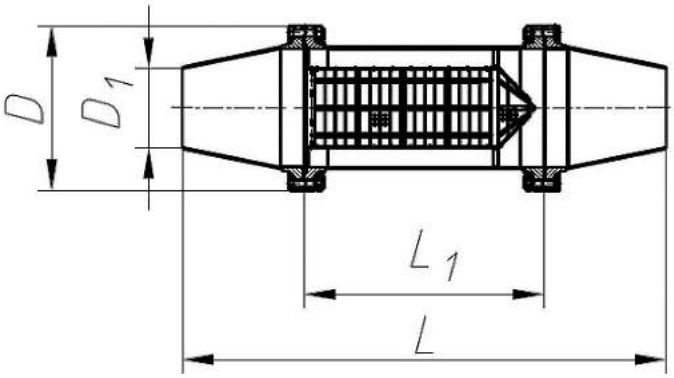


## Позначення, розміри, основні технічні дані та характеристики фільтрів

| PN, кгс/см² | DN, мм | Позначення | Виконання | Робоче середовище | D | D¹ | L | L¹ | Маса, кг |
|---|---|---|---|---|---|---|---|---|---|
| | | | | | мм | | | | |
| 40 | 300 | Ф.0300.040 080.003.00.000 | Б | I | 510 | 301 | 900 | 662 | 312 |
| | 400 | Ф.0400.040 080.002.00.000 | А | II | 840 | 398 | 2483 | 1430 | 889 |
| | 500 | Ф.0500.040 080.001.00.000 | Б | I | 1075 | 500 | 2919 | 1278 | 1600 |

*G – максимальна витрата, м³/год.

# Конденсатовідвідник поплавцевий

Застосовуються для автоматичного видалення конденсату з паропроводу та різноманітних пароприймачів з відповідними параметрами.

## Технічні характеристики

| | |
|---|---|
| Номінальний тиск | 100 кгс/см² |
| Робоче середовище | Конденсат водяної пари, вода, пара, пароводяна суміш |
| Температура робочого середовища | Не більше +450 °С |
| Пропуск середовища через затвор | Не допускається |
| Матеріал затвору | Корозійностійка сталь |
| Приєднання до трубопроводу | Муфтове, горизонтальне |
| Приєднання до дренажної системи | Фланцеве ДСТУ EN 1092-1, ДСТУ ISO 7005-1 (відповідають ГОСТ 12815) |
| Напрямок подачі робочого середовища | Під поплавок (за стрілкою на корпусі) |
| Управління | Автоматичне |
| Виготовлений відповідно до | ТУ У 25.3-33704680-015:2012 |
| Кліматичне виконання | У3 згідно з ГОСТ 15150 |
| Положення встановлення | На твердій опорі або фундаменті з вертикальним положенням осі поплавка “кришкою вгору”. До трубопроводу або апарату підключається у найнижчій точці трубою з ухилом 1:10 у бік конденсатовідвідника. |

Можливе виготовлення різних типорозмірів згідно із завданням замовника.

## Матеріали основних деталей

| | |
|---|---|
| Корпус | Сталь 20 |
| Кришка | Сталь 20 |
| Поплавок | Сталь 20 |
| Пробка поплавця | Сталь 12Х18Н10Т |
| Сідло | Сталь 12Х18Н10Т |
| Клапан | Сталь 12Х18Н10Т |
| Ущільнення корпусу | Пароніт |
| Ущільнення у затворі | Метал по металу |

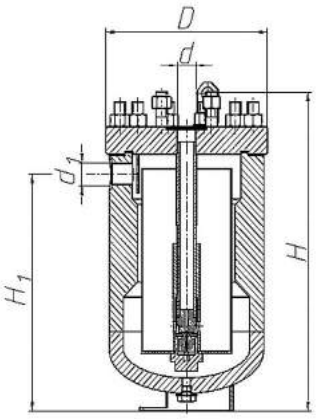


## Позначення, розміри, основні технічні дані та характеристики

| PN, кгс/см² | DN, мм | Позначення | Аналог | D | $H_1$ | H | d | $d_1$ | Хід, мм | Δp* | Маса, кг | $k_{vy}$** |
|---|---|---|---|---|---|---|---|---|---|---|---|---|
| | | | | мм | | | | | | | | |
| 100 | 25 | СЭ.К.1.3.4.25.100.2 450001 | 5с-1-2 | 230 | 309,5 | 415,5 | 26 | М27х2 | 8 | 3–20 | 64 | 0,52 |

*Δp – мінімальний перепад тиску, кгс/см²;
**$k_{vy}$ – умовна пропускна спроможність, м³/год.

# Прилади водовказівні
## PN 25/63 Pp 100/155

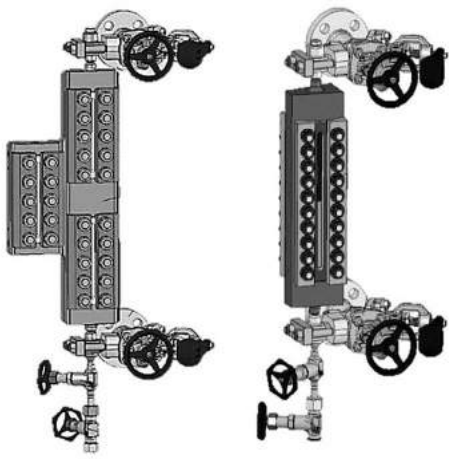

Застосовуються для безпосереднього спостереження за положенням рівня води в барабанах котлоагрегатів або судинах.

### Технічні характеристики

| | |
|---|---|
| Матеріал корпусних деталей | Сталь 20 |
| Приєднання до трубопроводу | Під приварювання, муфтове |
| Напрямок подачі робочого середовища | За стрілкою на корпусі |
| Управління | Автоматичне |
| Кліматичне виконання | У1, У3 згідно з ГОСТ 15150 |
| Положення встановлення | Вертикальне |

Можливе виготовлення арматури з урахуванням спеціальних вимог замовника, які не суперечать вимогам чинної нормативної документації.

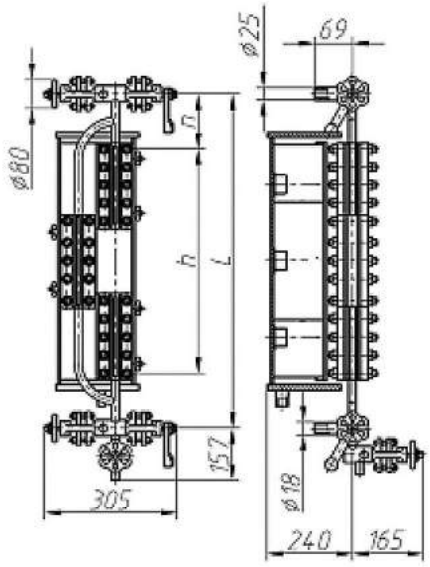


Мал. 1

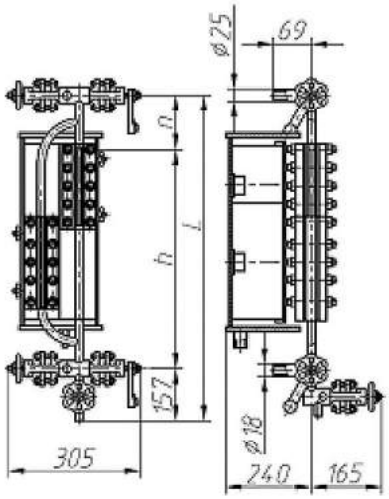


Мал. 2

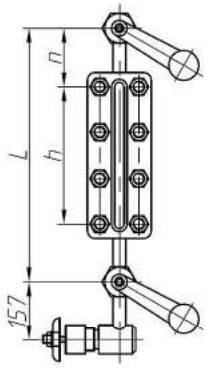


Мал. 3

| PN, МПа | DN, мм | Позначення | Аналог | Середовище | Тр, °С | L | h | n | Мал. | Маса, кг |
|---|---|---|---|---|---|---|---|---|---|---|
| | | | | | | мм | | | | |
| 2,5 | 10 | ПВ.010.025-1 | Т-45-1 | Вода/пара | 225 | 400 | 200 | 98,5 | 3 | 11,5 |
| 2,5 | 10 | ПВ.010.025-2 | Т-45-2 | | 225 | 440 | 230 | 103,5 | 3 | 12,5 |
| 6,3 | 20 | ПВ.020.063 | Т-29бм | | 270 | 600 | 320 | 135 | 2 | 57 |
| 10,0* | 20 | ПВ.020.100 | Т-74бм | | 280 | 950 | 550 | 200 | 1 | 93 |
| 15,5* | 20 | ПВ.020.155 | Т-228бм | | 345 | 670 | 400 | 140 | 1 | 71 |

* тиск Pp.

**Відомості про виробників електроприводів, які застосовуються для ТПА виробництва Концерну «СоюзЕнерго»**

| Найменування організації-виробника/марка електроприводу | Типи (серії) електроприводів, що використовуються | Сайт виробника |
|---|---|---|
| ТОВ «НВО «СоюзЕнергоМаш» | Неповнооборотні (фланцеві та з важелем) | souzenergo.com/ |
| | Багатооборотні типу А, Б, В, Г, Д | |
| ZPA Pecky | MOK, MON, MTN | zpa-pecky.cz/ |
| Regada | SO, MO, ST, STR, MT | regada.sk/ |
| AUMA | SA, SAR, SG, SGR | auma.com/ |
| Rotork | IQ3, A | rotork.com/ |

* За бажанням замовника можлива комплектація ТПА електроприводами інших виробників.

# Затвори дискові

# Умовне позначення виробів ТПА

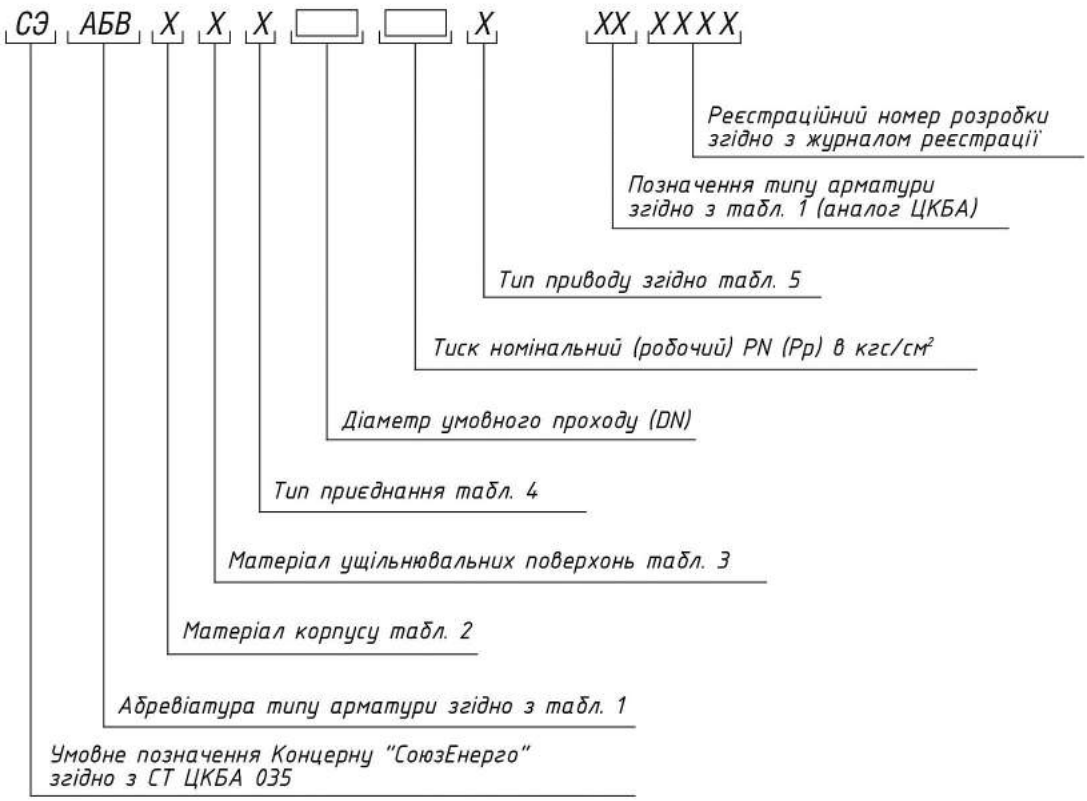


### Таблиця 1. Тип арматури

| Тип арматури | Абревіатура | Позначення |
|---|---|---|
| Затвор дисковый | ЗПД, ЗД | 32, 19 |

### Таблиця 2. Матеріал корпусу

| Матеріал корпусу | Позначення |
|---|---|
| Вуглецева сталь | 1 |
| Легована сталь | 2 |
| Корозійностійка сталь | 3 |
| Сірий чавун | 4 |
| Ковкий чавун | 5 |
| Високоміцний чавун | 6 |

### Таблиця 3. Матеріал ущільнювальних поверхонь

| Матеріал ущільнювальних поверхонь | Позначення |
|---|---|
| Без ущільнення | 0 |
| Корозійностійка сталь | 3 |
| Гума | 10 |

### Таблиця 4. Тип приєднання

| Тип приєднання | Позначення |
|---|---|
| Міжфланцеве | 1 |
| Фланцеве | 2 |
| Під приварювання | 3 |

### Таблиця 5. Тип приводу

| Привід | Позначення |
|---|---|
| Ручний (маховик, рукоятка) | 2 |
| Механічний з черв'ячною передачею | 5(3) |
| Електричний | 9 |

# Затвори поворотні дискові
**PN 0,1/6/10**

Застосовуються як запірні пристрої для відключення потоку робочого середовища в трубопроводах.

## Технічні характеристики

| | |
|---|---|
| Номінальний тиск | 10 кгс/см$^2$; можливо також 6 та 0,1 кгс/см$^2$ |
| Робоче середовище | Вода, рідка пульпа, мережева вода у відкритих та закритих системах теплопостачання та гарячого водопостачання |
| Температура робочого середовища | Не більше +100 °С |
| Приєднання до трубопроводу | Фланцеве за ДСТУ EN 1092-1, ДСТУ ISO 7005-1, (відповідають ГОСТ 12815) (мал. 1);<br>Під приварювання (мал. 2) |
| Клас герметичності | А ДСТУ EN 12266-1 |
| Управління | I – ручне (маховик);<br>II – неповнооборотний електропривід;<br>III - багатооборотний електропривід з важільним механізмом |
| Кут повороту диска | 90° |
| Виготовлені відповідно до | ТУ У 28.1-31965106-014:2019 |
| Напрямок подачі робочого середовища | На диск з боку валу |
| Кліматичне виконання | У1 згідно з ГОСТ 15150 |
| Положення встановлення | Для типу I – будь-яке, для типу II, III – з розташуванням електроприводу у верхній півсфері, вісь обертання диска – горизонтально |

Можливе виготовлення арматури з урахуванням спеціальних вимог замовника, які не суперечать вимогам чинної нормативної документації.

## Матеріали основних деталей

| | Виконання А | Виконання Б |
|---|---|---|
| Корпус | Ст3, Сталь 20, 09Г2С | |
| Диск | Сталь 20 | |
| Втулка | Бронза | |
| Вал | Сталь 14Х17Н2 | |
| Наплавлення | ЦН-6Л | |
| Ущільнення валу | Терморозширений графіт | Гумові кільця |
| Ущільнення затвору | Метал-гума | |

## Аналоги

32с310р – ручне управління
32с910р – з електроприводом

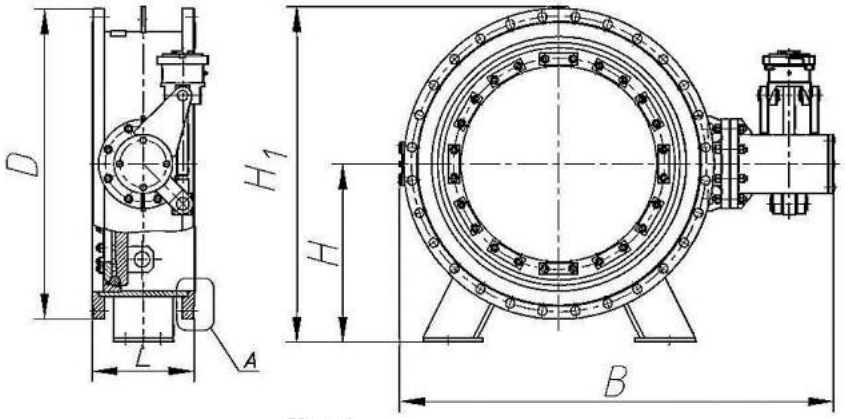


Мал. 1

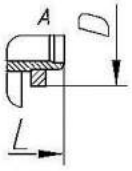


Мал. 2

## Позначення, розміри, основні технічні дані та характеристики затворів дискових

| PN, кгс/см² | DN, мм | Позначення | Виконання | Мал. | L | D | B | H | $H_1$ | Тип управління | Маса, кг., не більше* |
|---|---|---|---|---|---|---|---|---|---|---|---|
| | | | | | мм | | | | | | |
| 10 | 200 | СЭ.ЗПД.1.10.2.200.10.2 326139 | Б | 1 | 230 | 335 | 461 | - | 294 | I | 53 |
| | | СЭ.ЗПД.1.10.2.200.10.9 326140 | | | | | | | | II | |
| | | СЭ.ЗПД.1.10.2.200.10.9 326141 | | | | | | | | III | |
| | | СЭ.ЗПД.1.10.3.200.10.2 326145 | | 2 | | - | 438 | - | - | I | 46 |
| | | СЭ.ЗПД.1.10.3.200.10.9 326146 | | | | | | | | II | |
| | | СЭ.ЗПД.1.10.3.200.10.9 326147 | | | | | | | | III | |
| | 300 | СЭ.ЗПД.1.10.2.300.10.2 326175 | | 1 | 220 | 440 | 605 | - | 448 | I | 75 |
| | | СЭ.ЗПД.1.10.2.300.10.9 326176 | | | | | | | | II | |
| | | СЭ.ЗПД.1.10.2.300.10.9 326177 | | | | | | | | III | |
| | | СЭ.ЗПД.1.10.3.300.10.2 326181 | | 2 | | 316 | 582 | - | 386 | I | 63 |
| | | СЭ.ЗПД.1.10.3.300.10.9 326182 | | | | | | | | II | |
| | | СЭ.ЗПД.1.10.3.300.10.9 326183 | | | | | | | | III | |
| | 400 | СЭ.ЗПД.1.10.2.400.10.2 326193 | | 1 | 240 | 565 | 771 | 400 | 581 | I | 145 |
| | | СЭ.ЗПД.1.10.2.400.10.9 326194 | | | | | | | | II | |
| | | СЭ.ЗПД.1.10.2.400.10.9 326195 | | | | | | | | III | |
| | | СЭ.ЗПД.1.10.3.400.10.2 326199 | | 2 | | - | | | | I | 130 |
| | | СЭ.ЗПД.1.10.3.400.10.9 326200 | | | | | | | | II | |
| | | СЭ.ЗПД.1.10.3.400.10.9 326201 | | | | | | | | III | |
| | 500 | СЭ.ЗПД.1.10.2.500.10.2 326211 | | 1 | 275 | 670 | 927 | 358 | 713 | I | 210 |
| | | СЭ.ЗПД.1.10.2.500.10.9 326212 | | | | | | | | II | |
| | | СЭ.ЗПД.1.10.2.500.10.9 326213 | | | | | | | | III | |
| | | СЭ.ЗПД.1.10.3.500.10.2 326217 | | 2 | | - | | | | I | 185 |
| | | СЭ.ЗПД.1.10.3.500.10.9 326218 | | | | | | | | II | |
| | | СЭ.ЗПД.1.10.3.500.10.9 326219 | | | | | | | | III | |
| | 600 | СЭ.ЗПД.1.10.2.600.10.2 326229 | | 1 | 300 | 780 | 1090 | 432 | 858 | I | 306 |
| | | СЭ.ЗПД.1.10.2.600.10.9 326230 | | | | | | | | II | |
| | | СЭ.ЗПД.1.10.2.600.10.9 326231 | | | | | | | | III | |
| | | СЭ.ЗПД.1.10.3.600.10.2 326235 | | 2 | | - | | | | I | 250 |
| | | СЭ.ЗПД.1.10.3.600.10.9 326236 | | | | | | | | II | |
| | | СЭ.ЗПД.1.10.3.600.10.9 326237 | | | | | | | | III | |
| | 800 | СЭ.ЗПД.1.10.2.800.10.9 326241 | | 1 | 350 | 1010 | 1428 | 545 | 1078 | II | 630 |
| | | СЭ.ЗПД.1.10.2.800.10.9 326242 | | | | | | | | III | |
| | | СЭ.ЗПД.1.10.3.800.10.9 326245 | | 2 | | - | | | | II | 520 |
| | | СЭ.ЗПД.1.10.3.800.10.9 326246 | | | | | | | | III | |
| | 1000 | СЭ.ЗПД.1.10.2.1000.10.9 326249 | | 1 | 400 | 1220 | 1715 | 700 | 1318 | II | 1080 |
| | | СЭ.ЗПД.1.10.2.1000.10.9 326250 | | | | | | | | III | |
| | | СЭ.ЗПД.1.10.3.1000.10.9 326253 | | 2 | | 1120 | | | | II | 880 |
| | | СЭ.ЗПД.1.10.3.1000.10.9 326254 | | | | | | | | III | |

| PN, кгс/см² | DN, мм | Позначення | Виконання | Мал. | L | D | B | H | $H_1$ | Тип управління | Маса, кг., не більше* |
|---|---|---|---|---|---|---|---|---|---|---|---|
| | | | | | мм | | | | | | |
| | 1200 | СЭ.ЗПД.1.10.2.1200.10.9 326259 | А | 1 | 450 | 1455 | 2331 | - | 1516 | II | 1860 |
| | | СЭ.ЗПД.1.10.2.1200.10.9 326260 | | | | | | | | III | |
| | | СЭ.ЗПД.1.10.3.1200.10.9 326263 | | 2 | | - | | | | II | 1560 |
| | | СЭ.ЗПД.1.10.3.1200.10.9 326264 | | | | | | | | III | |
| | 1400 | СЭ.ЗПД.1.10.2.1400.10.9 326267 | | 1 | 500 | 1675 | 2403 | 900 | 1790 | II | 2550 |
| | | СЭ.ЗПД.1.10.2.1400.10.9 326268 | | | | | | | | III | |
| | | СЭ.ЗПД.1.10.3.1400.10.9 326271 | | 2 | | - | | | | II | 2100 |
| | | СЭ.ЗПД.1.10.3.1400.10.9 326272 | | | | | | | | III | |
| | 1600 | СЭ.ЗПД.1.10.2.1600.10.9 326275 | | 1 | 550 | 1915 | 2622 | 974 | 1975 | II | 2900 |
| | | СЭ.ЗПД.1.10.2.1600.10.9 326276 | | | | | | | | III | |
| | | СЭ.ЗПД.1.10.3.1600.10.9 326279 | | 2 | | - | | | | II | 2350 |
| | | СЭ.ЗПД.1.10.3.1600.10.9 326280 | | | | | | | | III | |
| 6 | 700 | СЭ.ЗПД.1.10.2.700.6.9 326001 | | 1 | 350 | 860 | 1219 | 460 | 926 | III | 425 |
| 0,1 | 1800 | СЭ.ЗД.2.10.2.1800.0,1.9 326008 | | 1 | 600 | 1985 | 2915 | 1020 | 2012 | II | 2715 |

* Маса затворів вказана без урахування електроприводу.

## Технічні характеристики для вибору електроприводу
## Багатооборотний електропривод

| PN, кгс/см² | DN, мм | Максимальний крутний момент для відкр/закр, Н·м | Необхідна кількість обертів | Тип приєднання за ОСТ 26-07-763 |
|---|---|---|---|---|
| 10 | 200 | 22 | 24 | М |
| | 300 | 35 | 29 | А |
| | 400 | 70 | 29 | |
| | 500 | 145 | 24 | Б |
| | 600 | 290 | 32 | |
| | 800 | 400 | 40 | В |
| | 1000 | 530 | 38 | |
| | 1200 | 730 | 35,5 | |
| | 1400 | 1200 | 53 | Г |
| | 1600 | 2100 | 61 | |
| 6 | 700 | 310 | 31 | В |

## Неповнооборотний електропривод

| PN, кгс/см² | DN, мм | Для неповнооборотних приводів приєднання за ISO 5211 | Необхідний крутний момент для відкр/закр, Н·м |
|---|---|---|---|
| 10 | 200 | F05 | 120 |
| | 300 | F10 | 490 |
| | 400 | F12 | 770 |
| | 500 | F14 | 1480 |
| | 600 | F16 | 2800 |
| | 800 | F25 | 5900 |
| | 1000 | F30 | 12100 |
| | 1200 | F30 | 16000 |
| | 1400 | - | - |
| | 1600 | - | - |
| 0,1 | 1600 | F35 | 8000 |

За бажанням замовника можлива комплектація затворів поворотних дискових електроприводами різних вітчизняних та зарубіжних виробників.

# Затвори поворотні дискові з еластичним ущільненням
**PN 10÷16**

Застосовуються як запірні пристрої для відключення потоку робочого середовища в трубопроводах

## Технічні характеристики

| | |
|---|---|
| Номінальний тиск | 10÷16 кгс/см² |
| Робоче середовище | Вода, хім. очищена вода та ін. середовища нейтральні по відношенню до основних матерів виробу |
| Температура робочого середовища | Не більше +120 °С |
| Приєднання до трубопроводу | Фланцеве ДСТУ EN 1092-2, ДСТУ ISO 7005-2 (відповідають ГОСТ 12815), міжфланцеве |
| Фланець під електропривід (редуктор) | За ISO 5211 |
| Клас герметичності | А ДСТУ EN 12266-1 |
| Управління | Неповнообіговий електропривод, редуктор. |
| Кут повороту диска | 90° |
| Виготовлені відповідно до | ТУ У 28.1-31965106-014:2019 |
| Напрямок подачі робочого середовища | На диск з боку валу |
| Кліматичне виконання | У1 згідно з ГОСТ 15150 |
| Положення встановлення | З розташуванням редуктора (електроприводу) у верхній півсфері, вісь обертання диска – горизонтально |

Можливе виготовлення арматури з урахуванням спеціальних вимог замовника, які не суперечать вимогам чинної нормативної документації.

## Матеріали основних деталей

| | |
|---|---|
| Корпус | ВЧ40 |
| Диск | Сталь 20, 25Л, 08Х18Н10, 08Х17Н13М2Т+ EPDM |
| Сідло | EPDM |
| Вал | Сталь 20Х13 |
| Втулка валу | Бронза |
| Ущільнення валу | NBR |

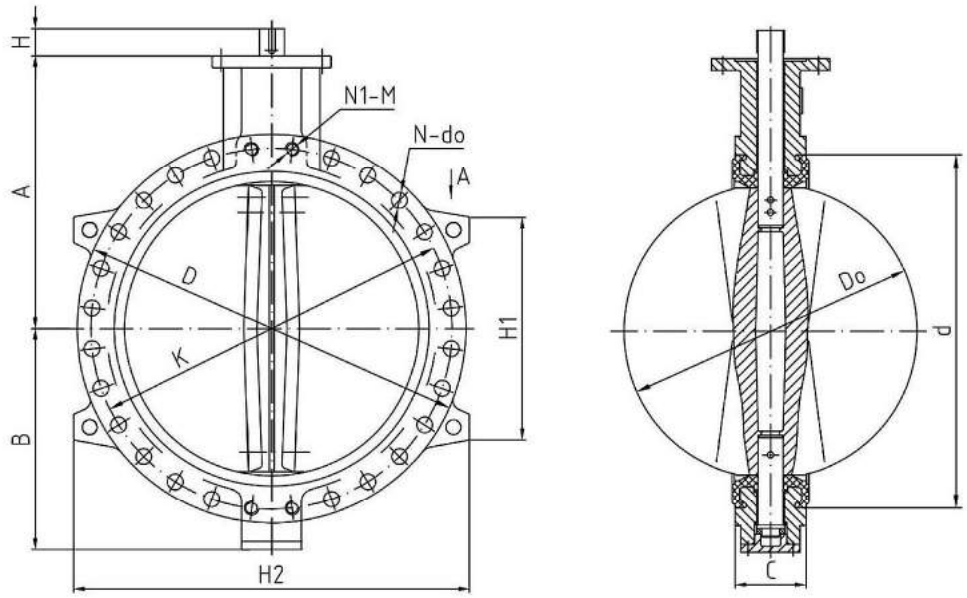


DN400 ~DN800 З ОДНИМ ВАЛОМ
DN900 ~DN2000 З ДВОМА ВАЛАМИ

## Позначення, розміри, основні технічні дані та характеристики затворів дискових

| PN, кгс/см² | DN, мм | Позначення | A | B | H | | Do | C | D | K | | d | N-do | | N1-M | | b | $H_1$ | $H_2$ | Маса, кг* |
|---|---|---|---|---|---|---|---|---|---|---|---|---|---|---|---|---|---|---|---|---|
| | | | | | 10 | 16 | | | | 10 | 16 | | 10 | 16 | 10 | 16 | | | | |
| 10÷16 | 400 | СЭ.3ПД.6.10.2.400.16.9 | 400 | 325 | 51 | 60 | 390 | 102 | 580 | 515 | 525 | 450 | 12-18 | 12-31 | 4-М24 | 4-М27 | 24,5 | 337 | 600 | 12 |
| | 450 | СЭ.3ПД.6.10.2.450.16.9 | 422 | 345 | 51 | 60 | 441 | 114 | 640 | 565 | 585 | 201 | 16-28 | 16-31 | 4-М24 | 4-М27 | 25,5 | 370 | 660 | 160 |
| | 500 | СЭ.3ПД.6.10.2.500.16.9 | 480 | 378 | 57 | 75 | 492 | 127 | 715 | 620 | 650 | 555 | 16-28 | 16-34 | 4-М24 | 4-М30 | 26,5 | 412 | 735 | 180 |
| | 600 | СЭ.3ПД.6.10.2.600.16.9 | 562 | 475 | 70 | 75 | 593 | 154 | 840 | 725 | 770 | 660 | 16-31 | 16-37 | 4-М27 | 4-М33 | 30 | 483 | 860 | 233 |
| | 700 | СЭ.3ПД.6.10.2.700.16.9 | 624 | 543 | 66 | 70 | 695 | 165 | 910 | 840 | 840 | 753 | 20-31 | 20-37 | 4-М27 | 4-М33 | 32,5 | 520 | 926 | 310 |
| | 800 | СЭ.3ПД.6.10.2.800.16.9 | 672 | 606 | 66 | 75 | 795 | 190 | 1025 | 950 | 950 | 860 | 20-34 | 20-41 | 4-М30 | 4-М36 | 35 | 586 | 1045 | 430 |
| | 900 | СЭ.3ПД.6.10.2.900.16.9 | 720 | 670 | 110 | | 865 | 203 | 1125 | 1050 | 1050 | 963 | 24-34 | 24-41 | 4-М30 | 4-М36 | 37,5 | 648 | 1155 | 648 |
| | 1000 | СЭ.3ПД.6.10.2.1000.16.9 | 800 | 735 | 135 | | 965 | 216 | 1255 | 1160 | 1170 | 1064 | 24-37 | 24-44 | 4-М33 | 4-М39 | 40 | 717 | 1285 | 895 |
| | 1100 | СЭ.3ПД.6.10.2.1100.16.9 | 900 | 830 | 135 | | 1065 | 254 | 1355 | 1270 | 1270 | 1176 | 28-37 | 28-44 | 4-М33 | 4-М39 | 42,5 | 778 | 1385 | 932 |
| | 1200 | СЭ.3ПД.6.10.2.1200.16.9 | 941 | 878 | 150 | | 1160 | 254 | 1485 | 1380 | 1390 | 1278 | 28-41 | 28-50 | 4-М36 | 4-М45 | 45 | 849 | 1515 | 1192 |
| | 1400 | СЭ.3ПД.6.10.2.1400.16.9 | 1040 | 1009 | 150 | | 1385 | 279 | 1685 | 1590 | 1590 | 1490 | 32-44 | 32-50 | 4-М39 | 4-М45 | 46 | 963 | 1715 | 1432 |
| | 1500 | СЭ.3ПД.6.10.2.1500.16.9 | 1080 | 1040 | 150 | | 1457 | 318 | 1820 | 1700 | 1710 | 1638 | 32-44 | 32-57 | 4-М39 | 4-М52 | 47,5 | 1039 | 1850 | 2022 |
| | 1600 | СЭ.3ПД.6.10.2.1600.16.9 | 1150 | 1132 | 180 | | 1574 | 318 | 1930 | 1820 | 1820 | 1704 | 36-50 | 36-57 | 4-М45 | 4-М52 | 49 | 1101 | 1960 | 2350 |
| | 1800 | СЭ.3ПД.6.10.2.1800.16.9 | 1280 | 1270 | 230 | | 1775 | 356 | 2130 | 2020 | 2020 | 1893 | 36-50 | 36-57 | 4-М45 | 4-М52 | 52 | 1213 | 2160 | 3925 |
| | 2000 | СЭ.3ПД.6.10.2.2000.16.9 | 1390 | 1350 | 280 | | 1955 | 406 | 1345 | 2230 | 2230 | 2105 | 40-50 | 40-62 | 4-М45 | 4-М56 | 55 | 1334 | 1375 | 5425 |

* Маса затворів вказана без урахування електроприводу.

За бажанням замовника можлива комплектація затворів поворотних дискових електроприводами різних вітчизняних та зарубіжних виробників.

# Затвори поворотні дискові
## PN 16

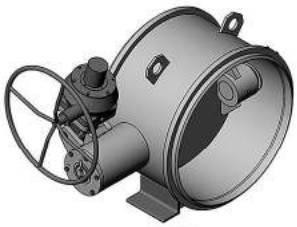

Застосовуються як запірні пристрої для відключення потоку робочого середовища в трубопроводах.

### Технічні характеристики

| | |
|---|---|
| Номінальний тиск | 16 кгс/см² |
| Робоче середовище | Вода, рідка пульпа, максимальна температура не більше +100 °С |
| Приєднання до трубопроводу | Фланцеве за ДСТУ EN 1092-1, ДСТУ ISO 7005-1 (відповідають ГОСТ 12815); |
| Клас герметичності | А ДСТУ EN 12266-1 |
| Управління | I – ручне (маховик);<br>II – неповноповоротний електропривод;<br>III - багатооборотний електропривод з важелевим механізмом |
| Кут повороту диску | 90° |
| Виготовлений згідно з | ТУ У 28.1-31965106-014:2019 |
| Напрямок подачі робочого середовища | На диск з боку валу |
| Кліматичне виконання | У1, У3 згідно з ГОСТ 15150 |
| Положення встановлення | Будь-яке, з розташуванням електроприводу у верхній півсфері, вісь обертання диска – горизонтально |

Можливе виготовлення арматури з урахуванням спеціальних вимог замовника, які не суперечать вимогам чинної нормативної документації.

### Матеріали основних деталей

| | |
|---|---|
| Корпус | Сталь 20/09Г2С |
| Диск поворотний | Сталь 20/09Г2С |
| Вал | Сталь 14Х17Н2 |
| Вісь | Сталь 14Х17Н2 |
| Втулка | Бронза |
| Кільце корпусу | Сталь 08Х18Н10Т |
| Кільце (ущільнююче) | Гума |
| Ущільнення валу, осі | Гумові кільця |

### Аналоги

32с316р – ручне управління
32с916р – з електроприводом

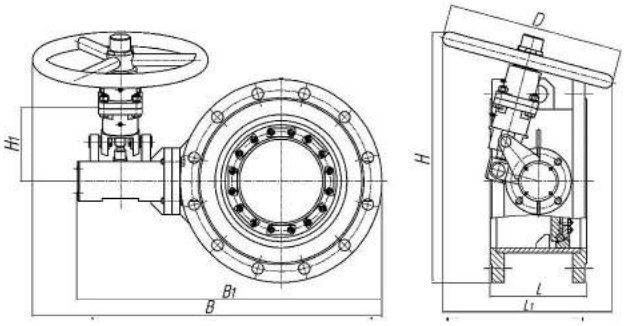


Мал. 1

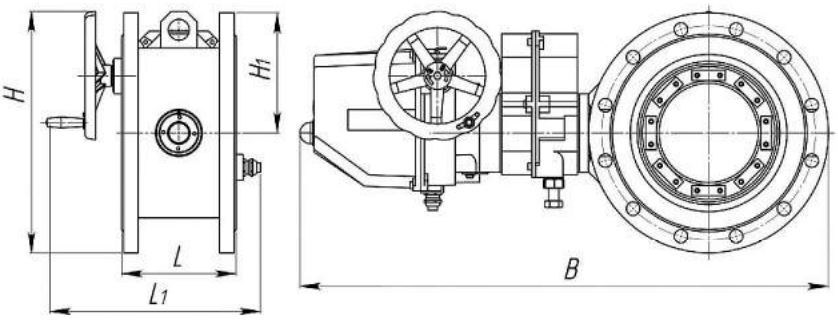


Мал. 2

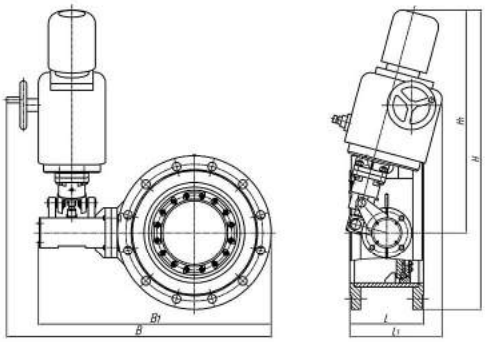

Мал. 3

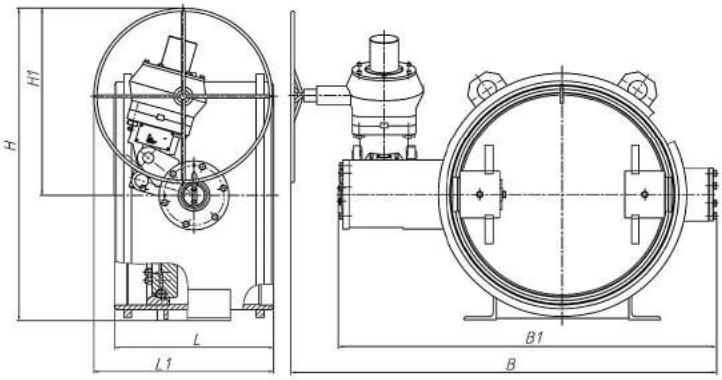


Мал. 4

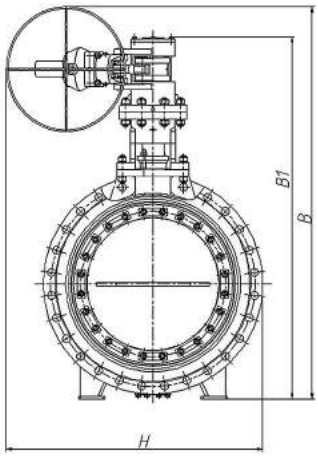


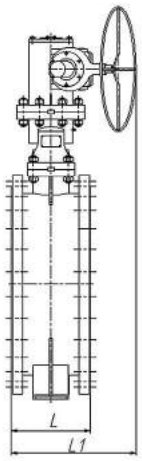


Мал. 5

## Позначення, розміри, основні технічні дані та характеристики затворів поворотних дискових

| PN, кгс/см² | DN, мм | Позначення | L | $L_1$ | D | B | $B_1$ | H | $H_1$ | Мал. | Тип управління | Маса, кг |
|---|---|---|---|---|---|---|---|---|---|---|---|---|
| | | | мм | | | | | | | | | |
| 16 | 300 | СЭ.ЗПД.1.10.2.300.16.2 320012 | 220 | 387 | 400 | 796 | 696 | 568 | 338 | 1 | I | 109 |
| | | СЭ.ЗПД.1.10.2.300.16.9 320013 | | 412 | - | 1014 | - | 463 | 233 | 2 | II | 130 |
| | | СЭ.ЗПД.1.10.2.300.16.9 320014 | | 347 | - | 791 | 696 | 890 | 660 | 3 | III | 119 |
| | 450 | СЭ.ЗПД.1.10.2.450.16.2 326012 | 350 | 720 | - | 850 | 961 | 815 | 510 | 1 | I | 210 |
| | | СЭ.ЗПД.1.10.2.450.16.9 326003 | | 801 | - | 1077 | 961 | 1057 | 727 | 3 | III | 308 |
| | 700 | СЭ.ЗПД.2.10.3.700.16.5 326009 | 500 | 650 | - | 1335 | 1187 | 1025 | 625 | 4 | I | 555 |
| | | СЭ.ЗПД.2.10.3.700.16.9 326013 | | 570 | - | 1200 | 1187 | 850 | 520 | 4 | III | 700 |
| | 1000 | СЭ.ЗПД.2.10.2.1000.16.5 326011 | 450 | 711 | 710 | 2241 | 2071 | 1466 | - | 5 | I | 1627 |
| | | СЭ.ЗПД.2.10.2.1000.16.9 326010 | | 760 | - | 2100 | 2071 | 1500 | - | 5 | III | 1800 |

## Технічні характеристики для вибору електроприводу

| PN | DN | Необхідний крутний момент для відкр/закр, Н·м | Необхідна кількість обертів | Тип приєднання за ОСТ 26-07-763 |
|---|---|---|---|---|
| 16 | 300 | 80 | 24 | А |
| | 450 | 150 | 27 | Б |
| | 700 | 280 | 37 | В |
| | 1000 | 584 | 36 | В |

За бажанням замовника можлива комплектація затворів поворотних дискових електроприводами різних вітчизняних та зарубіжних виробників.

# Затвори поворотні дискові
## PN 25

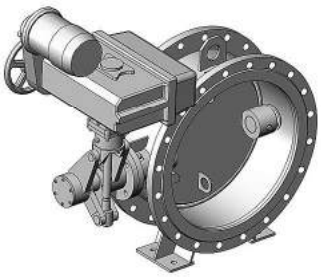

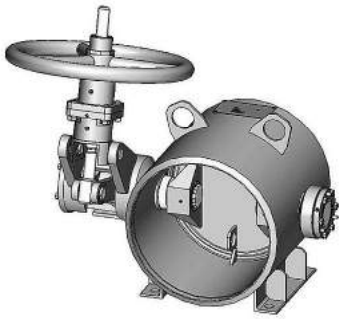

Застосовуються як запірні пристрої для відключення потоку робочого середовища в трубопроводах.

### Технічні характеристики

| | |
|---|---|
| Номінальний тиск | 25 кгс/см$^2$ |
| Робоче середовище | Вода, рідка пульпа, мережева вода у відкритих та закритих системах теплопостачання та гарячого водопостачання |
| Температура робочого середовища | Не більше +200 °С |
| Приєднання до трубопроводу | Фланцеве за ДСТУ EN 1092-1, ДСТУ ISO 7005-1 (відповідають ГОСТ 12815);<br>під приварювання (мал. 2) |
| Клас герметичності | А ДСТУ EN 12266-1 |
| Управління | I – ручне (маховик);<br>II - багатооборотний електропривод з важільним механізмом |
| Кут повороту диску | 90° |
| Виготовлений згідно з | ТУ У 28.1-31965106-014:2019 |
| Напрямок подачі робочого середовища | На диск з боку валу |
| Кліматичне виконання | У1 згідно з ГОСТ 15150 |
| Положення встановлення | для типу I – будь-яке, для типу II – з розташуванням електроприводу у верхній півсфері, вісь обертання диска – горизонтально |

Можливе виготовлення арматури з урахуванням спеціальних вимог замовника, які не суперечать вимогам чинної нормативної документації.

### Матеріали основних деталей

| | |
|---|---|
| Корпус | Ст3, Сталь 20/09Г2С |
| Диск | Сталь 20/09Г2С |
| Втулка | Бронза |
| Вал | Сталь 14Х17Н2 |
| Наплавлення | ЦН-6Л |
| Ущільнення затвору | Метал-гума |
| Ущільнення валу | Гумові кільця |

### Аналоги

32с330р – ручне управління
32с930р – з електроприводом

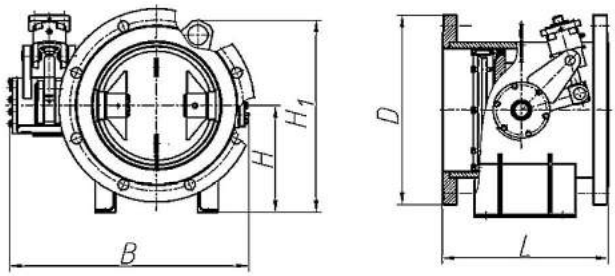


Мал. 1

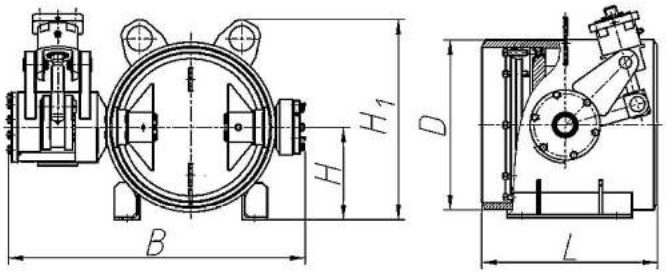


Мал. 2

## Позначення, розміри, основні технічні дані та характеристики затворів дискових

| PN, кгс/см² | DN, мм | Позначення | Мал. | L | D | B | H | $H_1$ | Тип управління | Маса, кг., не більше* |
|---|---|---|---|---|---|---|---|---|---|---|
| | | | | мм | | | | | | |
| 25 | 200 | СЭ.ЗПД.1.10.2.200.25.2 326317 | 1 | 250 | 360 | 478 | 180 | 358 | I | 65 |
| | | СЭ.ЗПД.1.10.2.200.25.9 326319 | | | | | | | II | |
| | | СЭ.ЗПД.1.10.3.200.25.2 326323 | 2 | | 235 | | 95 | 273 | I | 55 |
| | | СЭ.ЗПД.1.10.3.200.25.9 326325 | | | | | | | II | |
| | 250 | СЭ.ЗПД.1.10.2.250.25.2 326329 | 1 | 300 | 425 | 520 | 215 | 473 | I | 85 |
| | | СЭ.ЗПД.1.10.2.250.25.9 326331 | | | | | | | II | |
| | | СЭ.ЗПД.1.10.3.250.25.2 326335 | 2 | | 286 | | 170 | 373 | I | 67 |
| | | СЭ.ЗПД.1.10.3.250.25.9 326337 | | | | | | | II | |
| | 300 | СЭ.ЗПД.1.10.2.300.25.2 326341 | 1 | 350 | 485 | 593 | 245 | 460 | I | 125 |
| | | СЭ.ЗПД.1.10.2.300.25.9 326343 | | | | | | | II | |
| | | СЭ.ЗПД.1.10.3.300.25.2 326347 | 2 | | 339 | | 185 | 400 | I | 105 |
| | | СЭ.ЗПД.1.10.3.300.25.9 326349 | | | | | | | II | |
| | 400 | СЭ.ЗПД.1.10.2.400.25.2 326353 | 1 | 400 | 610 | 770 | 310 | 576 | I | 250 |
| | | СЭ.ЗПД.1.10.2.400.25.9 326355 | | | | | | | II | |
| | | СЭ.ЗПД.1.10.3.400.25.2 326359 | 2 | | 445 | | 230 | 496 | I | 200 |
| | | СЭ.ЗПД.1.10.3.400.25.9 326361 | | | | | | | II | |
| | 500 | СЭ.ЗПД.1.10.2.500.25.2 326365 | 1 | 450 | 730 | 905 | 395 | 735 | I | 390 |
| | | СЭ.ЗПД.1.10.2.500.25.9 326367 | | | | | | | II | |
| | | СЭ.ЗПД.1.10.3.500.25.2 326371 | 2 | | 564 | | 300 | 640 | I | 340 |
| | | СЭ.ЗПД.1.10.3.500.25.9 326373 | | | | | | | II | |
| | 600 | СЭ.ЗПД.1.10.2.600.25.2 326377 | 1 | 600 | 810 | 1100 | 450 | 883 | I | 590 |
| | | СЭ.ЗПД.1.10.2.600.25.9 326379 | | | | | | | II | |
| | | СЭ.ЗПД.1.10.3.600.25.2 326383 | 2 | | 635 | | 415 | 848 | I | 530 |
| | | СЭ.ЗПД.1.10.3.600.25.9 326385 | | | | | | | II | |
| | 800 | СЭ.ЗПД.1.10.2.800.25.9 326390 | 1 | 750 | 1075 | 1422 | 575 | 1108 | II | 1270 |
| | | СЭ.ЗПД.1.10.3.800.25.9 326394 | 2 | | 880 | | 510 | 1043 | II | 1050 |
| | 1000 | СЭ.ЗПД.1.10.2.1000.25.9 320048 | 1 | 800 | 1315 | 1731 | 670 | 1235 | II | 1968 |

* Маса затворів вказана без урахування електроприводу.

## Технічні характеристики для вибору електроприводу

| PN, кгс/см² | DN, мм | Необхідний крутний момент для відкр/закр, Н·м | Необхідна кількість обертів | Тип приєднання за ОСТ 26-07-763 |
|---|---|---|---|---|
| 25 | 200 | 25 | 29,5 | М |
| | 250 | 60 | 37,5 | А |
| | 300 | 90 | 39 | |
| | 400 | 150 | 39 | Б |
| | 500 | 210 | 37 | |
| | 600 | 300 | 46,5 | |
| | 800 | 500 | 45 | В |

За бажанням замовника можлива комплектація затворів поворотних дискових електроприводами різних вітчизняних та зарубіжних виробників.

# Затвори поворотні дискові з корозійностійкої сталі
## PN 10/25

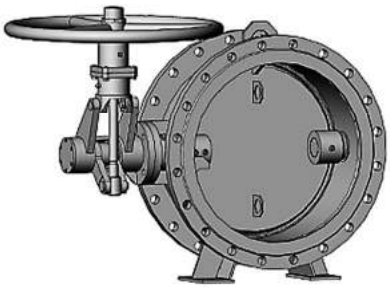

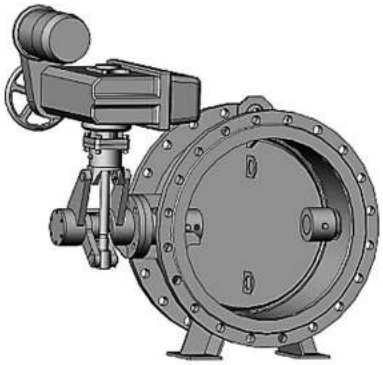

Застосовуються як запірні пристрої для відключення потоку робочого середовища в трубопроводах.

### Технічні характеристики

| | |
|---|---|
| Номінальний тиск | 10; 25 кгс/см² |
| Робоче середовище | Рідкі та газоподібні середовища, морська вода, сульфідний луг, по відношенню до яких використовуються корозійностійкі матеріали |
| Температура робочого середовища | Не більше +200 °С |
| Приєднання до трубопроводу | Фланцеве ДСТУ EN 1092-1,<br>ДСТУ ISO 7005-1 (відповідають ГОСТ 12815) |
| Клас герметичності | А ДСТУ EN 12266-1 |
| Управління | I – ручне (маховик);<br>II – механічний привід (редуктор);<br>III – електропривід |
| Кут повороту диску | 90° |
| Виготовлений згідно з | ТУ У 28.1-31965106-014:2019 |
| Напрямок подачі робочого середовища | На диск з боку валу |
| Кліматичне виконання | У1 згідно з ГОСТ 15150 |
| Положення встановлення | Будь-яке розташування електроприводу у верхній півсфері, вісь обертання диска – горизонтально |

Можливе виготовлення арматури з урахуванням спеціальних вимог замовника, які не суперечать вимогам чинної нормативної документації.

### Матеріали основних деталей

| | |
|---|---|
| Корпус | Сталь 12Х18Н10Т, 10Х17Н13М3Т |
| Диск | Сталь 12Х18Н10Т, 10Х17Н13М3Т |
| Втулка | Бронза |
| Вал | Сталь 12Х18Н10Т, 10Х17Н13М3Т |
| Ущільнення затвору | Метал-гума |
| Ущільнення валу | Набивання графітове |

### Аналоги

32нж310р – PN 10, ручне управління
32нж910р – PN 10, з електроприводом
32нж330р – PN 25, ручне управління
32нж930р – PN 25, з електроприводом

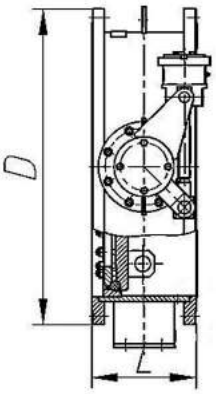


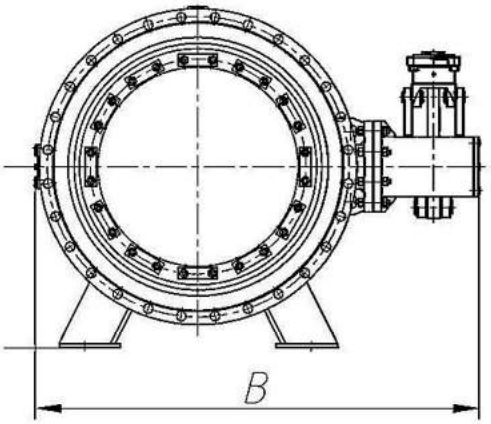

## Позначення, розміри, основні технічні дані та характеристики затворів дискових з корозійностійкої сталі

| PN, кгс/см² | DN | Позначення | L | D | B | Тип управління | Маса, кг., не більше* |
|---|---|---|---|---|---|---|---|
| | | | мм | | | | |
| 10 | 150 | СЭ.ЗПД.3.10.2.150.10.2 326081 | 210 | 280 | 290 | I | 45 |
| | | СЭ.ЗПД.3.10.2.150.10.9 326082 | | | | III | |
| | 200 | СЭ.ЗПД.3.10.2.200.10.2 326083 | 230 | 335 | 461 | I | 53 |
| | | СЭ.ЗПД.3.10.2.200.10.9 326084 | | | | III | |
| | 250 | СЭ.ЗПД.3.10.2.250.10.2 326085 | 300 | 390 | 502 | I | 71 |
| | | СЭ.ЗПД.3.10.2.250.10.9 326086 | | | | III | |
| | 300 | СЭ.ЗПД.3.10.2.300.10.2 326087 | 220 | 440 | 605 | I | 75 |
| | | СЭ.ЗПД.3.10.2.300.10.9 326088 | | | | III | |
| | 400 | СЭ.ЗПД.3.10.2.400.10.2 326089 | 240 | 565 | 771 | I | 145 |
| | | СЭ.ЗПД.3.10.2.400.10.9 326090 | | | | III | |
| | 500 | СЭ.ЗПД.3.10.2.500.10.2 326091 | 275 | 670 | 927 | I | 210 |
| | | СЭ.ЗПД.3.10.2.500.10.9 326092 | | | | III | |
| | 600 | СЭ.ЗПД.3.10.2.600.10.2 326093 | 300 | 780 | 1090 | I | 306 |
| | | СЭ.ЗПД.3.10.2.600.10.9 326094 | | | | III | |
| | 800 | СЭ.ЗПД.3.10.2.800.10.5 326095 | 350 | 1010 | 1428 | II | 630 |
| | | СЭ.ЗПД.3.10.2.800.10.9 326096 | | | | III | |
| | 1000 | СЭ.ЗПД.3.10.2.1000.10.5 326097 | 400 | 1220 | 1715 | II | 1080 |
| | | СЭ.ЗПД.3.10.2.1000.10.9 326098 | | | | III | |
| | 1200 | СЭ.ЗПД.3.10.2.1200.10.5 326099 | 450 | 1455 | 2331 | II | 1860 |
| | | СЭ.ЗПД.3.10.2.1200.10.9 326100 | | | | III | |
| 25 | 150 | СЭ.ЗПД.3.10.2.150.25.2 326101 | 210 | 300 | 300 | I | 45 |
| | | СЭ.ЗПД.3.10.2.150.25.9 326102 | | | | III | |
| | 200 | СЭ.ЗПД.3.10.2.200.25.2 326103 | 230 | 360 | 478 | I | 65 |
| | | СЭ.ЗПД.3.10.2.200.25.9 326104 | | | | III | |
| | 250 | СЭ.ЗПД.3.10.2.250.25.2 326105 | 300 | 425 | 520 | I | 85 |
| | | СЭ.ЗПД.3.10.2.250.25.9 326106 | | | | III | |
| | 300 | СЭ.ЗПД.3.10.2.300.25.2 326107 | 220 | 485 | 593 | I | 125 |
| | | СЭ.ЗПД.3.10.2.300.25.9 326108 | | | | III | |
| | 400 | СЭ.ЗПД.3.10.2.400.25.2 326109 | 240 | 610 | 720 | I | 250 |
| | | СЭ.ЗПД.3.10.2.400.25.9 326110 | | | | III | |
| | 500 | СЭ.ЗПД.3.10.2.500.25.2 326111 | 275 | 730 | 905 | I | 390 |
| | | СЭ.ЗПД.3.10.2.500.25.9 326112 | | | | III | |
| | 600 | СЭ.ЗПД.3.10.2.600.25.2 326113 | 300 | 810 | 1100 | I | 590 |
| | | СЭ.ЗПД.3.10.2.600.25.9 326114 | | | | III | |
| | 800 | СЭ.ЗПД.3.10.2.800.25.5 326115 | 350 | 1075 | 1422 | II | 1270 |
| | | СЭ.ЗПД.3.10.2.800.25.9 326116 | | | | III | |
| | 1000 | СЭ.ЗПД.3.10.2.1000.25.5 326117 | 400 | 1315 | 1220 | II | 1830 |
| | | СЭ.ЗПД.3.10.2.1000.25.9 326118 | | | | III | |
| | 1200 | СЭ.ЗПД.3.10.2.1200.25.5 326119 | 450 | 1525 | 1455 | II | 2300 |
| | | СЭ.ЗПД.3.10.2.1200.25.9 326120 | | | | III | |

* Маса затворів вказана без урахування електроприводу.

## Технічні характеристики для вибору електроприводу

| PN, кгс/см² | DN, мм | Необхідний крутний момент для відкр/закр, Н·м | Необхідна кількість обертів | Тип приєднання за ОСТ 26-07-763 |
|---|---|---|---|---|
| 10 | 150 | 25 | 20 | М |
| | 200 | 25 | 24 | |
| | 250 | 35 | 25 | А |
| | 300 | 35 | 29 | |
| | 400 | 70 | 29 | |
| | 500 | 145 | 24 | Б |
| | 600 | 290 | 32 | |
| | 800 | 400 | 40 | В |
| | 1000 | 530 | 38 | |
| | 1200 | 730 | 35,5 | |
| 25 | 150 | 25 | 24 | М |
| | 200 | 25 | 29,5 | |
| | 250 | 60 | 37,5 | А |
| | 300 | 90 | 39 | |
| | 400 | 180 | 39 | Б |
| | 500 | 290 | 37 | |
| | 600 | 450 | 46,5 | В |
| | 800 | 600 | 45 | |
| | 1000 | 800 | 40 | |
| | 1200 | 1000 | 45 | |

За бажанням замовника можлива комплектація затворів поворотних дискових електроприводами різних вітчизняних та зарубіжних виробників.

Застосовуються як запірні пристрої для відключення потоку робочого середовища в трубопроводах

## Технічні характеристики

| | |
|---|---|
| Номінальний тиск | 10÷16 кгс/см² |
| Робоче середовище | Вода, пара, нафтопродукти |
| Температура робочого середовища | Не більше +425 °С |
| Приєднання до трубопроводу | Фланцеве ДСТУ EN 1092-1, ДСТУ ISO 7005-1, (відповідають ГОСТ 12815) (мал. 1); під приварювання (мал. 2) |
| Клас герметичності | А ДСТУ EN 12266-1 |
| Управління | I – редуктор; II – неповнооборотний електропривод. |
| Кут повороту диску | 90° |
| Виготовлений згідно з | ТУ У 28.1-31965106-014:2019 |
| Напрямок подачі робочого середовища | На диск з боку валу |
| Кліматичне виконання | У1 згідно з ГОСТ 15150 |
| Положення встановлення | З розташуванням редуктора (електроприводу) у верхній півсфері, вісь обертання диска – горизонтально |

Можливе виготовлення арматури з урахуванням спеціальних вимог замовника, які не суперечать вимогам чинної нормативної документації.

## Матеріали основних деталей

| | |
|---|---|
| Корпус | Сталь 20, 25Л, 08Х18Н10 |
| Диск | Сталь 20, 25Л, 08Х18Н10 |
| Сідло | Сталь 08Х18Н10 + графіт |
| Вал | Сталь 20Х13, 08Х18Н10 |
| Наплавлення | Корозійностійка сталь |
| Ущільнення валу | Терморозширений графіт |

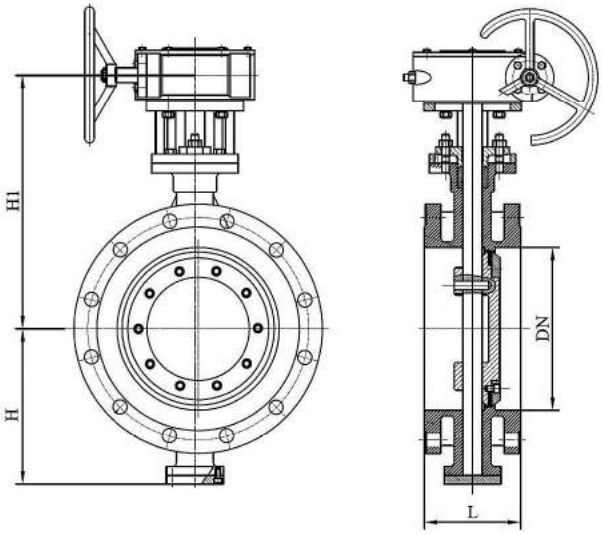


Мал. 1

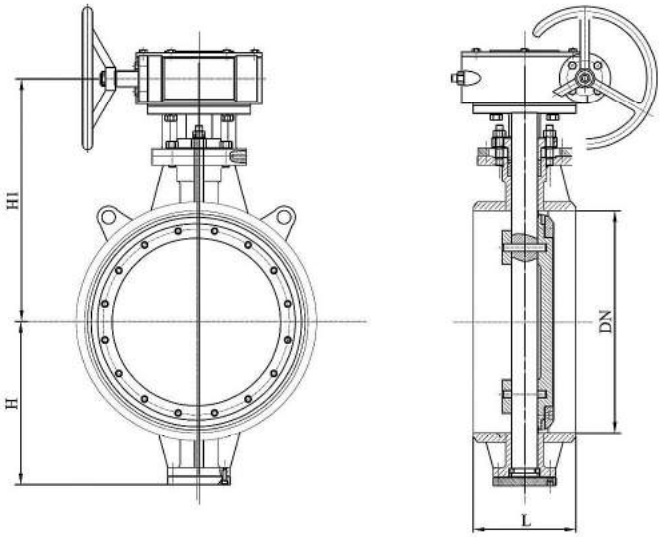


Мал. 2

## Позначення, розміри, основні технічні дані та характеристики затворів дискових

| PN, кгс/см² | DN, мм | Позначення | Мал. | L | H | $H_1$ | Тип управління | Маса, кг* |
|---|---|---|---|---|---|---|---|---|
| | | | | мм | | | | |
| 10÷16 | 50 | СЭ.ЗПД.1.3.2.50.16.5 | 1 | 108 | 112 | 248 | I | 9 |
| | | СЭ.ЗПД.1.3.2.50.16.9 | | | | | II | |
| | 65 | СЭ.ЗПД.1.3.2.65.16.5 | 1 | 112 | 115 | 265 | I | 11 |
| | | СЭ.ЗПД.1.3.2.65.16.9 | | | | | II | |
| | 80 | СЭ.ЗПД.1.3.2.80.16.5 | 1 | 114 | 120 | 335 | I | 12,3 |
| | | СЭ.ЗПД.1.3.2.80.16.9 | | | | | II | |
| | | СЭ.ЗПД.1.3.3.80.16.5 | 2 | 180 | 85 | 186 | I | 6,9 |
| | | СЭ.ЗПД.1.3.3.80.16.9 | | | | | II | |
| | 100 | СЭ.ЗПД.1.3.2.100.16.5 | 1 | 127 | 140 | 350 | I | 16 |
| | | СЭ.ЗПД.1.3.2.100.16.9 | | | | | II | |
| | | СЭ.ЗПД.1.3.3.100.16.5 | 2 | 190 | 100 | 239 | I | 8,7 |
| | | СЭ.ЗПД.1.3.3.100.16.9 | | | | | II | |
| | 125 | СЭ.ЗПД.1.3.2.125.16.5 | 1 | 140 | 170 | 370 | I | 22,6 |
| | | СЭ.ЗПД.1.3.2.125.16.9 | | | | | II | |
| | | СЭ.ЗПД.1.3.3.125.16.5 | 2 | 200 | 113 | 252 | I | 18 |
| | | СЭ.ЗПД.1.3.3.125.16.9 | | | | | II | |
| | 150 | СЭ.ЗПД.1.3.2.150.16.5 | 1 | 140 | 180 | 450 | I | 28,8 |
| | | СЭ.ЗПД.1.3.2.150.16.9 | | | | | II | |
| | | СЭ.ЗПД.1.3.3.150.16.5 | 2 | 210 | 130 | 284 | I | 23 |
| | | СЭ.ЗПД.1.3.3.150.16.9 | | | | | II | |
| | 200 | СЭ.ЗПД.1.3.2.200.16.5 | 1 | 152 | 210 | 480 | I | 43 |
| | | СЭ.ЗПД.1.3.2.200.16.9 | | | | | II | |
| | | СЭ.ЗПД.1.3.3.200.16.5 | 2 | 230 | 205 | 307 | I | 31,4 |
| | | СЭ.ЗПД.1.3.3.200.16.9 | | | | | II | |
| | 250 | СЭ.ЗПД.1.3.2.250.16.5 | 1 | 165 | 240 | 590 | I | 63 |
| | | СЭ.ЗПД.1.3.2.250.16.9 | | | | | II | |
| | | СЭ.ЗПД.1.3.3.250.16.5 | 2 | 250 | 235 | 337 | I | 50 |
| | | СЭ.ЗПД.1.3.3.250.16.9 | | | | | II | |
| | 300 | СЭ.ЗПД.1.3.2.300.16.5 | 1 | 178 | 290 | 640 | I | 85 |
| | | СЭ.ЗПД.1.3.2.300.16.9 | | | | | II | |
| | | СЭ.ЗПД.1.3.3.300.16.5 | 2 | 270 | 275 | 392 | I | 65 |
| | | СЭ.ЗПД.1.3.3.300.16.9 | | | | | II | |
| | 350 | СЭ.ЗПД.1.3.2.350.16.5 | 1 | 190 | 320 | 690 | I | 105 |
| | | СЭ.ЗПД.1.3.2.350.16.9 | | | | | II | |
| | | СЭ.ЗПД.1.3.3.350.16.5 | 2 | 290 | 309 | 435 | I | 80 |
| | | СЭ.ЗПД.1.3.3.350.16.9 | | | | | II | |
| | 400 | СЭ.ЗПД.1.3.2.400.16.5 | 1 | 216 | 350 | 720 | I | 145 |
| | | СЭ.ЗПД.1.3.2.400.16.9 | | | | | II | |
| | | СЭ.ЗПД.1.3.3.400.16.5 | 2 | 310 | 346 | 481 | I | 102 |
| | | СЭ.ЗПД.1.3.3.400.16.9 | | | | | II | |
| | 450 | СЭ.ЗПД.1.3.2.450.16.5 | 1 | 222 | 380 | 760 | I | 192 |
| | | СЭ.ЗПД.1.3.2.450.16.9 | | | | | II | |
| | | СЭ.ЗПД.1.3.3.450.16.5 | 2 | 330 | 392 | 521 | I | 120 |
| | | СЭ.ЗПД.1.3.3.450.16.9 | | | | | II | |
| | 500 | СЭ.ЗПД.1.3.2.500.16.5 | 1 | 229 | 410 | 790 | I | 245 |
| | | СЭ.ЗПД.1.3.2.500.16.9 | | | | | II | |
| | | СЭ.ЗПД.1.3.3.500.16.5 | 2 | 350 | 427 | 568 | I | 165 |
| | | СЭ.ЗПД.1.3.3.500.16.9 | | | | | II | |
| | 600 | СЭ.ЗПД.1.3.2.600.16.5 | 1 | 267 | 470 | 870 | I | 380 |
| | | СЭ.ЗПД.1.3.2.600.16.9 | | | | | II | |
| | | СЭ.ЗПД.1.3.3.600.16.5 | 2 | 390 | 507 | 698 | I | 300 |
| | | СЭ.ЗПД.1.3.3.600.16.9 | | | | | II | |
| | 700 | СЭ.ЗПД.1.3.2.700.16.5 | 1 | 292 | 550 | 1050 | I | 487 |
| | | СЭ.ЗПД.1.3.2.700.16.9 | | | | | II | |
| | | СЭ.ЗПД.1.3.3.700.16.5 | 2 | 430 | 572 | 903 | I | 440 |
| | | СЭ.ЗПД.1.3.3.700.16.9 | | | | | II | |

| PN, кгс/см² | DN, мм | Позначення | Мал. | L | H | $H_1$ | Тип управління | Маса, кг* |
|---|---|---|---|---|---|---|---|---|
| | | | | мм | | | | |
| 10÷16 | 800 | СЭ.ЗПД.1.3.2.800.16.5 | 1 | 318 | 640 | 1140 | I | 690 |
| | | СЭ.ЗПД.1.3.2.800.16.9 | | | | | II | |
| | | СЭ.ЗПД.1.3.3.800.16.5 | 2 | 470 | 638 | 967 | I | 600 |
| | | СЭ.ЗПД.1.3.3.800.16.9 | | | | | II | |
| | 900 | СЭ.ЗПД.1.3.2.900.16.5 | 1 | 330 | 710 | 1210 | I | 792 |
| | | СЭ.ЗПД.1.3.2.900.16.9 | | | | | II | |
| | | СЭ.ЗПД.1.3.3.900.16.5 | 2 | 510 | 700 | 1175 | I | 760 |
| | | СЭ.ЗПД.1.3.3.900.16.9 | | | | | II | |
| | 1000 | СЭ.ЗПД.1.3.2.1000.16.5 | 1 | 410 | 770 | 1290 | I | 1030 |
| | | СЭ.ЗПД.1.3.2.1000.16.9 | | | | | II | |
| | | СЭ.ЗПД.1.3.3.1000.16.5 | 2 | 550 | 765 | 1240 | I | 960 |
| | | СЭ.ЗПД.1.3.3.1000.16.9 | | | | | II | |
| | 1200 | СЭ.ЗПД.1.3.2.1200.16.5 | 1 | 470 | 875 | 1485 | I | 1150 |
| | | СЭ.ЗПД.1.3.2.1200.16.9 | | | | | II | |
| | | СЭ.ЗПД.1.3.3.1200.16.5 | 2 | 630 | 860 | 1350 | I | 1400 |
| | | СЭ.ЗПД.1.3.3.1200.16.9 | | | | | II | |
| | 1400 | СЭ.ЗПД.1.3.2.1400.16.5 | 1 | 530 | 970 | 1560 | I | 1580 |
| | | СЭ.ЗПД.1.3.2.1400.16.9 | | | | | II | |
| | 1600 | СЭ.ЗПД.1.3.2.1600.16.5 | 2 | 600 | 1100 | 1540 | I | 2300 |
| | | СЭ.ЗПД.1.3.2.1600.16.9 | | | | | II | |

* Маса затворів вказана з урахуванням редуктора.

За бажанням замовника можлива комплектація затворів поворотних дискових електроприводами різних вітчизняних та зарубіжних виробників.

# Затвори поворотні дискові із ущільненням метал по металу
## PN 25

Застосовуються як запірні пристрої для відключення потоку робочого середовища в трубопроводах

### Технічні характеристики

| | |
|---|---|
| Номінальний тиск | 25 кгс/см² |
| Робоче середовище | Вода, пара, нафтопродукти |
| Температура робочого середовища | Не більше +425 °С |
| Приєднання до трубопроводу | Фланцеве ДСТУ EN 1092-1, ДСТУ ISO 7005-1, (відповідають ГОСТ 12815) (мал. 1); під приварювання (мал. 2) |
| Клас герметичності | А ДСТУ EN 12266-1 |
| Управління | I – редуктор; II – неповнооборотний електропривод. |
| Кут повороту диску | 90° |
| Виготовлений згідно з | ТУ У 28.1-31965106-014:2019 |
| Напрямок подачі робочого середовища | На диск з боку валу |
| Кліматичне виконання | У1 згідно з ГОСТ 15150 |
| Положення встановлення | З розташуванням редуктора (електроприводу) у верхній півсфері, вісь обертання диска – горизонтально |

Можливе виготовлення арматури з урахуванням спеціальних вимог замовника, які не суперечать вимогам чинної нормативної документації.

### Матеріали основних деталей

| | |
|---|---|
| Корпус | Сталь 20, 25Л, 08Х18Н10 |
| Диск | Сталь 20, 25Л, 08Х18Н10 |
| Сідло | Сталь 08Х18Н10 + графіт |
| Вал | Сталь 20Х13, 08Х18Н10 |
| Наплавлення | Корозійностійка сталь |
| Ущільнення валу | Терморозширений графіт |

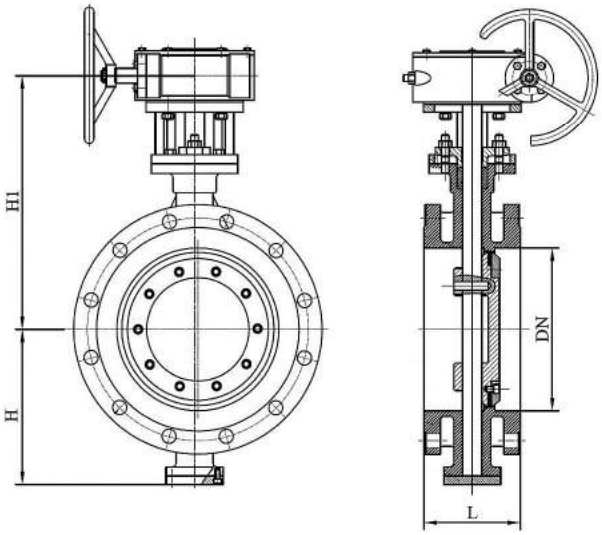


Мал. 1

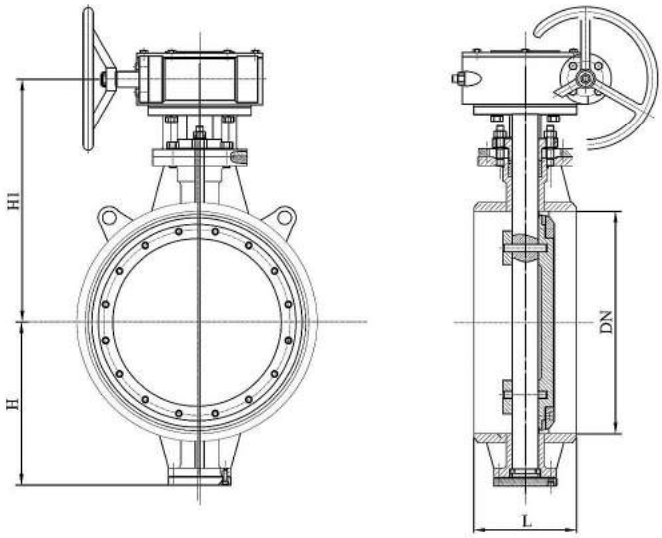


Мал. 2

## Позначення, розміри, основні технічні дані та характеристики затворів дискових

| PN, кгс/см² | DN, мм | Позначення | Мал. | L | H | $H_1$ | Тип управління | Маса, кг* |
|---|---|---|---|---|---|---|---|---|
| | | | | мм | | | | |
| 25 | 50 | СЭ.ЗПД.1.3.2.50.25.5 | 1 | 108 | 112 | 248 | I | 10,5 |
| | | СЭ.ЗПД.1.3.2.50.25.9 | | | | | II | |
| | 65 | СЭ.ЗПД.1.3.2.65.25.5 | 1 | 112 | 115 | 265 | I | 11,5 |
| | | СЭ.ЗПД.1.3.2.65.25.9 | | | | | II | |
| | 80 | СЭ.ЗПД.1.3.2.80.25.5 | 1 | 114 | 120 | 335 | I | 14 |
| | | СЭ.ЗПД.1.3.2.80.25.9 | | | | | II | |
| | | СЭ.ЗПД.1.3.3.80.25.5 | 2 | 180 | 85 | 186 | I | 7,3 |
| | | СЭ.ЗПД.1.3.3.80.25.9 | | | | | II | |
| | 100 | СЭ.ЗПД.1.3.2.100.25.5 | 1 | 127 | 140 | 350 | I | 18,5 |
| | | СЭ.ЗПД.1.3.2.100.25.9 | | | | | II | |
| | | СЭ.ЗПД.1.3.3.100.25.5 | 2 | 190 | 100 | 239 | I | 9 |
| | | СЭ.ЗПД.1.3.3.100.25.9 | | | | | II | |
| | 125 | СЭ.ЗПД.1.3.2.125.25.5 | 1 | 140 | 170 | 370 | I | 26 |
| | | СЭ.ЗПД.1.3.2.125.25.9 | | | | | II | |
| | | СЭ.ЗПД.1.3.3.125.25.5 | 2 | 200 | 113 | 252 | I | 19,5 |
| | | СЭ.ЗПД.1.3.3.125.25.9 | | | | | II | |
| | 150 | СЭ.ЗПД.1.3.2.150.25.5 | 1 | 140 | 180 | 450 | I | 32 |
| | | СЭ.ЗПД.1.3.2.150.25.9 | | | | | II | |
| | | СЭ.ЗПД.1.3.3.150.25.5 | 2 | 210 | 130 | 284 | I | 24 |
| | | СЭ.ЗПД.1.3.3.150.25.9 | | | | | II | |
| | 200 | СЭ.ЗПД.1.3.2.200.25.5 | 1 | 152 | 210 | 480 | I | 47,3 |
| | | СЭ.ЗПД.1.3.2.200.25.9 | | | | | II | |
| | | СЭ.ЗПД.1.3.3.200.25.5 | 2 | 230 | 205 | 307 | I | 33 |
| | | СЭ.ЗПД.1.3.3.200.25.9 | | | | | II | |
| | 250 | СЭ.ЗПД.1.3.2.250.25.5 | 1 | 165 | 240 | 590 | I | 73 |
| | | СЭ.ЗПД.1.3.2.250.25.9 | | | | | II | |
| | | СЭ.ЗПД.1.3.3.250.25.5 | 2 | 250 | 235 | 337 | I | 52 |
| | | СЭ.ЗПД.1.3.3.250.25.9 | | | | | II | |
| | 300 | СЭ.ЗПД.1.3.2.300.25.5 | 1 | 178 | 290 | 640 | I | 95 |
| | | СЭ.ЗПД.1.3.2.300.25.9 | | | | | II | |
| | | СЭ.ЗПД.1.3.3.300.25.5 | 2 | 270 | 275 | 392 | I | 68 |
| | | СЭ.ЗПД.1.3.3.300.25.9 | | | | | II | |
| | 350 | СЭ.ЗПД.1.3.2.350.25.5 | 1 | 190 | 320 | 690 | I | 123 |
| | | СЭ.ЗПД.1.3.2.350.25.9 | | | | | II | |
| | | СЭ.ЗПД.1.3.3.350.25.5 | 2 | 290 | 309 | 435 | I | 85 |
| | | СЭ.ЗПД.1.3.3.350.25.9 | | | | | II | |
| | 400 | СЭ.ЗПД.1.3.2.400.25.5 | 1 | 216 | 350 | 720 | I | 175 |
| | | СЭ.ЗПД.1.3.2.400.25.9 | | | | | II | |
| | | СЭ.ЗПД.1.3.3.400.25.5 | 2 | 310 | 346 | 481 | I | 107 |
| | | СЭ.ЗПД.1.3.3.400.25.9 | | | | | II | |
| | 450 | СЭ.ЗПД.1.3.2.450.25.5 | 1 | 222 | 380 | 760 | I | 212 |
| | | СЭ.ЗПД.1.3.2.450.25.9 | | | | | II | |
| | | СЭ.ЗПД.1.3.3.450.25.5 | 2 | 330 | 392 | 521 | I | 126 |
| | | СЭ.ЗПД.1.3.3.450.25.9 | | | | | II | |
| | 500 | СЭ.ЗПД.1.3.2.500.25.5 | 1 | 229 | 410 | 790 | I | 270 |
| | | СЭ.ЗПД.1.3.2.500.25.9 | | | | | II | |
| | | СЭ.ЗПД.1.3.3.500.25.5 | 2 | 350 | 427 | 568 | I | 173 |
| | | СЭ.ЗПД.1.3.3.500.25.9 | | | | | II | |
| | 600 | СЭ.ЗПД.1.3.2.600.25.5 | 1 | 267 | 470 | 870 | I | 418 |
| | | СЭ.ЗПД.1.3.2.600.25.9 | | | | | II | |
| | | СЭ.ЗПД.1.3.3.600.25.5 | 2 | 390 | 507 | 698 | I | 315 |
| | | СЭ.ЗПД.1.3.3.600.25.9 | | | | | II | |
| | 700 | СЭ.ЗПД.1.3.2.700.25.5 | 1 | 292 | 550 | 1050 | I | 500 |
| | | СЭ.ЗПД.1.3.2.700.25.9 | | | | | II | |
| | | СЭ.ЗПД.1.3.3.700.25.5 | 2 | 430 | 572 | 903 | I | 460 |
| | | СЭ.ЗПД.1.3.3.700.25.9 | | | | | II | |

| PN, кгс/см² | DN, мм | Позначення | Мал. | L | H | $H_1$ | Тип управління | Маса, кг* |
|---|---|---|---|---|---|---|---|---|
| | | | | мм | | | | |
| 25 | 800 | СЭ.ЗПД.1.3.2.800.25.5 | 1 | 318 | 640 | 1140 | I | 710 |
| | | СЭ.ЗПД.1.3.2.800.25.9 | | | | | II | |
| | | СЭ.ЗПД.1.3.3.800.25.5 | 2 | 470 | 638 | 967 | I | 630 |
| | | СЭ.ЗПД.1.3.3.800.25.9 | | | | | II | |
| | 900 | СЭ.ЗПД.1.3.2.900.25.5 | 1 | 330 | 710 | 1210 | I | 870 |
| | | СЭ.ЗПД.1.3.2.900.25.9 | | | | | II | |
| | | СЭ.ЗПД.1.3.3.900.25.5 | 2 | 510 | 700 | 1175 | I | 800 |
| | | СЭ.ЗПД.1.3.3.900.25.9 | | | | | II | |
| | 1000 | СЭ.ЗПД.1.3.2.1000.25.5 | 1 | 410 | 770 | 1290 | I | 1150 |
| | | СЭ.ЗПД.1.3.2.1000.25.9 | | | | | II | |
| | | СЭ.ЗПД.1.3.3.1000.25.5 | 2 | 550 | 765 | 1240 | I | 1010 |
| | | СЭ.ЗПД.1.3.3.1000.25.9 | | | | | II | |
| | 1200 | СЭ.ЗПД.1.3.2.1200.25.5 | 1 | 470 | 875 | 1485 | I | 1260 |
| | | СЭ.ЗПД.1.3.2.1200.25.9 | | | | | II | |
| | | СЭ.ЗПД.1.3.3.1200.25.5 | 2 | 630 | 860 | 1350 | I | 1485 |
| | | СЭ.ЗПД.1.3.3.1200.25.9 | | | | | II | |

* Маса затворів вказана з урахуванням редуктора.
За бажанням замовника можлива комплектація затворів поворотних дискових електроприводами різних вітчизняних та зарубіжних виробників.

Застосовуються як запірно-регулювальні пристрої в трубопроводах різних галузей.

## Технічні характеристики

| | |
|---|---|
| Номінальний тиск | 6; 10; 16 кгс/см² |
| Робоче середовище | I – вода, повітря без вмісту олій із температурою від -10 °С до +125 °С;<br>II – вуглеводні, олії, природний газ, повітря з вмістом олій, нафтопродукти з температурою від -10 °С до +80 °С |
| Клас герметичності | А ДСТУ EN 12266-1 |
| Приєднання до трубопроводу | Фланцеве ДСТУ EN 1092-2, ДСТУ ISO 7005-2 (відповідають ГОСТ 12815) |
| Кут повороту диска | 90° |
| Виготовлений відповідно до | ТУ У 28.1-31965106-014:2019 |
| Напрямок подачі робочого середовища | Будь-який |
| Управління | 2 - ручне (рукоятка);<br>3 – механічний привід із черв'ячною передачею;<br>9 – електропривід |
| Приєднувальний фланець під привід | За EN ISO 5211 |
| Положення встановлення | Будь-яке, з розташуванням електроприводу у верхній півсфері |

Можливе виготовлення арматури з урахуванням спеціальних вимог замовника, які не суперечать вимогам чинної нормативної документації.

## Матеріали основних деталей

| | Виконання I | Виконання II |
|---|---|---|
| Корпус | СЧ 25 із захисним покриттям | |
| Диск* | СЧ 25 із захисним покриттям | |
| Цапфа | Сталь 20Х13, 14Х17Н2 | |
| Вал | Сталь 20Х13, 14Х17Н2 | |
| Втулка валу | Бронза | |
| Ущільнення затвору | Метал-гума | |
| Середовище | I | II |
| Манжета | EPDM | NBR |
| Ущільнення валу | Гумові кільця | |

*Можливе виготовлення диска з латуні, алюмінієвої бронзи, сталей 08Х18Н10ТЛ, 12Х18Н12М3ТЛ та ВЧ 35 з епоксидним покриттям (за спеціальною вимогою замовника)

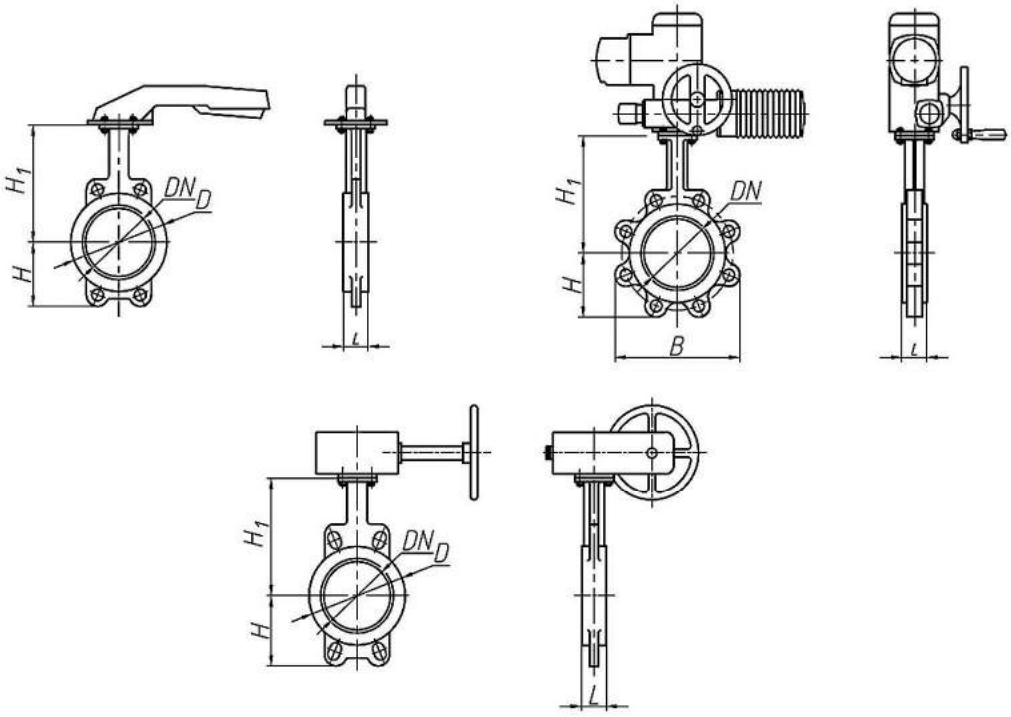


## Позначення, розміри, основні технічні дані та характеристики затворів міжфланцевих дискових загального призначення

| PN, кгс/см² | DN, мм | Позначення* | L | D | B | H | $H_1$ | Тип управління | $M_{кр}$, Н·м** | Маса, кг, *** |
|---|---|---|---|---|---|---|---|---|---|---|
| | | | мм | | | | | | | |
| 6 – 16 | 32 | СЭ.ЗД.4.10.1.32.16.2 190031 | 33 | 78 | - | 54 | 136 | 2 | 10 | 2,2 |
| | | СЭ.ЗД.4.10.1.32.16.3 190032 | | | | | | 3 | | |
| | | СЭ.ЗД.4.10.1.32.16.9 190033 | | | | | | 9 | | |
| | 40 | СЭ.ЗД.4.10.1.40.16.2 190034 | 33 | 78 | - | 54 | 136 | 2 | 10 | 2,2 |
| | | СЭ.ЗД.4.10.1.40.16.3 190035 | | | | | | 3 | | |
| | | СЭ.ЗД.4.10.1.40.16.9 190036 | | | | | | 9 | | |
| | 50 | СЭ.ЗД.4.10.1.50.16.2 190037 | 43 | 96 | - | 64 | 146 | 2 | 12 | 4,1 |
| | | СЭ.ЗД.4.10.1.50.16.3 190038 | | | | | | 3 | | |
| | | СЭ.ЗД.4.10.1.50.16.9 190039 | | | | | | 9 | | |
| | 65 | СЭ.ЗД.4.10.1.65.16.2 190040 | 46 | 113 | - | 72 | 153,5 | 2 | 20 | 4,6 |
| | | СЭ.ЗД.4.10.1.65.16.3 190041 | | | | | | 3 | | |
| | | СЭ.ЗД.4.10.1.65.16.9 190042 | | | | | | 9 | | |
| | 80 | СЭ.ЗД.4.10.1.80.16.2 190043 | 46 | 128 | - | 89 | 163 | 2 | 30 | 5,2 |
| | | СЭ.ЗД.4.10.1.80.16.3 190044 | | | | | | 3 | | |
| | | СЭ.ЗД.4.10.1.80.16.9 190045 | | | | | | 9 | | |
| | 100 | СЭ.ЗД.4.10.1.100.16.2 190046 | 52 | 150 | - | 100 | 172,5 | 2 | 55 | 6,0 |
| | | СЭ.ЗД.4.10.1.100.16.3 190047 | | | | | | 3 | | |
| | | СЭ.ЗД.4.10.1.100.16.9 190048 | | | | | | 9 | | |
| | 125 | СЭ.ЗД.4.10.1.125.16.2 190049 | 56 | 184 | - | 118 | 192,5 | 2 | 85 | 7,9 |
| | | СЭ.ЗД.4.10.1.125.16.3 190050 | | | | | | 3 | | |
| | | СЭ.ЗД.4.10.1.125.16.9 190051 | | | | | | 9 | | |
| | 150 | СЭ.ЗД.4.10.1.150.16.2 190052 | 56 | 212 | - | 128 | 205 | 2 | 100 | 11,2 |
| | | СЭ.ЗД.4.10.1.150.16.3 190053 | | | | | | 3 | | |
| | | СЭ.ЗД.4.10.1.150.16.9 190054 | | | | | | 9 | | |
| | 200 | СЭ.ЗД.4.10.1.200.16.2 190055 | 60 | 268 | - | 166 | 234 | 2 | 150 | 15,5 |
| | | СЭ.ЗД.4.10.1.200.16.3 190056 | | | | | | 3 | | |
| | | СЭ.ЗД.4.10.1.200.16.9 190057 | | | | | | 9 | | |

* Позначення затворів дискових вказані для виконання I. Для виконання II – за спеціальною вимогою замовника.

** $M_{кр}$ – крутний момент для керування затвором з PN 16 кгс/см². Вказані крутні моменти дійсні для затворів виконання I для рідких середовищ. Для затворів виконання II приймати коефіцієнт 1,5. При виборі приводу слід приймати коефіцієнт запасу 1,2.

*** Маса затворів вказана без урахування приводу.

Застосовуються як запірно-регулюючі пристрої в трубопроводах гірничодобувної, металургійної, хімічної, машинобудівної, енергетичної, нафтопереробної та інших галузях.

## Технічні характеристики

| | |
|---|---|
| Номінальний тиск | 6; 10; 16 кгс/см² |
| Робоче середовище | I – вода, повітря без вмісту олій із температурою від -10 °С до +125 °С;<br>II – вуглеводні, олії, природний газ, повітря з вмістом олій, нафтопродукти з температурою від -10 °С до +80 °С;<br>III – мінеральні олії, вуглеводні, хлорна концентрація, нафтопродукти, розчинники з температурою від -25 °С до +150 °С;<br>IV – гаряче повітря (без часток води та водяної пари) з температурою від -25 °С до +150 °С;<br>V – різні кислоти, озон, хлорні розчинники з температурою від -25 °С до +120 °С |
| Клас герметичності | А за ДСТУ EN 12266-1 |
| Приєднання до трубопроводу | Фланцеве ДСТУ EN 1092-2, ДСТУ ISO 7005-2, (відповідають ГОСТ 12815) |
| Кут повороту диска | 90° |
| Виготовлений відповідно до | ТУ У 28.1-31965106-014:2019 |
| Напрямок подачі робочого середовища | Будь-який |
| Управління | 2 – ручне (важіль, маховик);<br>3 – ручний редуктор;<br>9 – електропривід |
| Приєднувальний фланець під привід | За EN ISO 5211 |
| Положення встановлення | Будь-яке, з розташуванням електроприводу у верхній півсфері |

Можливе виготовлення арматури з урахуванням спеціальних вимог замовника, які не суперечать вимогам чинної нормативної документації.

## Матеріали основних деталей

| | Виконання I | Виконання II | Виконання III | Виконання IV | Виконання V |
|---|---|---|---|---|---|
| Корпус | Сталь 20, ВЧ 40 із захисним покриттям | | | | |
| Диск* | СЧ 25 із захисним покриттям | | | | |
| Цапфа | Сталь 20Х13, 14Х17Н2 | | | | |
| Вал | Сталь 20Х13, 14Х17Н2 | | | | |
| Втулка валу | Бронза | | | | |
| Ущільнення затвору | Метал-гума | | | | |
| Середовище | I | II | III | IV | V |
| Манжета | EPDM | NBR | VITON (FPM) | Silicon (UMQ) | HIPALON (CSM) |
| Ущільнення валу | Гумові кільця | | | | |

*Можливе виготовлення диска з латуні, алюмінієвої бронзи, сталей 08Х18Н10ТЛ, 12Х18Н12М3ТЛ та ВЧ 35 з епоксидним покриттям (за спеціальною вимогою замовника).

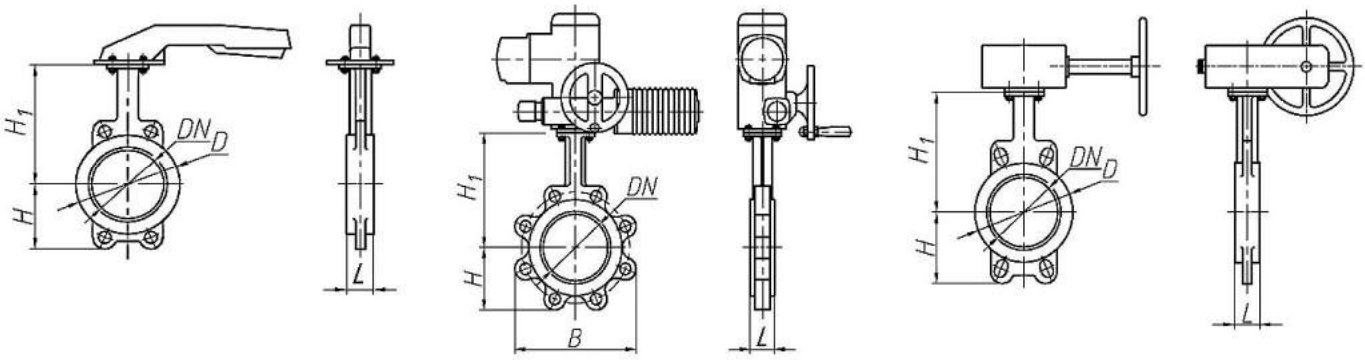


## Позначення, розміри, основні технічні дані та характеристики затворів міжфланцевих дискових промислового призначення (серія 2)

| PN, кгс/см² | DN, мм | Позначення* | L | D | B | H | $H_1$ | Тип управління | $M_{кр}$, Н·м** | Маса, кг, не більше *** |
|---|---|---|---|---|---|---|---|---|---|---|
| | | | мм | | | | | | | |
| 6–16 | 32/40 | СЭ.3Д.1.10.1.32/40.16.2 190058 | 33 | 78 | 108 | 54 | 136 | 2 | 10 | 2,2 |
| | | СЭ.3Д.1.10.1.32/40.16.3 190059 | | | | | | 3 | | |
| | | СЭ.3Д.1.10.1.32/40.16.9 190060 | | | | | | 9 | | |
| | | СЭ.3Д.6.10.1.32/40.16.2 190061 | | | | | | 2 | | |
| | | СЭ.3Д.6.10.1.32/40.16.3 190062 | | | | | | 3 | | |
| | | СЭ.3Д.6.10.1.32/40.16.9 190063 | | | | | | 9 | | |
| | 50 | СЭ.3Д.1.10.1.50.16.2 190064 | 43 | 96 | 115 | 64 | 146 | 2 | 12 | 4,1 |
| | | СЭ.3Д.1.10.1.50.16.3 190065 | | | | | | 3 | | |
| | | СЭ.3Д.1.10.1.50.16.9 190066 | | | | | | 9 | | |
| | | СЭ.3Д.6.10.1.50.16.2 190067 | | | | | | 2 | | |
| | | СЭ.3Д.6.10.1.50.16.3 190068 | | | | | | 3 | | |
| | | СЭ.3Д.6.10.1.50.16.9 190069 | | | | | | 9 | | |
| | 65 | СЭ.3Д.1.10.1.65.16.2 190070 | 46 | 113 | 129 | 72 | 153 | 2 | 20 | 4,9 |
| | | СЭ.3Д.1.10.1.65.16.3 190071 | | | | | | 3 | | |
| | | СЭ.3Д.1.10.1.65.16.9 190072 | | | | | | 9 | | |
| | | СЭ.3Д.6.10.1.65.16.2 190073 | | | | | | 2 | | |
| | | СЭ.3Д.6.10.1.65.16.3 190074 | | | | | | 3 | | |
| | | СЭ.3Д.6.10.1.65.16.9 190075 | | | | | | 9 | | |
| | 80 | СЭ.3Д.1.10.1.80.16.2 190076 | 46 | 128 | 174 | 87 | 163 | 2 | 30 | 5,6 |
| | | СЭ.3Д.1.10.1.80.16.3 190077 | | | | | | 3 | | |
| | | СЭ.3Д.1.10.1.80.16.9 190078 | | | | | | 9 | | |
| | | СЭ.3Д.6.10.1.80.16.2 190079 | | | | | | 2 | | |
| | | СЭ.3Д.6.10.1.80.16.3 190080 | | | | | | 3 | | |
| | | СЭ.3Д.6.10.1.80.16.9 190081 | | | | | | 9 | | |
| | 100 | СЭ.3Д.1.10.1.100.16.2 190082 | 52 | 150 | 202 | 103 | 172 | 2 | 55 | 6,8 |
| | | СЭ.3Д.1.10.1.100.16.3 190083 | | | | | | 3 | | |
| | | СЭ.3Д.1.10.1.100.16.9 190084 | | | | | | 9 | | |
| | | СЭ.3Д.6.10.1.100.16.2 190085 | | | | | | 2 | | |
| | | СЭ.3Д.6.10.1.100.16.3 190086 | | | | | | 3 | | |
| | | СЭ.3Д.6.10.1.100.16.9 190087 | | | | | | 9 | | |
| | 125 | СЭ.3Д.1.10.1.125.16.2 190088 | 56 | 184 | 224 | 119 | 192 | 2 | 85 | 9,1 |
| | | СЭ.3Д.1.10.1.125.16.3 190089 | | | | | | 3 | | |
| | | СЭ.3Д.1.10.1.125.16.9 190090 | | | | | | 9 | | |
| | | СЭ.3Д.6.10.1.125.16.2 190091 | | | | | | 2 | | |
| | | СЭ.3Д.6.10.1.125.16.3 190092 | | | | | | 3 | | |
| | | СЭ.3Д.6.10.1.125.16.9 190093 | | | | | | 9 | | |
| | 150 | СЭ.3Д.1.10.1.150.16.2 190094 | 56 | 212 | 254 | 129 | 205 | 2 | 100 | 11,2 |
| | | СЭ.3Д.1.10.1.150.16.3 190095 | | | | | | 3 | | |
| | | СЭ.3Д.1.10.1.150.16.9 190096 | | | | | | 9 | | |
| | | СЭ.3Д.6.10.1.150.16.2 190097 | | | | | | 2 | | |
| | | СЭ.3Д.6.10.1.150.16.3 190098 | | | | | | 3 | | |
| | | СЭ.3Д.6.10.1.150.16.9 190099 | | | | | | 9 | | |

| PN, кгс/см² | DN, мм | Позначення* | L | D | B | H | $H_1$ | Тип управління | $M_{кр}$, Н·м** | Маса, кг, не більше *** |
|---|---|---|---|---|---|---|---|---|---|---|
| | | | мм | | | | | | | |
| 6–16 | 200 | СЭ.ЗД.1.10.1.200.16.2 190100 | 60 | 268 | 320 | 166 | 234 | 2 | 150 | 15,5 |
| | | СЭ.ЗД.1.10.1.200.16.3 190101 | | | | | | 3 | | |
| | | СЭ.ЗД.1.10.1.200.16.9 190102 | | | | | | 9 | | |
| | | СЭ.ЗД.6.10.1.200.16.2 190103 | | | | | | 2 | | |
| | | СЭ.ЗД.6.10.1.200.16.3 190104 | | | | | | 3 | | |
| | | СЭ.ЗД.6.10.1.200.16.9 190105 | | | | | | 9 | | |
| | 250 | СЭ.ЗД.1.10.1.250.16.2 190106 | 68 | 320 | 380 | 202 | 270 | 2 | 290 | 28,7 |
| | | СЭ.ЗД.1.10.1.250.16.3 190107 | | | | | | 3 | | |
| | | СЭ.ЗД.1.10.1.250.16.9 190108 | | | | | | 9 | | |
| | | СЭ.ЗД.6.10.1.250.16.2 190109 | | | | | | 2 | | |
| | | СЭ.ЗД.6.10.1.250.16.3 190110 | | | | | | 3 | | |
| | | СЭ.ЗД.6.10.1.250.16.9 190111 | | | | | | 9 | | |
| | 300 | СЭ.ЗД.1.10.1.300.16.2 190112 | 78 | 378 | 432 | 237 | 310 | 2 | 380 | 40,3 |
| | | СЭ.ЗД.1.10.1.300.16.3 190113 | | | | | | 3 | | |
| | | СЭ.ЗД.1.10.1.300.16.9 190114 | | | | | | 9 | | |
| | | СЭ.ЗД.6.10.1.300.16.2 190115 | | | | | | 2 | | |
| | | СЭ.ЗД.6.10.1.300.16.3 190116 | | | | | | 3 | | |
| | | СЭ.ЗД.6.10.1.300.16.9 190117 | | | | | | 9 | | |
| 6–10 | 350 | СЭ.ЗД.1.10.1.350.10.3 190118 | 78 | 418 | 520 | 270 | 350 | 3 | 580 | 67,0 |
| | | СЭ.ЗД.1.10.1.350.10.9 190119 | | | | | | 9 | | |
| | | СЭ.ЗД.6.10.1.350.10.3 190120 | | | | | | 3 | | |
| | | СЭ.ЗД.6.10.1.350.10.9 190121 | | | | | | 9 | | |
| | 400 | СЭ.ЗД.1.10.1.400.10.3 190122 | 102 | 467 | 588 | 300 | 375 | 3 | 1650 | 104,0 |
| | | СЭ.ЗД.1.10.1.400.10.9 190123 | | | | | | 9 | | |
| | | СЭ.ЗД.6.10.1.400.10.3 190124 | | | | | | 3 | | |
| | | СЭ.ЗД.6.10.1.400.10.9 190125 | | | | | | 9 | | |
| | 450 | СЭ.ЗД.1.10.1.450.10.3 190026 | 114 | 521 | 633 | 330 | 400 | 3 | 2100 | 136,0 |
| | | СЭ.ЗД.1.10.1.450.10.9 190027 | | | | | | 9 | | |
| | | СЭ.ЗД.6.10.1.450.10.3 190028 | | | | | | 3 | | |
| | | СЭ.ЗД.6.10.1.450.10.9 190129 | | | | | | 9 | | |
| | 500 | СЭ.ЗД.1.10.1.500.10.3 190130 | 127 | 571 | 704 | 375 | 425 | 3 | - | 180,0 |
| | | СЭ.ЗД.1.10.1.500.10.9 190131 | | | | | | 9 | | |
| | | СЭ.ЗД.6.10.1.500.10.3 190132 | | | | | | 3 | | |
| | | СЭ.ЗД.6.10.1.500.10.9 190133 | | | | | | 9 | | |
| | 600 | СЭ.ЗД.1.10.1.600.10.3 190134 | 154 | 670 | 828 | 430 | 495 | 3 | - | 260,0 |
| | | СЭ.ЗД.1.10.1.600.10.9 190135 | | | | | | 9 | | |
| | | СЭ.ЗД.6.10.1.600.10.3 190136 | | | | | | 3 | | |
| | | СЭ.ЗД.6.10.1.600.10.9 190137 | | | | | | 9 | | |
| | 700 | СЭ.ЗД.1.10.1.700.10.9 190138 | 165 | 830 | 1020 | 502 | 590 | 9 | - | 350,0 |
| | | СЭ.ЗД.6.10.1.700.10.9 190139 | | | | | | | | |
| | 800 | СЭ.ЗД.1.10.1.800.10.9 190140 | 190 | 926 | 1110 | 585 | 630 | 9 | - | 580,0 |
| | | СЭ.ЗД.6.10.1.800.10.9 190141 | | | | | | | | |
| | 900 | СЭ.ЗД.1.10.1.900.10.9 190042 | 203 | 1110 | - | 610 | 695 | 9 | - | 700,0 |
| | | СЭ.ЗД.6.10.1.900.10.9 190143 | | | | | | | | |
| | 1000 | СЭ.ЗД.1.10.1.1000.10.9 190144 | 216 | 1120 | - | 675 | 770 | 9 | - | 850,0 |
| | | СЭ.ЗД.6.10.1.1000.10.9 190145 | | | | | | | | |
| | 1200 | СЭ.ЗД.1.10.1.1200.10.9 190146 | 254 | 1334 | - | 800 | 875 | 9 | - | 1080,0 |
| | | СЭ.ЗД.6.10.1.1200.10.9 190147 | | | | | | | | |
| | 1400 | СЭ.ЗД.1.10.1.1400.10.9 190149 | 279 | - | - | 965 | | 9 | - | 1922,0 |
| | | СЭ.ЗД.6.10.1.1400.10.9 190150 | | | | | | | | |
| | 1600 | СЭ.ЗД.1.10.1.1600.10.2 190151 | 318 | - | - | 1092 | | 9 | - | 2350,0 |
| | | СЭ.ЗД.6.10.1.1600.10.3 190152 | | | | | | | | |

* Позначення затворів дискових вказані для виконання I. Для виконання II, III, IV, V – на спеціальну вимогу замовника.

** $M_{кр}$ – крутний момент для керування затвором при максимальному тиску. Зазначені крутні моменти дійсні для затворів виконання I для рідких середовищ. Для затворів виконання II приймати коефіцієнт 1,5 для DN до 300 мм або 1,1 для DN понад 350 мм. При виборі приводу слід приймати коефіцієнт запасу 1,2.

*** Маса затворів вказана без урахування приводу.

# Затвор ДХВ
## (дросельний відсічний для холодних газів)

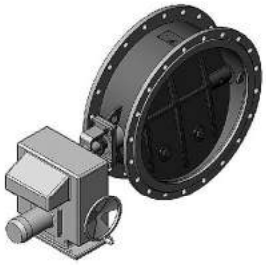

Застосовуються для регулювання потоку холодних газів та повітря в доменному виробництві.

### Технічні характеристики

| | |
|---|---|
| Номінальний тиск | 0.03÷12 кгс/см² |
| Робоче середовище | Холодний газ, повітря, коксовий газ, доменний газ |
| Температура робочого середовища | До +100 °С<br>(можливе виготовлення для t=400 °С) |
| Приєднання до трубопроводу | Фланцеве ДСТУ EN 1092-1, ДСТУ EN 1092-2, ДСТУ ISO 7005-1, ДСТУ ISO 7005-2<br>(відповідають ГОСТ 12815) |
| Управління | Ручне електропривод |
| Кут повороту диска | 75°, 90°<br>Передбачено вказівник положення диска |
| Виготовлені відповідно до | ТУ У 28.1-31965106-014:2019. |
| Напрямок подачі робочого середовища | Будь-який |
| Кліматичне виконання | У1 згідно з ГОСТ 15150 |
| Положення встановлення | Будь-яке |

Можливе виготовлення арматури з урахуванням спеціальних вимог замовника, які не суперечать вимогам чинної нормативної документації.

### Матеріали основних деталей

| | Виконання I | Виконання II | Виконання III |
|---|---|---|---|
| Корпус | СЧ 15 | Сталь 20/09Г2С | ЧХ1 |
| Диск | СЧ 15 | Сталь 20/09Г2С | ЧХ1 |
| Вал | Сталь 20Х13 | | |
| Ущільнення валу | Терморозширений графіт | | |

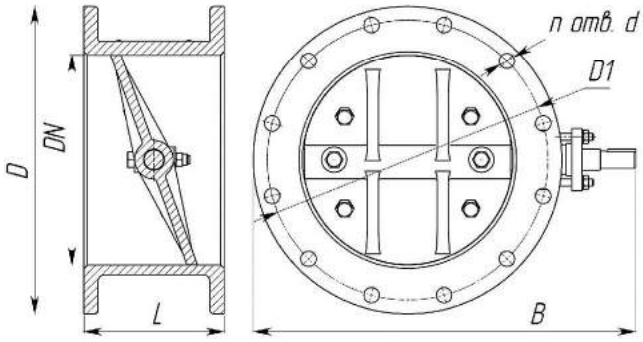


Мал. 1

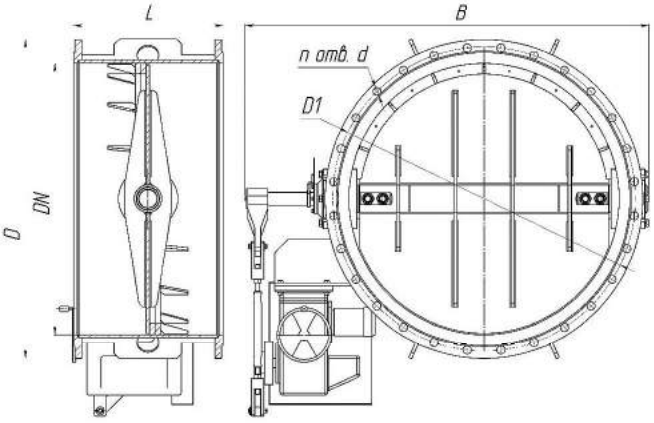


Мал. 2

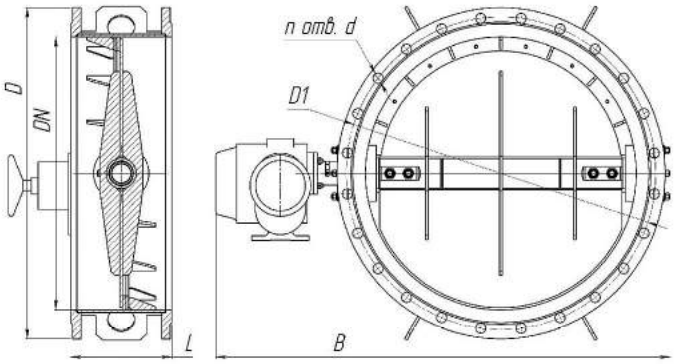


Мал. 3

## Позначення, розміри, основні технічні дані затворів ДХВ

| PN, кгс/см² | DN, мм | Позначення | L | D | $D_1$ | B | d | n, шт. | Виконання | Мал. | Маса*, кг |
|---|---|---|---|---|---|---|---|---|---|---|---|
| | | | мм | | | | | | | | |
| 12 | 300 | СЭ.3ПД.1.0.2.300.12.9 320045 | 240 | 460 | 410 | 1017 | 26 | 12 | II | 3 | 86,6 |
| 10 | 400 | СЭ.3ПД.1.0.2.400.10.9 320041 | 404 | 565 | 515 | 1118 | 26 | 16 | II | 3 | 115 |
| 2,5 | 80 | СЭ.3ПД.4.0.2.80.2,5 320021 | 40 | 190 | 160 | 240 | 18 | 4 | I | 1 | 8 |
| | 100 | СЭ.3ПД.4.0.2.100.2,5 320022 | 150 | 215 | 180 | 268 | 17 | 8 | I | 1 | 11 |
| | 125 | СЭ.3ПД.4.0.2.125.2,5 320023 | 150 | 245 | 210 | 312 | 17 | 8 | I | 1 | 18 |
| | 150 | СЭ.3ПД.4.0.2.150.2,5 320024 | 150 | 280 | 240 | 340 | 22 | 8 | I | 1 | 21 |
| | 200 | СЭ.3ПД.4.0.2.200.2,5 320019 | 175 | 335 | 295 | 418 | 22 | 8 | I | 1 | 33 |
| | 250 | СЭ.3ПД.4.0.2.250.2,5 320025 | 175 | 390 | 350 | 470 | 22 | 12 | I | 1 | 38 |
| | 300 | СЭ.3ПД.4.0.2.300.2,5 320018 | 200 | 440 | 400 | 545 | 22 | 12 | I | 1 | 60 |
| | 350 | СЭ.3ПД.4.0.2.350.2,5 320026 | 200 | 500 | 460 | 600 | 22 | 16 | I | 1 | 70 |
| | 400 | СЭ.3ПД.4.0.2.400.2,5 320027 | 200 | 535 | 495 | 642 | 22 | 16 | I | 1 | 84 |
| | | СЭ.3ПД.1.0.2.400.2,5.9 320036 | 400 | 535 | 495 | 1010 | 22 | 16 | II | 3 | 75 |
| | 450 | СЭ.3ПД.4.0.2.450.2,5 320028 | 200 | 590 | 550 | 695 | 22 | 16 | I | 1 | 64 |
| | 500 | СЭ.3ПД.4.0.2.500.2,5 320029 | 250 | 640 | 600 | 790 | 23 | 16 | I | 1 | 123 |
| | 600 | СЭ.3ПД.1.0.2.600.2,5 320020 | 250 | 755 | 705 | 898 | 26 | 20 | II | 1 | 152 |
| 1 | 600 | СЭ.3ПД.1.0.2.600.1.9 0006 | 250 | 755 | 705 | 1346 | 26 | 20 | II | 3 | 152 |
| | 700 | СЭ.3ПД.1.0.2.700.1 320030 | 300 | 860 | 810 | 1000 | 25 | 24 | II | 1 | 200 |
| | | СЭ.3ПД.1.0.2.700.1.9 320052 | 300 | 860 | 810 | 935 | 26 | 24 | II | 2 | 203 |
| | | СЭ.3ПД.1.0.2.700.1.9 320052-01 | 300 | 860 | 810 | 1292 | 26 | 24 | II | 3 | 204 |
| | 800 | СЭ.3ПД.1.0.2.800.1 320031 | 300 | 975 | 920 | 1108 | 30 | 24 | II | 1 | 340 |
| | | СЭ.3ПД.1.0.2.800.1.9 320051 | 350 | 975 | 920 | 1391 | 30 | 24 | II | 3 | 280 |
| | 900 | СЭ.3ПД.1.0.2.900.1.9 320053 | 400 | 1075 | 1020 | 1200 | 30 | 24 | II | 1 | 294 |
| | 1000 | СЭ.3ПД.1.0.2.1000.1 320032 | 350 | 1180 | 1120 | 1244 | 25 | 26 | II | 1 | 430 |
| | 1100 | СЭ.3ПД.1.0.2.1100.1 320033 | 350 | 1270 | 1220 | 1339 | 22 | 26 | II | 1 | 490 |
| | | СЭ.3ПД.1.0.2.1100.1.9 320049 | 550 | 1275 | 1220 | 1596 | 30 | 28 | II | 2 | 602 |
| | 1300 | СЭ.3ПД.1.0.2.1300.1 320034 | 350 | 1520 | 1430 | 1647 | 26 | 36 | II | 1 | 560 |
| | 1400 | СЭ.3ПД.1.0.2.1400.1 320035 | 350 | 1620 | 1530 | 1745 | 26 | 36 | II | 1 | 640 |
| | | СЭ.3ПД.15.0.2.1400.1.9 320055 | 300 | 1575 | 1520 | 1717 | 22 | 30 | III | 1 | 500 |
| 0,5 | 1000 | СЭ.3ПД.1.0.2.1000.0,5.9 320046 | 550 | 1175 | 1120 | 1495 | 30 | 28 | II | 2 | 566 |
| 0,4 | 800 | СЭ.3ПД.1.0.2.800.0,4.9 320050 | 300 | 975 | 920 | 1350 | 30 | 24 | II | 3 | 263 |
| 0,03 | 400 | СЭ.3Д.1.0.2.400.0,03.9 0003 | 200 | 580 | 525 | 699 | 30 | 16 | II | 2 | 102 |
| | 500 | СЭ.3ПД.1.0.2.500.0,03.9 320047 | 250 | 710 | 650 | 821 | 33 | 20 | II | 2 | 177 |
| | 600 | СЭ.3Д.1.0.2.600.0,03.9 0004 | 250 | 840 | 720 | 955 | 39 | 20 | II | 2 | 272 |
| | 1400 | СЭ.3ПД.1.0.2.1400.0,3.9 320040 | 600 | 1575 | 1520 | 1800 | 30 | 36 | II | 1 | 640 |

* Маса затворів вказана без урахування електроприводу.

# Затвори дискові сталеві
## (клапани герметичні)
## PN 0,05

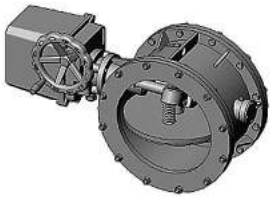

Застосовуються як запірні пристрої на повітроводах вентиляційних систем, служать для надійного відключення приміщень від зовнішнього середовища або одних приміщень від інших.

### Технічні характеристики

| | |
|---|---|
| Номінальний тиск | 0,05 кгс/см² |
| Робоче середовище | Повітря вентиляційних систем |
| Температура робочого середовища | Не більше +80 °С |
| Клас герметичності | А ДСТУ EN 12266-1 |
| Приєднання до трубопроводу | Фланцеве ДСТУ EN 1092-1, ДСТУ ISO 7005-1 (відповідають ГОСТ 12815) |
| Управління | Електропривід |
| Кут повороту диска | 90° |
| Виготовлені відповідно до | ТУ У 28.1-31965106-014:2019 |
| Напрямок подачі робочого середовища | На таріль з боку валу |
| Кліматичне виконання | У2 згідно з ГОСТ 15150 |
| Положення встановлення | На горизонтальному трубопроводі – вісь приводного валу вище осі трубопроводу.<br>На вертикальному трубопроводі – з розташуванням тарелі вище за ущільнення.<br>Розташування електроприводу – у верхній півсфері |

Можливе виготовлення арматури з урахуванням спеціальних вимог замовника, які не суперечать вимогам чинної нормативної документації.

### Матеріали основних деталей

| | Виконання I | Виконання II |
|---|---|---|
| Корпус | Сталь 20 | 08Х18Н10Т |
| Таріль | Сталь 20 | 08Х18Н10Т |
| Втулка | Бронза | Бронза |
| Вал | Сталь 40Х | Сталь 14Х17Н2 |
| Наплавлення | ЦН-6Л | - |
| Ущільнення тарелі | Гума | |
| Ущільнення валу | Гумові кільця | |

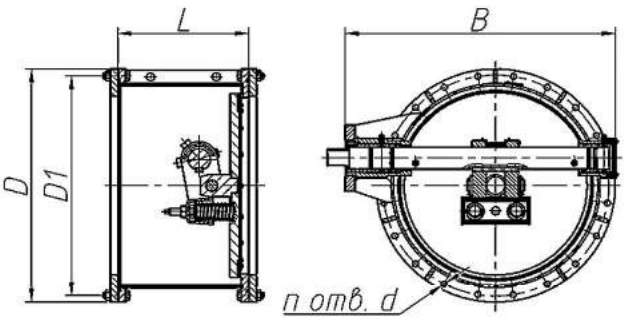


Мал. 1

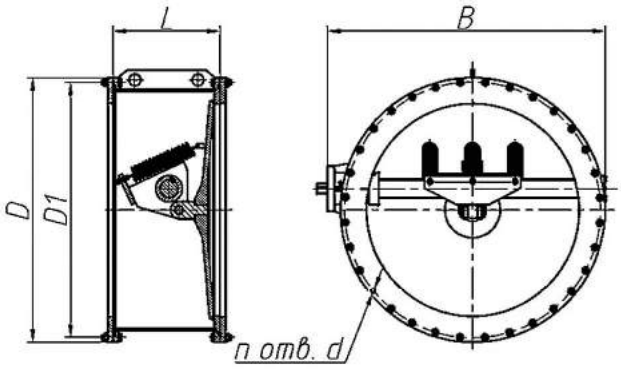


Мал. 2

## Позначення, розміри, основні технічні дані і характеристики затворів дискових (клапанів герметичних)

| PN, кгс/см² | DN, мм | Позначення | Аналог | L | D | $D_1$ | B | d | n, шт. | Матеріал | Мал. | Маса, кг* |
|---|---|---|---|---|---|---|---|---|---|---|---|---|
| | | | | мм | | | | | | | | |
| 0,05 | 200 | СЭ.3Д.1.10.2.200.0,05.9 190001 | 32с943р | 125 | 285 | 265 | 324 | 11 | 8 | Сталь 20 | 1 | 45 |
| | 300 | СЭ.3Д.1.10.2.300.0,05.9 190002 | | 200 | 428 | 403 | 470 | 14 | 12 | | 1 | 105 |
| | 400 | СЭ.3Д.1.10.2.400.0,05.9 190003 | | 290 | 530 | 505 | 600 | 14 | 20 | | 1 | 130 |
| | 500 | СЭ.3Д.1.10.2.500.0,05.9 190004 | | 290 | 635 | 610 | - | 14 | 20 | | 1 | 175 |
| | 600 | СЭ.3Д.1.10.2.600.0,05.9 190005 | | 290 | 725 | 700 | 817 | 14 | 24 | | 1 | 200 |
| | 800 | СЭ.3Д.1.10.2.800.0,05.9 190006 | | 400 | 985 | 950 | 1045 | 14 | 24 | | 2 | 435 |
| | 1000 | СЭ.3Д.1.10.2.1000.0,05.9 190007 | | 500 | 1230 | 1198 | 1300 | 18 | 32 | | 2 | 790 |
| | 1200 | СЭ.3Д.1.10.2.1200.0,05.9 190008 | | 500 | 1445 | 1405 | 1487 | 23 | 32 | | 2 | 1005 |
| | 1400 | СЭ.3Д.1.10.2.1400.0,05.9 190009 | | 530 | 1680 | 1634 | - | 26 | 36 | | 2 | 1108 |
| | 1600 | СЭ.3Д.1.10.2.1600.0,05.9 190010 | | 600 | 1900 | 1850 | - | 26 | 40 | | 2 | 1205 |
| | 200 | СЭ.3Д.3.10.2.200.0,05.9 190011 | 32нж943р | 125 | 285 | 265 | 324 | 11 | 8 | Сталь 08Х18Н10Т | 1 | 45 |
| | 300 | СЭ.3Д.3.10.2.300.0,05.9 190012 | | 200 | 428 | 403 | 470 | 14 | 12 | | 1 | 105 |
| | 400 | СЭ.3Д.3.10.2.400.0,05.9 190013 | | 290 | 530 | 505 | 600 | 14 | 20 | | 1 | 130 |
| | 500 | СЭ.3Д.3.10.2.500.0,05.9 190014 | | 290 | 635 | 610 | - | 14 | 20 | | 1 | 175 |
| | 600 | СЭ.3Д.3.10.2.600.0,05.9 190015 | | 290 | 725 | 700 | 817 | 14 | 24 | | 1 | 200 |
| | 800 | СЭ.3Д.3.10.2.800.0,05.9 190016 | | 400 | 985 | 950 | 1045 | 14 | 24 | | 2 | 435 |
| | 1000 | СЭ.3Д.3.10.2.1000.0,05.9 190017 | | 500 | 1230 | 1198 | 1300 | 18 | 32 | | 2 | 790 |
| | 1200 | СЭ.3Д.3.10.2.1200.0,05.9 190018 | | 500 | 1445 | 1405 | 1487 | 23 | 32 | | 2 | 1005 |
| | 1400 | СЭ.3Д.3.10.2.1400.0,05.9 190019 | | 530 | 1680 | 1634 | - | 26 | 36 | | 2 | 1108 |
| | 1600 | СЭ.3Д.3.10.2.1600.0,05.9 190020 | | 600 | 1900 | 1850 | - | 26 | 40 | | 2 | 1205 |

* Маса затворів вказана без урахування електроприводу.

## Технічні характеристики для вибору електроприводу

| PN, кгс/см² | DN, мм | Необхідний крутний момент для відкр/закр, Н·м | Тип приєднання за ISO 5211 |
|---|---|---|---|
| 0,05 | 200 | 100 | F5 |
| | 300 | 130 | F10 |
| | 400 | 340 | F12 |
| | 500 | 430 | F12 |
| | 600 | 500 | F12 |
| | 800 | 1250 | F14 |
| | 1000 | 3100 | F16 |
| | 1200 | 3300 | F25 |
| | 1400 | 4200 | F25 |
| | 1600 | 4800 | F25 |

За бажанням замовника можлива комплектація затворів поворотних дискових електроприводами різних вітчизняних та зарубіжних виробників.

**Відомості про виробників електроприводів, які застосовуються для ТПА виробництва Концерну «СоюзЕнерго»**

| Найменування організації-виробника/марка електроприводу | Типи (серії) електроприводів, що використовуються | Сайт виробника |
|---|---|---|
| ТОВ «НВО «СоюзЕнергоМаш» | Неповнооборотні (фланцеві та з важелем) | souzenergo.com/ |
| | Багатооборотні типу А, Б, В, Г, Д | |
| ZPA Pecky | MOK, MON, MTN | zpa-pecky.cz/ |
| Regada | SO, MO, ST, STR, MT | regada.sk/ |
| AUMA | SA, SAR, SG, SGR | auma.com/ |
| Rotork | IQ3, A | rotork.com/ |

* За бажанням замовника можлива комплектація ТПА електроприводами інших виробників.

# Затвори зворотні та відсічні

# Умовне позначення виробів ТПА

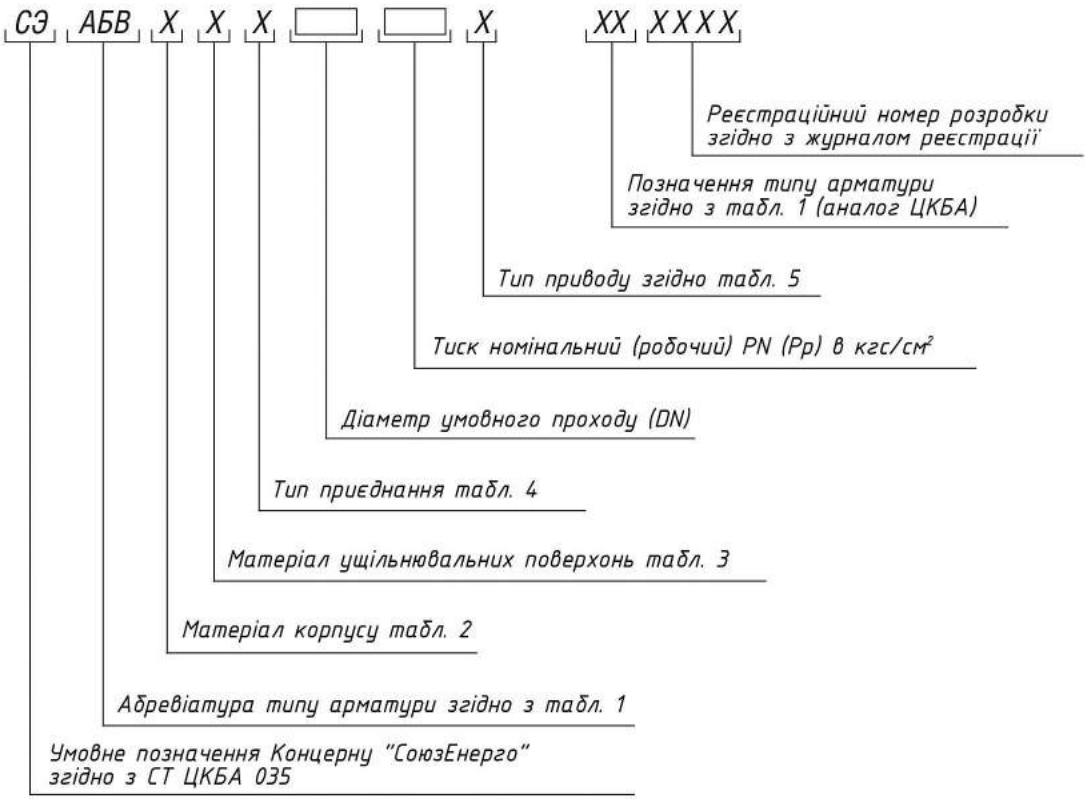


### Таблиця 1. Тип арматури

| Тип арматури | Абревіатура | Позначення |
|---|---|---|
| Клапан зворотний (підйомний або приймальний із сіткою) | КБ | 16 |
| Затвор зворотний | ЗО | 19 |
| Клапан зворотний поворотний | КОП | |
| Клапан відсічний | КО | 22, 24 |

### Таблиця 2. Матеріал корпусу

| Матеріал корпусу | Позначення |
|---|---|
| Вуглецева сталь | 1 |
| Легована сталь | 2 |
| Корозійностійка сталь | 3 |
| Сірий чавун | 4 |

### Таблиця 3. Матеріал ущільнювальних поверхонь

| Матеріал ущільнювальних поверхонь | Позначення |
|---|---|
| Латунь, бронза | 1 |
| Корозійностійка сталь | 3 |
| Гума | 10 |

### Таблиця 4. Тип приєднання

| Тип приєднання | Позначення |
|---|---|
| Міжфланцеве | 1 |
| Фланцеве | 2 |
| Під приварювання | 3 |

Застосовуються для запобігання зворотному потоку робочого середовища в трубопроводах.

## Технічні характеристики

| | |
|---|---|
| Номінальний тиск | 16; 25; 40; 63 кгс/см$^2$ |
| Робоче середовище | I – вода, пара, нафта, нафтохімічні продукти, синтетичні олії та інші вибухопожежонебезпечні та токсичні рідкі середовища з температурою не більше +450 °С, нейтральні по відношенню до матеріалу основних деталей; II – агресивна - аміак, природний газ вологий, нафтопродукти, що містять сірководень до 0,1%, рідкі та газоподібні вуглеводні з температурою не більше +425°С |
| Максимальні протікання | Відповідно до ДСТУ EN 12266-1 |
| Приєднання до трубопроводу | Під приварювання, фланцеве ДСТУ EN 1092-1, ДСТУ ISO 7005-1 (відповідають ГОСТ 12815) (для DN>400) |
| Напрямок подачі робочого середовища | Під диск (за стрілкою на корпусі) |
| Управління | Автоматичне |
| Виготовлені відповідно до | ТУ У 28.1-31965106-010:2017 |
| Кліматичне виконання | У1, У2 згідно з ГОСТ 15150 |
| Положення встановлення | На горизонтальному трубопроводі – вісь обертання диску – горизонтально.<br>На похилому трубопроводі – кут нахилу осі затвору – не більше 15°, вхідним патрубком донизу, вісь обертання диска – горизонтально |

Можливе виготовлення арматури з урахуванням спеціальних вимог замовника, які не суперечать вимогам чинної нормативної документації.

### Матеріали основних деталей

| | Виконання А | Виконання Б |
|---|---|---|
| Корпус | Сталь 20 | Сталь 12Х18Н10Т |
| Диск | Сталь 20 | Сталь 12Х18Н10Т |
| Фланець | Сталь 20 | Сталь 12Х18Н10Т |
| Вісь | Сталь 20Х13 | Сталь 12Х18Н10Т |
| Втулка | Бронза | |
| Наплавлення | ЦН-6Л | |

### Аналоги

19с70нж – PN 16,25
19с47нж – PN 40
19с38нж – PN 63

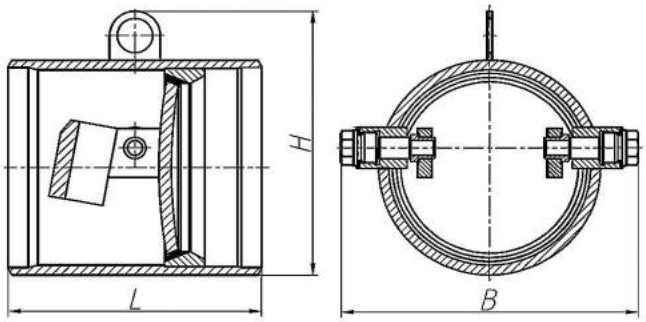


Мал. 1

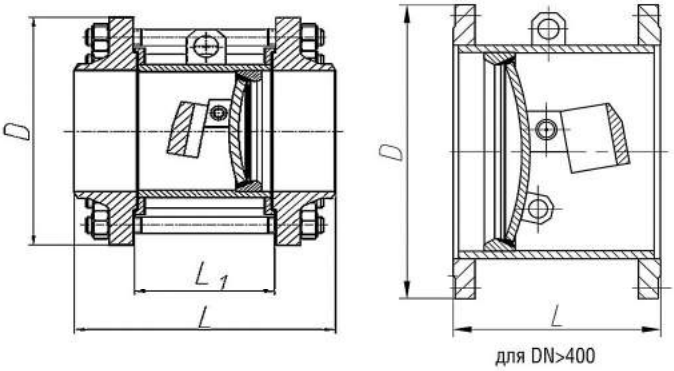


Мал. 2

## Позначення, розміри, основні технічні дані і характеристики затворів

| PN, кгс/см² | DN, мм | Позначення | Робоче середовище | c* | Виконання | Мал. | D | L | $L_1$ | H | B | Маса, кг, не більше |
|---|---|---|---|---|---|---|---|---|---|---|---|---|
| | | | | | | | мм | | | | | |
| 16 | 50 | СЭ.ЗО.1.3.3.50.16 196030 | I, III | 3 | А | 1 | - | | - | | | 3 |
| | | СЭ.ЗО.3.3.3.50.16 196031 | II | | Б | | | | | | | |
| | | СЭ.ЗО.1.3.2.50.16 196032 | I, III | | А | 2 | 160 | 45 | | - | - | 8 |
| | | СЭ.ЗО.3.3.2.50.16 196033 | II | | Б | | | | | | | |
| | 80 | СЭ.ЗО.1.3.3.80.16 196034 | I, III | 6 | А | 1 | - | | - | | | 6 |
| | | СЭ.ЗО.3.3.3.80.16 196035 | II | | Б | | | | | | | |
| | | СЭ.ЗО.1.3.2.80.16 196036 | I, III | | А | 2 | 195 | 50 | | - | - | 13 |
| | | СЭ.ЗО.3.3.2.80.16 196037 | II | | Б | | | | | | | |
| | 100 | СЭ.ЗО.1.3.3.100.16 196038 | I, III | | А | 1 | - | 150 | - | 130 | 145 | 9 |
| | | СЭ.ЗО.3.3.3.100.16 196039 | II | | Б | | | | | | | |
| | | СЭ.ЗО.1.3.2.100.16 196040 | I, III | | А | 2 | 215 | 230 | 130 | - | - | 20 |
| | | СЭ.ЗО.3.3.2.100.16 196041 | II | | Б | | | | | | | |
| | 150 | СЭ.ЗО.1.3.3.150.16 196042 | I, III | 10 | А | 1 | - | 200 | - | 205 | 214 | 15 |
| | | СЭ.ЗО.3.3.3.150.16 196043 | II | | Б | | | | | | | |
| | | СЭ.ЗО.1.3.1.150.16 196044 | I, III | | А | 2 | 280 | 276 | 160 | - | - | 35 |
| | | СЭ.ЗО.3.3.1.150.16 196045 | II | | Б | | | | | | | |
| | 200 | СЭ.ЗО.1.3.3.200.16 196046 | I, III | 15 | А | 1 | - | 250 | - | 269 | 298 | 20 |
| | | СЭ.ЗО.3.3.3.200.16 196047 | II | | Б | | | | | | | |
| | | СЭ.ЗО.1.3.1.200.16 196048 | I, III | | А | 2 | 335 | 318 | 200 | - | - | 46 |
| | | СЭ.ЗО.3.3.1.200.16 196049 | II | | Б | | | | | | | |
| | 250 | СЭ.ЗО.1.3.3.250.16 196050 | I, III | | А | 1 | - | 350 | - | 323 | 340 | 45 |
| | | СЭ.ЗО.3.3.3.250.16 196051 | II | | Б | | | | | | | |
| | | СЭ.ЗО.1.3.1.250.16 196052 | I, III | | А | 2 | 405 | 380 | 250 | - | - | 78 |
| | | СЭ.ЗО.3.3.1.250.16 196053 | II | | Б | | | | | | | |
| | 300 | СЭ.ЗО.1.3.3.300.16 196789 | I, III | 25 | А | 1 | - | 350 | - | 375 | 430 | 56 |
| | | СЭ.ЗО.3.3.3.300.16 196054 | II | | Б | | | | | | | |
| | | СЭ.ЗО.1.3.1.300.16 196055 | I, III | | А | 2 | 460 | 436 | 300 | - | - | 104 |
| | | СЭ.ЗО.3.3.1.300.16 196056 | II | | Б | | | | | | | |
| | 400 | СЭ.ЗО.1.3.3.400.16 196793 | I, III | | А | 1 | - | 500 | - | 496 | 542 | 110 |
| | | СЭ.ЗО.3.3.3.400.16 196057 | II | | Б | | | | | | | |
| | | СЭ.ЗО.1.3.1.400.16 196058 | I, III | | А | 2 | 580 | 556 | 400 | - | - | 215 |
| | | СЭ.ЗО.3.3.1.400.16 196059 | II | | Б | | | | | | | |
| | 500 | СЭ.ЗО.1.3.3.500.16 196797 | I, III | 45 | А | 1 | - | 500 | - | 610 | 705 | 185 |
| | | СЭ.ЗО.3.3.3.500.16 196060 | II | | Б | | | | | | | |
| | | СЭ.ЗО.1.3.2.500.16 196061 | I, III | | А | 2 | 710 | 500 | 400 | - | - | 305 |
| | | СЭ.ЗО.3.3.2.500.16 196062 | II | | Б | | | | | | | |
| | 600 | СЭ.ЗО.1.3.3.600.16 196801 | I, III | | А | 1 | - | 650 | - | 710 | 795 | 290 |
| | | СЭ.ЗО.3.3.3.600.16 196063 | II | | Б | | | | | | | |
| | | СЭ.ЗО.1.3.2.600.16 196064 | I, III | | А | 2 | 840 | 650 | | - | - | 450 |
| | | СЭ.ЗО.3.3.2.600.16 196065 | II | | Б | | | | | | | |
| | 800 | СЭ.ЗО.1.3.3.800.16 196066 | I, III | 80 | А | 1 | - | 750 | - | | | 500 |
| | | СЭ.ЗО.3.3.3.800.16 196067 | II | | Б | | | | | | | |
| | | СЭ.ЗО.1.3.2.800.16 196068 | I, III | | А | 2 | 1020 | 750 | 600 | - | - | 720 |
| | | СЭ.ЗО.3.3.2.800.16 196069 | II | | Б | | | | | | | |
| | 1000 | СЭ.ЗО.1.3.3.1000.16 196070 | I, III | | А | 1 | - | 900 | - | | | 900 |
| | | СЭ.ЗО.3.3.3.1000.16 196071 | II | | Б | | | | | | | |
| | | СЭ.ЗО.1.3.2.1000.16 196072 | I, III | | А | 2 | 1255 | 900 | 700 | - | - | 1260 |
| | | СЭ.ЗО.3.3.2.1000.16 196073 | II | | Б | | | | | | | |
| | 1200 | СЭ.ЗО.3.3.2.1000.16 196074 | I, III | 150 | А | 1 | - | 1000 | - | 1380 | 1557 | 1360 |

| PN, кгс/см² | DN, мм | Позначення | Робоче середовище | c* | Виконання | Мал. | D | L | $L_1$ | H | B | Маса, кг, не більше |
|---|---|---|---|---|---|---|---|---|---|---|---|---|
| | | | | | | | мм | | | | | |
| 25 | 50 | СЭ.30.1.3.3.50.25 196076 | I, III | 3 | А | 1 | - | | - | | | 3 |
| | | СЭ.30.3.3.3.50.25 196077 | II | | Б | | | | | | | |
| | | СЭ.30.1.3.2.50.25 196078 | I, III | | А | 2 | 160 | 45 | | - | - | 8 |
| | | СЭ.30.3.3.2.50.25 196079 | II | | Б | | | | | | | |
| | 80 | СЭ.30.1.3.3.80.25 196080 | I, III | 6 | А | 1 | - | | - | | | 6 |
| | | СЭ.30.3.3.3.80.25 196081 | II | | Б | | | | | | | |
| | | СЭ.30.1.3.2.80.25 196082 | I, III | | А | 2 | 195 | 52 | | - | - | 14 |
| | | СЭ.30.3.3.2.80.25 196083 | II | | Б | | | | | | | |
| | 100 | СЭ.30.1.3.3.100.25 196084 | I, III | | А | 1 | - | 150 | - | 130 | 145 | 10 |
| | | СЭ.30.3.3.3.100.25 196085 | II | | Б | | | | | | | |
| | | СЭ.30.1.3.2.100.25 196086 | I, III | | А | 2 | 230 | 246 | 130 | - | - | 22 |
| | | СЭ.30.3.3.2.100.25 196067 | II | | Б | | | | | | | |
| | 150 | СЭ.30.1.3.3.150.25 196088 | I, III | 10 | А | 1 | - | 200 | - | 205 | 214 | 18 |
| | | СЭ.30.3.3.3.150.25 196089 | II | | Б | | | | | | | |
| | | СЭ.30.1.3.1.150.25 196090 | I, III | | А | 2 | 300 | 300 | 160 | - | - | 38 |
| | | СЭ.30.3.3.1.150.25 196091 | II | | Б | | | | | | | |
| | 200 | СЭ.30.1.3.3.200.25 196092 | I, III | 15 | А | 1 | - | 250 | - | 269 | 298 | 21 |
| | | СЭ.30.3.3.3.200.25 196093 | II | | Б | | | | | | | |
| | | СЭ.30.1.3.1.200.25 196094 | I, III | | А | 2 | 360 | 356 | 200 | - | - | 52 |
| | | СЭ.30.3.3.1.200.25 196095 | II | | Б | | | | | | | |
| | 250 | СЭ.30.1.3.3.250.25 196096 | I, III | | А | 1 | - | 350 | - | 323 | 340 | 47 |
| | | СЭ.30.3.3.3.250.25 196097 | II | | Б | | | | | | | |
| | | СЭ.30.1.3.1.250.25 196098 | I, III | | А | 2 | 425 | 400 | 250 | - | - | 90 |
| | | СЭ.30.3.3.1.250.25 196099 | II | | Б | | | | | | | |
| | 300 | СЭ.30.1.3.3.300.25 196100 | I, III | 25 | А | 1 | - | 350 | - | 375 | 430 | 58 |
| | | СЭ.30.3.3.3.300.25 196101 | II | | Б | | | | | | | |
| | | СЭ.30.1.3.1.300.25 196102 | I, III | | А | 2 | 485 | 446 | 280 | - | - | 130 |
| | | СЭ.30.3.3.1.300.25 196103 | II | | Б | | | | | | | |
| | 400 | СЭ.30.1.3.3.400.25 196104 | I, III | | А | 1 | - | 500 | - | 496 | 542 | 115 |
| | | СЭ.30.3.3.3.400.25 196105 | II | | Б | | | | | | | |
| | | СЭ.30.1.3.1.400.25 196106 | I, III | | А | 2 | 610 | 557 | 350 | - | - | 240 |
| | | СЭ.30.3.3.1.400.25 196107 | II | | Б | | | | | | | |
| | 500 | СЭ.30.1.3.3.500.25 196108 | I, III | 45 | А | 1 | - | 500 | - | 610 | 707 | 200 |
| | | СЭ.30.3.3.3.500.25 196109 | II | | Б | | | | | | | |
| | | СЭ.30.1.3.2.500.25 196110 | I, III | | А | 2 | 730 | 500 | 400 | - | - | 340 |
| | | СЭ.30.3.3.2.500.25 196111 | II | | Б | | | | | | | |
| | 600 | СЭ.30.1.3.3.600.25 196112 | I, III | | А | 1 | - | 650 | - | 710 | 790 | 310 |
| | | СЭ.30.3.3.3.600.25 196113 | II | | Б | | | | | | | |
| | | СЭ.30.1.3.2.600.25 196114 | I, III | | А | 2 | 810 | 650 | 480 | - | - | 490 |
| | | СЭ.30.3.3.2.600.25 196115 | II | | Б | | | | | | | |
| | 800 | СЭ.30.1.3.3.800.25 196116 | I, III | 80 | А | 1 | - | 600 | - | 1061 | 1000 | 545 |
| | | СЭ.30.3.3.3.800.25 196117 | II | | Б | | | | | | | |
| | | СЭ.30.1.3.2.800.25 196118 | I, III | | А | 2 | 1075 | 600 | 600 | - | - | 890 |
| | | СЭ.30.3.3.2.800.25 196119 | II | | Б | | | | | | | |
| | 1000 | СЭ.30.1.3.3.1000.25 196120 | I, III | | А | 1 | - | 1000 | - | 1268 | 1191 | 1010 |
| | | СЭ.30.3.3.3.1000.25 196121 | II | | Б | | | | | | | |
| | | СЭ.30.1.3.2.1000.25 196122 | I, III | | А | 2 | 1315 | 1000 | 700 | - | - | 1450 |
| | | СЭ.30.3.3.2.1000.25 196123 | II | | Б | | | | | | | |

| PN, кгс/см² | DN, мм | Позначення | Робоче середовище | c* | Виконання | Мал. | D | L | $L_1$ | H | B | Маса, кг, не більше |
|---|---|---|---|---|---|---|---|---|---|---|---|---|
| | | | | | | | мм | | | | | |
| 40 | 50 | СЭ.ЗО.1.3.3.50.40 196865 | I, III | 1 | А | 1 | - | 210 | - | 90 | - | 4 |
| | | СЭ.ЗО.3.3.3.50.40 196126 | II | | Б | | | | | | | |
| | | СЭ.ЗО.1.3.2.50.40 196127 | I, III | | А | 2 | 160 | 45 | | - | - | 12 |
| | | СЭ.ЗО.3.3.2.50.40 196128 | II | | Б | | | | | | | |
| | 80 | СЭ.ЗО.1.3.3.80.40 196869 | I, III | 3 | А | 1 | - | 250 | - | 121 | - | 7 |
| | | СЭ.ЗО.3.3.3.80.40 196129 | II | | Б | | | | | | | |
| | | СЭ.ЗО.1.3.2.80.40 196130 | I, III | | А | 2 | 195 | 55 | | - | - | 20 |
| | | СЭ.ЗО.3.3.2.80.40 196131 | II | | Б | | | | | | | |
| | 100 | СЭ.ЗО.1.3.3.100.40 196136 | I, III | | А | 1 | - | 150 | - | 108 | 146 | 11 |
| | | СЭ.ЗО.3.3.3.100.40 196132 | II | | Б | | | | | | | |
| | | СЭ.ЗО.1.3.2.100.40 196133 | I, III | | А | 2 | 230 | 260 | 130 | - | - | 35 |
| | | СЭ.ЗО.3.3.2.100.40 196134 | II | | Б | | | | | | | |
| | 150 | СЭ.ЗО.1.3.3.150.40 196135 | I, III | 5 | А | 1 | - | 200 | - | 209 | 212 | 18 |
| | | СЭ.ЗО.3.3.3.150.40 196137 | II | | Б | | | | | | | |
| | | СЭ.ЗО.1.3.1.150.40 196138 | I, III | | А | 2 | 300 | 300 | 160 | - | - | 44 |
| | | СЭ.ЗО.3.3.1.150.40 196139 | II | | Б | | | | | | | |
| | 200 | СЭ.ЗО.1.3.3.200.40 196140 | I, III | 7 | А | 1 | - | 250 | - | 269 | 293 | 21 |
| | | СЭ.ЗО.3.3.3.200.40 196141 | II | | Б | | | | | | | |
| | | СЭ.ЗО.1.3.1.200.40 196142 | I, III | | А | 2 | 375 | 374 | 200 | - | - | 75 |
| | | СЭ.ЗО.3.3.1.200.40 196143 | II | | Б | | | | | | | |
| | 250 | СЭ.ЗО.1.3.3.250.40 196144 | I, III | | А | 1 | - | 350 | | 333 | 350 | 47 |
| | | СЭ.ЗО.3.3.3.250.40 196145 | II | | Б | | | | | | | |
| | | СЭ.ЗО.1.3.1.250.40 196146 | I, III | | А | 2 | 445 | 450 | 250 | - | - | 125 |
| | | СЭ.ЗО.3.3.1.250.40 196147 | II | | Б | | | | | | | |
| | 300 | СЭ.ЗО.1.3.3.300.40 196148 | I, III | 12 | А | 1 | - | 350 | - | 375 | 430 | 60 |
| | | СЭ.ЗО.3.3.3.300.40 196149 | II | | Б | | | | | | | |
| | | СЭ.ЗО.1.3.1.300.40 196150 | I, III | | А | 2 | 510 | 510 | 280 | - | - | 175 |
| | | СЭ.ЗО.3.3.1.300.40 196151 | II | | Б | | | | | | | |
| | 400 | СЭ.ЗО.1.3.3.400.40 196152 | I, III | | А | 1 | - | 500 | - | 496 | 532 | 120 |
| | | СЭ.ЗО.3.3.3.400.40 196153 | II | | Б | | | | | | | |
| | | СЭ.ЗО.1.3.1.400.40 196154 | I, III | | А | 2 | 655 | 625 | 350 | - | - | 370 |
| | | СЭ.ЗО.3.3.1.400.40 196155 | II | | Б | | | | | | | |
| | 500 | СЭ.ЗО.1.3.3.500.40 196156 | I, III | 20 | А | 1 | - | 500 | - | 610 | 707 | 205 |
| | | СЭ.ЗО.3.3.3.500.40 196157 | II | | Б | | | | | | | |
| | | СЭ.ЗО.1.3.2.500.40 196158 | I, III | | А | 2 | 755 | 790 | 410 | - | - | 480 |
| | | СЭ.ЗО.3.3.2.500.40 196159 | II | | Б | | | | | | | |
| | 600 | СЭ.ЗО.1.3.3.600.40 196160 | I, III | | А | 1 | - | 650 | - | 710 | 790 | 312 |
| | | СЭ.ЗО.3.3.3.600.40 196161 | II | | Б | | | | | | | |
| | | СЭ.ЗО.1.3.2.600.40 196162 | I, III | | А | 2 | 890 | 880 | 480 | - | - | 620 |
| | | СЭ.ЗО.3.3.2.600.40 196163 | II | | Б | | | | | | | |
| | 800 | СЭ.ЗО.1.3.3.800.40 196164 | I, III | 40 | А | 1 | - | 750 | - | | | 600 |
| | | СЭ.ЗО.3.3.3.800.40 196165 | II | | Б | | | | | | | |
| | | СЭ.ЗО.1.3.2.800.40 196166 | I, III | | А | 2 | 1135 | 1130 | 600 | - | - | 1340 |
| | | СЭ.ЗО.3.3.2.800.40 196167 | II | | Б | | | | | | | |
| | 1000 | СЭ.ЗО.1.3.3.1000.40 196168 | I, III | | А | 1 | - | 700 | - | | | 1600 |
| | | СЭ.ЗО.3.3.3.1000.40 196169 | II | | Б | | | | | | | |

| PN, кгс/см² | DN, мм | Позначення | Робоче середовище | c* | Виконання | Мал. | D | L | $L_1$ | H | B | Маса, кг, не більше |
|---|---|---|---|---|---|---|---|---|---|---|---|---|
| | | | | | | | мм | | | | | |
| 63 | 50 | СЭ.30.1.3.3.50.63 196172 | I, III | 1 | А | 1 | - | 210 | - | 90 | - | 5 |
| | | СЭ.30.3.3.3.50.63 196173 | II | | Б | | | | | | | |
| | | СЭ.30.1.3.2.50.63 196174 | I, III | | А | 2 | 175 | 67 | | - | - | 16 |
| | | СЭ.30.3.3.2.50.63 196175 | II | | Б | | | | | | | |
| | 80 | СЭ.30.1.3.3.80.63 196176 | I, III | 3 | А | 1 | - | | - | 121 | - | 9 |
| | | СЭ.30.3.3.3.80.63 196177 | II | | Б | | | | | | | |
| | | СЭ.30.1.3.2.80.63 196178 | I, III | | А | 2 | 210 | 72 | | - | - | 25 |
| | | СЭ.30.3.3.2.80.63 196179 | II | | Б | | | | | | | |
| | 100 | СЭ.30.1.3.3.100.63 196180 | I, III | | А | 1 | - | 150 | - | 130 | 145 | 14 |
| | | СЭ.30.3.3.3.100.63 196181 | II | | Б | | | | | | | |
| | | СЭ.30.1.3.2.100.63 196181 | I, III | | А | 2 | 250 | 285 | 130 | - | - | 44 |
| | | СЭ.30.3.3.2.100.63 196182 | II | | Б | | | | | | | |
| | 150 | СЭ.30.1.3.3.150.63 196183 | I, III | 5 | А | 1 | - | 200 | - | 209 | 214 | 20 |
| | | СЭ.30.3.3.3.150.63 196184 | II | | Б | | | | | | | |
| | | СЭ.30.1.3.1.150.63 196185 | I, III | | А | 2 | 340 | 376 | 160 | - | - | 80 |
| | | СЭ.30.3.3.1.150.63 196186 | II | | Б | | | | | | | |
| | 200 | СЭ.30.1.3.3.200.63 196188 | I, III | 7 | А | 1 | - | 250 | - | 269 | 293 | 26 |
| | | СЭ.30.3.3.3.200.63 196189 | II | | Б | | | | | | | |
| | | СЭ.30.1.3.1.200.63 196190 | I, III | | А | 2 | 405 | 423 | 200 | - | - | 95 |
| | | СЭ.30.3.3.1.200.63 196191 | II | | Б | | | | | | | |
| | 250 | СЭ.30.1.3.3.250.63 196192 | I, III | | А | 1 | - | 300 | - | | | 55 |
| | | СЭ.30.3.3.3.250.63 196193 | II | | Б | | | | | | | |
| | | СЭ.30.1.3.1.250.63 196194 | I, III | | А | 2 | 470 | 480 | 250 | - | - | 175 |
| | | СЭ.30.3.3.1.250.63 196195 | II | | Б | | | | | | | |
| | 300 | СЭ.30.1.3.3.300.63 196196 | I, III | 12 | А | 1 | - | 350 | - | 395 | 421 | 75 |
| | | СЭ.30.3.3.3.300.63 196197 | II | | Б | | | | | | | |
| | | СЭ.30.1.3.1.300.63 196198 | I, III | | А | 2 | 530 | 525 | 280 | - | - | 190 |
| | | СЭ.30.3.3.1.300.63 196199 | II | | Б | | | | | | | |
| | 400 | СЭ.30.1.3.3.400.63 196200 | I, III | | А | 1 | - | 500 | - | 496 | 537 | 145 |
| | | СЭ.30.3.3.3.400.63 196201 | II | | Б | | | | | | | |
| | | СЭ.30.1.3.1.400.63 196202 | I, III | | А | 2 | 670 | 667 | 350 | - | - | 590 |
| | | СЭ.30.3.3.1.400.63 196203 | II | | Б | | | | | | | |
| | 500 | СЭ.30.1.3.3.500.63 196204 | I, III | 20 | А | 1 | - | 500 | - | 611 | 667 | 220 |
| | | СЭ.30.3.3.3.500.63 196205 | II | | Б | | | | | | | |
| | | СЭ.30.1.3.2.500.63 196206 | I, III | | А | 2 | 800 | 840 | 400 | - | - | 560 |
| | | СЭ.30.3.3.2.500.63 196207 | II | | Б | | | | | | | |
| | 600 | СЭ.30.1.3.3.600.63 196208 | I, III | | А | 1 | - | 650 | - | 710 | 770 | 410 |
| | | СЭ.30.3.3.3.600.63 196209 | II | | Б | | | | | | | |
| | | СЭ.30.1.3.2.600.63 196210 | I, III | | А | 2 | 925 | 1020 | 480 | - | - | 780 |
| | | СЭ.30.3.3.2.600.63 196211 | II | | Б | | | | | | | |
| | 800 | СЭ.30.1.3.3.800.63 196212 | I, III | 40 | А | 1 | - | 750 | - | | | 700 |
| | | СЭ.30.3.3.3.800.63 196213 | II | | Б | | | | | | | |

* Пропуск води (повітря) через затвор, см³/хв (дм³/хв). Можливе виготовлення виробів із герметичністю у затворі згідно з контрактом (договором) на поставку.

# Затвори зворотні поворотні з гідравлічним демпфером
## PN 2,5/10/16/80

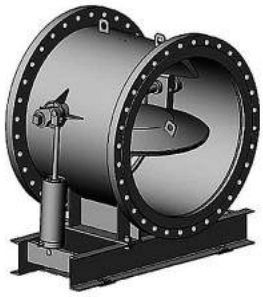

Застосовуються для запобігання зворотному потоку робочого середовища в трубопроводах загальнопромислового призначення.

### Технічні характеристики

| | |
|---|---|
| Номінальний тиск | 2,5; 10; 16; 80 кгс/см$^2$ |
| Робоче середовище | I – вода, пульпа;<br>II – вода (в т.ч. технічна);<br>III – вода, пара, нафта, рідкі нафтопродукти, нейтральні по відношенню до матеріалу основних деталей |
| Максимальні протікання | Відповідно до ДСТУ EN 12266-1 |
| Приєднання до трубопроводу | Під приварювання, фланцеве ДСТУ EN 1092-1, ДСТУ ISO 7005-1 (відповідають ГОСТ 12815) |
| Напрямок подачі робочого середовища | Під диск (за стрілкою на корпусі) |
| Управління | Автоматичне |
| Виготовлені відповідно до | ТУ У 28.1-31965106-010:2017 |
| Кліматичне виконання | У, ХЛ, УХЛ згідно з ГОСТ 15150 |
| Положення встановлення | На горизонтальному трубопроводі – вісь обертання диску – горизонтально.<br>На похилому трубопроводі – кут нахилу осі затвору – не більше 15°, вхідним патрубком донизу, вісь обертання диска – горизонтально |

Для забезпечення безударного закриття затвору та запобігання гідравлічному удару передбачені демпфери. До складу затвору входить два демпфери.

Можливе виготовлення арматури з урахуванням спеціальних вимог замовника, які не суперечать вимогам чинної нормативної документації.

### Матеріали основних деталей

| | Виконання А | Виконання Б |
|---|---|---|
| Корпус | Сталь 20 | |
| Диск | Сталь 20 | |
| Вісь | Сталь 20Х13 | |
| Втулка | Бронза | |
| Наплавлення | ЦН-6Л | |
| Ущільнення валу | Набивання графітове | |
| Ущільнення затвору | Метал-метал | Метал-гума |

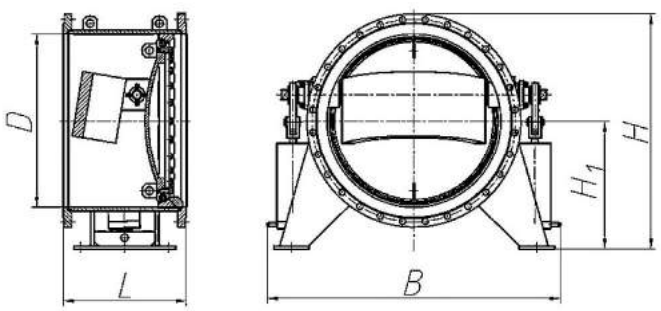


Мал. 1

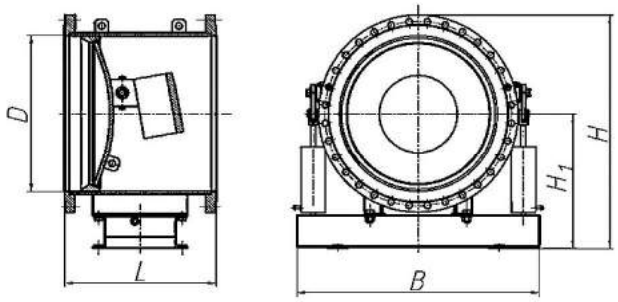


Мал. 2

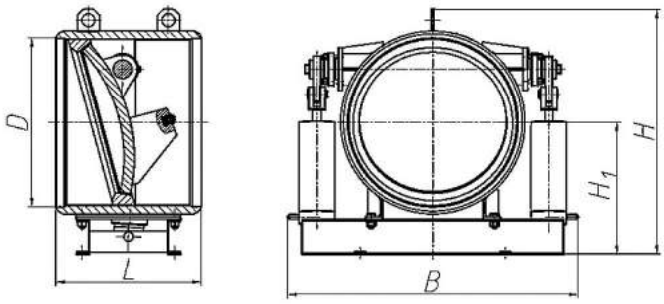


Мал. 3

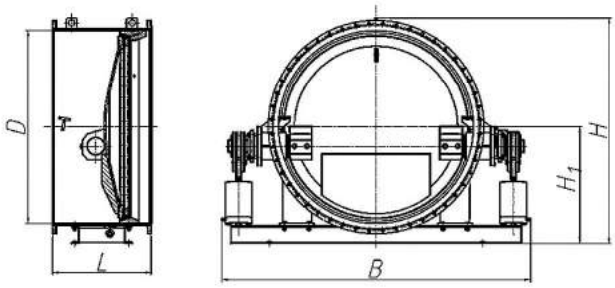


Мал. 4

## Позначення, розміри, основні технічні дані та характеристики затворів

| PN, кгс/см² | DN, мм | Позначення | Робоче середовище | t, °C | c* | Виконання | Мал. | D | L | $H_1$ | H | B | Маса, кг |
|---|---|---|---|---|---|---|---|---|---|---|---|---|---|
| | | | | | | | | мм | | | | | |
| 10 | 600 | СЭ.ЗО.1.10.2.600.10 190208 | I | 90 | 45 | Б | 1 | 600 | 450 | 440 | 810 | 1000 | 700 |
| | 800 | СЭ.ЗО.1.10.2.800.10 190206 | I | 90 | 80 | Б | 1 | 800 | 550 | 600 | 1105 | 1340 | 900 |
| | 1000 | СЭ.ЗО.1.10.2.1000.10 190204 | I | 90 | 80 | Б | 1 | 992 | 700 | 735 | 1345 | 1670 | 1335 |
| 16 | 1200 | СЭ.КОП.1.3.2.1200.16 190404 | II | 100 | 150 | А | 2 | 1174 | 1125 | 1015 | 1157 | 1852 | 2515 |
| 80 | 1200 | СЭ.КОП.1.3.3.1200.80 190201 | III | 250 | 80 | А | 3 | 1172 | 1000 | 911 | 1696 | 1998 | 3380 |
| 2,5 | 1600 | СЭ.КОП.1.3.2.1600.2,5 190405 | I | 90 | 250 | А | 2 | 1600 | 800 | 940 | 1810 | 2342 | 2800 |
| 10 | 1600 | СЭ.ЗО.1.10.2.1600.10 190207 | I | 90 | 250 | Б | 1 | 1600 | 1100 | 1200 | 2210 | 2680 | 3200 |
| 2,5 | 2000 | СЭ.ЗО.1.10.2.2000.2,5 190209 | I | 30 | 500 | Б | 4 | 1982 | 1000 | 1195 | 2315 | 3139 | 4330 |

* Максимально допустима величина протікання води через затвор, см³/хв. Можливе виготовлення виробів герметичністю у затворі згідно з контрактом (договором) на постачання.

# Затвори зворотні поворотні литі
## PN 16/25/40/63/100/160

Застосовуються для запобігання зворотному потоку робочого середовища в трубопроводах пари та гарячої води, паливного газу, систем газопостачання, для газопроводів, нафтопроводів, обладнання нафтопромислів.

### Технічні характеристики

| | |
|---|---|
| Номінальний тиск | 16; 25; 40; 63; 100; 160 кгс/см$^2$ |
| Робоче середовище | Рідкі та газоподібні вуглеводні, нафта, нафтопродукти, природний газ, вода, пара, повітря та інші рідини та гази, у яких швидкість корозії матеріалів корпусних деталей не більше 0,2 мм/рік |
| Максимальні протікання | Відповідно до ДСТУ EN 12266-1 |
| Приєднання до трубопроводу | Фланцеве ДСТУ EN 1092-1, ДСТУ ISO 7005-1 (відповідає ГОСТ 12815) |
| Напрямок подачі робочого середовища | Під диск (за стрілкою на корпусі) |
| Управління | Автоматичне |
| Виготовлені відповідно до | ТУ У 28.1-31965106-010:2017 |
| Кліматичне виконання | У, ХЛ, УХЛ згідно з ГОСТ 15150 |
| Положення встановлення | На горизонтальному трубопроводі - кришкою догори, вісь обертання диска - горизонтально. На вертикальному трубопроводі – вхідним патрубком донизу, вісь обертання диска – горизонтально |

Можливе виготовлення арматури з урахуванням спеціальних вимог замовника, які не суперечать вимогам чинної нормативної документації.

### Матеріали основних деталей

| | |
|---|---|
| Корпус | Сталь 20Л, 20ГЛ, 12Х18Н9ТЛ 12Х18Н12М3ТЛ |
| Кришка | Сталь 20Л, 20ГЛ, 12Х18Н9ТЛ 12Х18Н12М3ТЛ |
| Вісь | Сталь 20Х13 |
| Втулка кришки | Бронза |
| Втулка | Бронза |
| Наплавлення | ЦН-6Л |

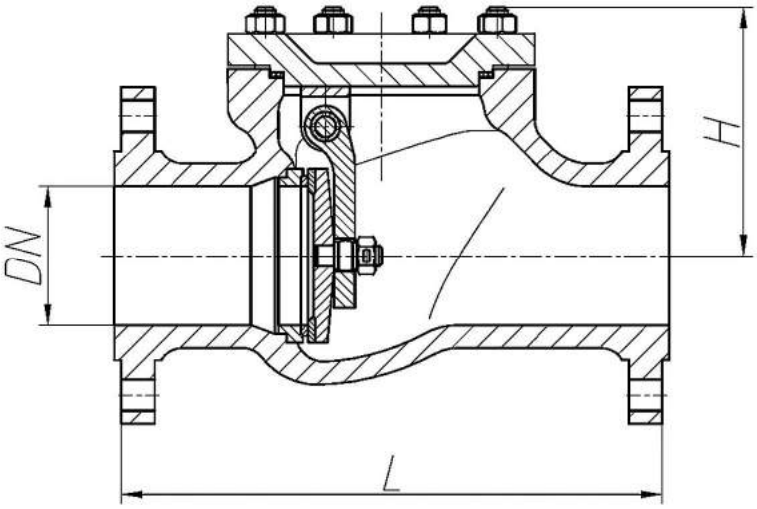

## Позначення, розміри, основні технічні дані та характеристики затворів

| PN, кгс/см² | DN, мм | Позначення | Таблиця фігур | t, °C | Матеріал | L | H | ξ* | c** | Маса, кг |
|---|---|---|---|---|---|---|---|---|---|---|
| | | | | | | мм | | | | |
| 16 | 32 | СЭ.КОП.1.3.2.32.16 190501 | 19с15нж, 19лс15нж | 425 | 20Л, 20ГЛ | 200 | 115 | 3,1 | 2,0 | 11,0 |
| | | СЭ.КОП.3.3.2.32.16 190502 | 19нж15нж | 600 | 12Х18Н9ТЛ | | | | | |
| | | СЭ.КОП.3.3.2.32.16 190503 | | | 12Х18Н12М3ТЛ | | | | | |
| | 40 | СЭ.КОП.1.3.2.40.16 190504 | 19с15нж | 425 | 20Л, 20ГЛ | 200 | 120 | 2,7 | 2,0 | 12,0 |
| | | СЭ.КОП.3.3.2.40.16 190505 | 19нж15нж | 600 | 12Х18Н9ТЛ | | | | | |
| | | СЭ.КОП.3.3.2.40.16 190506 | | | 12Х18Н12М3ТЛ | | | | | |
| | 50 | СЭ.КОП.1.3.2.50.16 190507 | 19с15нж | 425 | 20Л, 20ГЛ | 230 | 130 | 2,8 | 3,0 | 13,0 |
| | | СЭ.КОП.3.3.2.50.16 190508 | 19нж15нж | 600 | 12Х18Н9ТЛ | | | | | |
| | | СЭ.КОП.3.3.2.50.16 190509 | | | 12Х18Н12М3ТЛ | | | | | |
| | 65 | СЭ.КОП.1.3.2.65.16 190510 | 19с15нж | 425 | 20Л, 20ГЛ | 290 | 145 | 3,2 | 4,0 | 20,0 |
| | | СЭ.КОП.3.3.2.65.16 190511 | 19нж15нж | 600 | 12Х18Н9ТЛ | | | | | |
| | | СЭ.КОП.3.3.2.65.16 190512 | | | 12Х18Н12М3ТЛ | | | | | |
| | 80 | СЭ.КОП.1.3.2.80.16 190513 | 19с15нж | 425 | 20Л, 20ГЛ | 310 | 160 | 3,0 | 6,0 | 24,0 |
| | | СЭ.КОП.3.3.2.80.16 190514 | 19нж15нж | 600 | 12Х18Н9ТЛ | | | | | |
| | | СЭ.КОП.3.3.2.80.16 190515 | | | 12Х18Н12М3ТЛ | | | | | |
| | 100 | СЭ.КОП.1.3.2.100.16 190516 | 19с15нж | 425 | 20Л, 20ГЛ | 350 | 180 | 2,5 | 6,0 | 42,0 |
| | | СЭ.КОП.3.3.2.100.16 190517 | 19нж15нж | 600 | 12Х18Н9ТЛ | | | | | |
| | | СЭ.КОП.3.3.2.100.16 190518 | | | 12Х18Н12М3ТЛ | | | | | |
| | 125 | СЭ.КОП.1.3.2.125.16 190519 | 19с15нж | 425 | 20Л, 20ГЛ | 400 | 220 | 3,0 | 10,0 | 65,0 |
| | | СЭ.КОП.3.3.2.125.16 190520 | 19нж15нж | 600 | 12Х18Н9ТЛ | | | | | |
| | | СЭ.КОП.3.3.2.125.16 190521 | | | 12Х18Н12М3ТЛ | | | | | |
| | 150 | СЭ.КОП.1.3.2.150.16 190522 | 19с15нж | 425 | 20Л, 20ГЛ | 480 | 240 | 3,0 | 10,0 | 80,0 |
| | | СЭ.КОП.3.3.2.150.16 190523 | 19нж15нж | 600 | 12Х18Н9ТЛ | | | | | |
| | | СЭ.КОП.3.3.2.150.16 190524 | | | 12Х18Н12М3ТЛ | | | | | |
| | 200 | СЭ.КОП.1.3.2.200.16 190525 | 19с15нж | 425 | 20Л, 20ГЛ | 550 | 270 | 3,1 | 15,0 | 120,0 |
| | | СЭ.КОП.3.3.2.200.16 190526 | 19нж15нж | 600 | 12Х18Н9ТЛ | | | | | |
| | | СЭ.КОП.3.3.2.200.16 190527 | | | 12Х18Н12М3ТЛ | | | | | |
| | 250 | СЭ.КОП.1.3.2.250.16 190528 | 19с15нж | 425 | 20Л, 20ГЛ | 650 | 320 | 3,2 | 15,0 | 190,0 |
| | | СЭ.КОП.3.3.2.250.16 190529 | 19нж15нж | 600 | 12Х18Н9ТЛ | | | | | |
| | | СЭ.КОП.3.3.2.250.16 190530 | | | 12Х18Н12М3ТЛ | | | | | |
| | 300 | СЭ.КОП.1.3.2.300.16 190531 | 19с15нж | 425 | 20Л, 20ГЛ | 750 | 370 | 2,7 | 25,0 | 260,0 |
| | | СЭ.КОП.3.3.2.300.16 190532 | 19нж15нж | 600 | 12Х18Н9ТЛ | | | | | |
| | | СЭ.КОП.3.3.2.300.16 190533 | | | 12Х18Н12М3ТЛ | | | | | |
| | 350 | СЭ.КОП.1.3.2.350.16 190534 | 19с15нж | 425 | 20Л, 20ГЛ | 850 | 420 | 2,6 | 25,0 | 360,0 |
| | | СЭ.КОП.3.3.2.350.16 190535 | 19нж15нж | 600 | 12Х18Н9ТЛ | | | | | |
| | | СЭ.КОП.3.3.2.350.16 190536 | | | 12Х18Н12М3ТЛ | | | | | |
| | 400 | СЭ.КОП.1.3.2.400.16 190537 | 19с15нж | 425 | 20Л, 20ГЛ | 950 | 470 | 2,9 | 25,0 | 460,0 |
| | | СЭ.КОП.3.3.2.400.16 190538 | 19нж15нж | 600 | 12Х18Н9ТЛ | | | | | |
| | | СЭ.КОП.3.3.2.400.16 190539 | | | 12Х18Н12М3ТЛ | | | | | |
| | 500 | СЭ.КОП.1.3.2.500.16 190540 | 19с15нж | 425 | 20Л, 20ГЛ | 1150 | 600 | 3,0 | 45,0 | 580,0 |
| | 600 | СЭ.КОП.1.3.2.600.16 190542 | 19с15нж | 425 | 20Л, 20ГЛ | 1350 | 720 | 3,1 | 45,0 | 700,0 |
| | 800 | СЭ.КОП.1.3.2.800.16 190543 | 19с15нж | 425 | 20Л, 20ГЛ | 1850 | 950 | 3,1 | 80,0 | 1050,0 |
| 25 | 32 | СЭ.КОП.1.3.2.32.25 190544 | 19с16нж | 425 | 20Л, 20ГЛ | 200 | 115 | 3,2 | 2,0 | 12,0 |
| | | СЭ.КОП.3.3.2.32.25 190546 | 19нж16нж | 600 | 12Х18Н9ТЛ | | | | | |
| | | СЭ.КОП.3.3.2.32.25 190547 | | | 12Х18Н12М3ТЛ | | | | | |
| | 40 | СЭ.КОП.1.3.2.40.25 190548 | 19с16нж | 425 | 20Л, 20ГЛ | 200 | 120 | 3,0 | 2,0 | 13,0 |
| | | СЭ.КОП.3.3.2.40.25 190550 | 19нж16нж | 600 | 12Х18Н9ТЛ | | | | | |
| | | СЭ.КОП.3.3.2.40.25 190551 | | | 12Х18Н12М3ТЛ | | | | | |
| | 50 | СЭ.КОП.1.3.2.50.25 190552 | 19с16нж | 425 | 20Л, 20ГЛ | 230 | 130 | 3,0 | 3,0 | 14,0 |
| | | СЭ.КОП.3.3.2.50.25 190554 | 19нж16нж | 600 | 12Х18Н9ТЛ | | | | | |
| | | СЭ.КОП.3.3.2.50.25 190555 | | | 12Х18Н12М3ТЛ | | | | | |
| | 65 | СЭ.КОП.1.3.2.65.25 190556 | 19с16нж | 425 | 20Л, 20ГЛ | 290 | 145 | 3,0 | 4,0 | 22,0 |
| | | СЭ.КОП.3.3.2.65.25 190558 | 19нж16нж | 600 | 12Х18Н9ТЛ | | | | | |
| | | СЭ.КОП.3.3.2.65.25 190559 | | | 12Х18Н12М3ТЛ | | | | | |
| | 80 | СЭ.КОП.1.3.2.80.25 190560 | 19с16нж | 425 | 20Л, 20ГЛ | 310 | 160 | 3,0 | 6,0 | 26,0 |
| | | СЭ.КОП.3.3.2.80.25 190561 | 19нж16нж | 600 | 12Х18Н9ТЛ | | | | | |
| | | СЭ.КОП.3.3.2.80.25 190562 | | | 12Х18Н12М3ТЛ | | | | | |

| PN, кгс/см² | DN, мм | Позначення | Таблиця фігур | t, °C | Матеріал | L | H | ξ* | c** | Маса, кг |
|---|---|---|---|---|---|---|---|---|---|---|
| | | | | | | мм | | | | |
| 25 | 100 | СЭ.КОП.1.3.2.100.25 190563 | 19с16нж | 425 | 20Л, 20ГЛ | 350 | 180 | 3,0 | 6,0 | 44,0 |
| | | СЭ.КОП.3.3.2.100.25 190564 | 19нж16нж | 600 | 12Х18Н9ТЛ | | | | | |
| | | СЭ.КОП.3.3.2.100.25 190565 | | | 12Х18Н12М3ТЛ | | | | | |
| | 125 | СЭ.КОП.1.3.2.125.25 190566 | 19с16нж | 425 | 20Л, 20ГЛ | 400 | 220 | 2,5 | 10,0 | 75,0 |
| | | СЭ.КОП.3.3.2.125.25 190567 | 19нж16нж | 600 | 12Х18Н9ТЛ | | | | | |
| | | СЭ.КОП.3.3.2.125.25 190568 | | | 12Х18Н12М3ТЛ | | | | | |
| | 150 | СЭ.КОП.1.3.2.150.25 190569 | 19с16нж | 425 | 20Л, 20ГЛ | 480 | 240 | 2,5 | 10,0 | 88,0 |
| | | СЭ.КОП.3.3.2.150.25 190570 | 19нж16нж | 600 | 12Х18Н9ТЛ | | | | | |
| | | СЭ.КОП.3.3.2.150.25 190571 | | | 12Х18Н12М3ТЛ | | | | | |
| | 200 | СЭ.КОП.1.3.2.200.25 190572 | 19с16нж | 425 | 20Л, 20ГЛ | 550 | 270 | 2,5 | 15,0 | 140,0 |
| | | СЭ.КОП.3.3.2.200.25 190573 | 19нж16нж | 600 | 12Х18Н9ТЛ | | | | | |
| | | СЭ.КОП.3.3.2.200.25 190574 | | | 12Х18Н12М3ТЛ | | | | | |
| | 250 | СЭ.КОП.1.3.2.250.25 190575 | 19с16нж | 425 | 20Л, 20ГЛ | 650 | 320 | 2,5 | 15,0 | 230,0 |
| | | СЭ.КОП.3.3.2.250.25 190576 | 19нж16нж | 600 | 12Х18Н9ТЛ | | | | | |
| | | СЭ.КОП.3.3.2.250.25 190577 | | | 12Х18Н12М3ТЛ | | | | | |
| | 300 | СЭ.КОП.1.3.2.300.25 190578 | 19с16нж | 425 | 20Л, 20ГЛ | 750 | 370 | 2,5 | 25,0 | 300,0 |
| | | СЭ.КОП.3.3.2.300.25 190579 | 19нж16нж | 600 | 12Х18Н9ТЛ | | | | | |
| | | СЭ.КОП.3.3.2.300.25 190580 | | | 12Х18Н12М3ТЛ | | | | | |
| | 400 | СЭ.КОП.1.3.2.400.25 190581 | 19с16нж | 425 | 20Л, 20ГЛ | 950 | 470 | 2,5 | 25,0 | 490,0 |
| | | СЭ.КОП.3.3.2.400.25 190582 | 19нж16нж | 600 | 12Х18Н9ТЛ | | | | | |
| | | СЭ.КОП.3.3.2.400.25 190583 | | | 12Х18Н12М3ТЛ | | | | | |
| | 500 | СЭ.КОП.1.3.2.500.25 190584 | 19с16нж | 425 | 20Л, 20ГЛ | 1150 | 600 | 2,5 | 45,0 | 610,0 |
| | 600 | СЭ.КОП.1.3.2.600.25 190585 | 19с16нж | 425 | 20Л, 20ГЛ | 1350 | 720 | 2,7 | 45,0 | 750,0 |
| | 800 | СЭ.КОП.1.3.2.800.25 190586 | 19с16нж | 425 | 20Л, 20ГЛ | 1850 | 950 | 2,7 | 80,0 | 1200,0 |
| 40 | 32 | СЭ.КОП.1.3.2.32.40 190587 | 19с53нж | 425 | 20Л, 20ГЛ | 200 | 115 | 2,7 | 1,0 | 13,0 |
| | | СЭ.КОП.3.3.2.32.40 190588 | 19нж53нж | 600 | 12Х18Н9ТЛ | | | | | |
| | | СЭ.КОП.3.3.2.32.40 190589 | | | 12Х18Н12М3ТЛ | | | | | |
| | 40 | СЭ.КОП.1.3.2.40.40 190590 | 19с53нж | 425 | 20Л, 20ГЛ | 200 | 120 | 2,7 | 1,0 | 14,0 |
| | | СЭ.КОП.3.3.2.40.40 190591 | 19нж53нж | 600 | 12Х18Н9ТЛ | | | | | |
| | | СЭ.КОП.3.3.2.40.40 190592 | | | 12Х18Н12М3ТЛ | | | | | |
| | 50 | СЭ.КОП.1.3.2.50.40 190541 | 19с53нж | 425 | 20Л, 20ГЛ | 230 | 130 | 2,7 | 1,0 | 15,0 |
| | | СЭ.КОП.3.3.2.50.40 190593 | 19нж53нж | 600 | 12Х18Н9ТЛ | | | | | |
| | | СЭ.КОП.3.3.2.50.40 190594 | | | 12Х18Н12М3ТЛ | | | | | |
| | 65 | СЭ.КОП.1.3.2.65.40 190595 | 19с53нж | 425 | 20Л, 20ГЛ | 290 | 145 | 2,7 | 2,0 | 24,0 |
| | | СЭ.КОП.3.3.2.65.40 190596 | 19нж53нж | 600 | 12Х18Н9ТЛ | | | | | |
| | | СЭ.КОП.3.3.2.65.40 190597 | | | 12Х18Н12М3ТЛ | | | | | |
| | 80 | СЭ.КОП.3.3.2.80.40 190545 | 19с53нж | 425 | 20Л, 20ГЛ | 310 | 160 | 2,7 | 3,0 | 28,0 |
| | | СЭ.КОП.1.3.2.80.40 190598 | 19нж53нж | 600 | 12Х18Н9ТЛ | | | | | |
| | | СЭ.КОП.3.3.2.80.40 190599 | | | 12Х18Н12М3ТЛ | | | | | |
| | 100 | СЭ.КОП.1.3.2.100.40 190549 | 19с53нж | 425 | 20Л, 20ГЛ | 350 | 180 | 2,7 | 3,0 | 47,0 |
| | | СЭ.КОП.3.3.2.100.40 190600 | 19нж53нж | 600 | 12Х18Н9ТЛ | | | | | |
| | | СЭ.КОП.3.3.2.100.40 190601 | | | 12Х18Н12М3ТЛ | | | | | |
| | 150 | СЭ.КОП.1.3.2.150.40 190553 | 19с53нж | 425 | 20Л, 20ГЛ | 480 | 240 | 2,9 | 5,0 | 98,0 |
| | | СЭ.КОП.3.3.2.150.40 190602 | 19нж53нж | 600 | 12Х18Н9ТЛ | | | | | |
| | | СЭ.КОП.3.3.2.150.40 190603 | | | 12Х18Н12М3ТЛ | | | | | |
| | 200 | СЭ.КОП.1.3.2.200.40 190557 | 19с53нж | 425 | 20Л, 20ГЛ | 550 | 270 | 2,9 | 7,0 | 180,0 |
| | | СЭ.КОП.3.3.2.200.40 190604 | 19нж53нж | 600 | 12Х18Н9ТЛ | | | | | |
| | | СЭ.КОП.3.3.2.200.40 190605 | | | 12Х18Н12М3ТЛ | | | | | |
| | 250 | СЭ.КОП.1.3.2.250.40 190606 | 19с53нж | 425 | 20Л, 20ГЛ | 650 | 320 | 2,9 | 7,0 | 290,0 |
| | | СЭ.КОП.3.3.2.250.40 190607 | 19нж53нж | 600 | 12Х18Н9ТЛ | | | | | |
| | | СЭ.КОП.3.3.2.250.40 190608 | | | 12Х18Н12М3ТЛ | | | | | |
| | 300 | СЭ.КОП.1.3.2.300.40 190609 | 19с53нж | 425 | 20Л, 20ГЛ | 750 | 370 | 2,9 | 12,0 | 360,0 |
| | | СЭ.КОП.3.3.2.300.40 190610 | 19нж53нж | 600 | 12Х18Н9ТЛ | | | | | |
| | | СЭ.КОП.3.3.2.300.40 190611 | | | 12Х18Н12М3ТЛ | | | | | |
| | 400 | СЭ.КОП.1.3.2.400.40 190612 | 19с53нж | 425 | 20Л, 20ГЛ | 950 | 470 | 2,9 | 12,0 | 580,0 |
| | | СЭ.КОП.3.3.2.400.40 190613 | 19нж53нж | 600 | 12Х18Н9ТЛ | | | | | |
| | | СЭ.КОП.3.3.2.400.40 190614 | | | 12Х18Н12М3ТЛ | | | | | |
| | 500 | СЭ.КОП.1.3.2.500.40 190615 | 19с53нж | 425 | 20Л, 20ГЛ | 1150 | 600 | 2,9 | 20,0 | 640,0 |

| PN, кгс/см² | DN, мм | Позначення | Таблиця фігур | t, °C | Матеріал | L | H | ξ* | c** | Маса, кг |
|---|---|---|---|---|---|---|---|---|---|---|
| | | | | | | мм | | | | |
| 63 | 32 | СЭ.КОП.1.3.2.32.63 190616 | 19с18нж | 425 | 20Л, 20ГЛ | 260 | 115 | 2,5 | 1,0 | 18,0 |
| | | СЭ.КОП.3.3.2.32.63 190617 | 19нж18нж | 600 | 12Х18Н9ТЛ | | | | | |
| | | СЭ.КОП.3.3.2.32.63 190618 | | | 12Х18Н12М3ТЛ | | | | | |
| | 40 | СЭ.КОП.1.3.2.40.63 190619 | 19с18нж | 425 | 20Л, 20ГЛ | 260 | 120 | 2,5 | 1,0 | 23,0 |
| | | СЭ.КОП.3.3.2.40.63 190620 | 19нж18нж | 600 | 12Х18Н9ТЛ | | | | | |
| | | СЭ.КОП.3.3.2.40.63 190622 | | | 12Х18Н12М3ТЛ | | | | | |
| | 50 | СЭ.КОП.1.3.2.50.63 190623 | 19с18нж | 425 | 20Л, 20ГЛ | 300 | 130 | 2,5 | 1,0 | 30,0 |
| | | СЭ.КОП.3.3.2.50.63 190624 | 19нж18нж | 600 | 12Х18Н9ТЛ | | | | | |
| | | СЭ.КОП.3.3.2.50.63 190625 | | | 12Х18Н12М3ТЛ | | | | | |
| | 65 | СЭ.КОП.1.3.2.65.63 190626 | 19с18нж | 425 | 20Л, 20ГЛ | 340 | 145 | 2,5 | 2,0 | 42,0 |
| | | СЭ.КОП.3.3.2.65.63 190627 | 19нж18нж | 600 | 12Х18Н9ТЛ | | | | | |
| | | СЭ.КОП.3.3.2.65.63 190628 | | | 12Х18Н12М3ТЛ | | | | | |
| | 80 | СЭ.КОП.1.3.2.80.63 190629 | 19с18нж | 425 | 20Л, 20ГЛ | 380 | 160 | 2,5 | 3,0 | 50,0 |
| | | СЭ.КОП.3.3.2.80.63 190630 | 19нж18нж | 600 | 12Х18Н9ТЛ | | | | | |
| | | СЭ.КОП.3.3.2.80.63 190631 | | | 12Х18Н12М3ТЛ | | | | | |
| | 100 | СЭ.КОП.1.3.2.100.63 190632 | 19с18нж | 425 | 20Л, 20ГЛ | 430 | 180 | 2,5 | 3,0 | 80,0 |
| | | СЭ.КОП.3.3.2.100.63 190633 | 19нж18нж | 600 | 12Х18Н9ТЛ | | | | | |
| | | СЭ.КОП.3.3.2.100.63 190634 | | | 12Х18Н12М3ТЛ | | | | | |
| | 150 | СЭ.КОП.1.3.2.150.63 190635 | 19с18нж | 425 | 20Л, 20ГЛ | 550 | 240 | 2,5 | 5,0 | 155,0 |
| | | СЭ.КОП.3.3.2.150.63 190636 | 19нж18нж | 600 | 12Х18Н9ТЛ | | | | | |
| | | СЭ.КОП.3.3.2.150.63 190637 | | | 12Х18Н12М3ТЛ | | | | | |
| | 200 | СЭ.КОП.1.3.2.200.63 190638 | 19с18нж | 425 | 20Л, 20ГЛ | 650 | 270 | 2,6 | 7,0 | 230,0 |
| | | СЭ.КОП.3.3.2.200.63 190639 | 19нж18нж | 600 | 12Х18Н9ТЛ | | | | | |
| | | СЭ.КОП.3.3.2.200.63 190640 | | | 12Х18Н12М3ТЛ | | | | | |
| | 250 | СЭ.КОП.1.3.2.250.63 190641 | 19с18нж | 425 | 20Л, 20ГЛ | 755 | 320 | 2,6 | 7,0 | 340,0 |
| | | СЭ.КОП.3.3.2.250.63 190642 | 19нж18нж | 600 | 12Х18Н9ТЛ | | | | | |
| | | СЭ.КОП.3.3.2.250.63 190643 | | | 12Х18Н12М3ТЛ | | | | | |
| | 300 | СЭ.КОП.1.3.2.300.63 190644 | 19с18нж | 425 | 20Л, 20ГЛ | 900 | 370 | 2,6 | 12,0 | 470,0 |
| | | СЭ.КОП.3.3.2.300.63 190645 | 19нж18нж | 600 | 12Х18Н9ТЛ | | | | | |
| | | СЭ.КОП.3.3.2.300.63 190646 | | | 12Х18Н12М3ТЛ | | | | | |
| | 400 | СЭ.КОП.1.3.2.400.63 190647 | 19с18нж | 425 | 20Л, 20ГЛ | 1150 | 470 | 2,6 | 12,0 | 880,0 |
| | | СЭ.КОП.3.3.2.400.63 190648 | 19нж18нж | 600 | 12Х18Н9ТЛ | | | | | |
| | | СЭ.КОП.3.3.2.400.63 190649 | | | 12Х18Н12М3ТЛ | | | | | |
| | 500 | СЭ.КОП.1.3.2.500.63 190650 | 19с18нж | 425 | 20Л, 20ГЛ | 1400 | 600 | 2,6 | 20,0 | 1025,0 |
| 100 | 32 | СЭ.КОП.1.3.2.32.100 190651 | 19с19нж | 425 | 20Л, 20ГЛ | 260 | 130 | 2,8 | 1,0 | 25,0 |
| | | СЭ.КОП.3.3.2.32.100 190652 | 19нж19нж | 600 | 12Х18Н9ТЛ | | | | | |
| | | СЭ.КОП.3.3.2.32.100 190653 | | | 12Х18Н12М3ТЛ | | | | | |
| | 40 | СЭ.КОП.1.3.2.40.100 190654 | 19с19нж | 425 | 20Л, 20ГЛ | 260 | 140 | 2,8 | 1,0 | 30,0 |
| | | СЭ.КОП.3.3.2.40.100 190655 | 19нж19нж | 600 | 12Х18Н9ТЛ | | | | | |
| | | СЭ.КОП.3.3.2.40.100 190656 | | | 12Х18Н12М3ТЛ | | | | | |
| | 50 | СЭ.КОП.1.3.2.50.100 190657 | 19с19нж | 425 | 20Л, 20ГЛ | 300 | 150 | 2,8 | 1,0 | 35,0 |
| | | СЭ.КОП.3.3.2.50.100 190658 | 19нж19нж | 600 | 12Х18Н9ТЛ | | | | | |
| | | СЭ.КОП.3.3.2.50.100 190659 | | | 12Х18Н12М3ТЛ | | | | | |
| | 65 | СЭ.КОП.1.3.2.65.100 190660 | 19с19нж | 425 | 20Л, 20ГЛ | 340 | 150 | 2,8 | 2,0 | 45,0 |
| | | СЭ.КОП.3.3.2.65.100 190661 | 19нж19нж | 600 | 12Х18Н9ТЛ | | | | | |
| | | СЭ.КОП.3.3.2.65.100 190662 | | | 12Х18Н12М3ТЛ | | | | | |
| | 80 | СЭ.КОП.1.3.2.80.100 190663 | 19с19нж | 425 | 20Л, 20ГЛ | 380 | 190 | 2,8 | 3,0 | 55,0 |
| | | СЭ.КОП.3.3.2.80.100 190664 | 19нж19нж | 600 | 12Х18Н9ТЛ | | | | | |
| | | СЭ.КОП.3.3.2.80.100 190665 | | | 12Х18Н12М3ТЛ | | | | | |
| | 100 | СЭ.КОП.1.3.2.100.100 190666 | 19с19нж | 425 | 20Л, 20ГЛ | 430 | 220 | 2,8 | 3,0 | 85,0 |
| | | СЭ.КОП.3.3.2.100.100 190667 | 19нж19нж | 600 | 12Х18Н9ТЛ | | | | | |
| | | СЭ.КОП.3.3.2.100.100 190668 | | | 12Х18Н12М3ТЛ | | | | | |
| | 150 | СЭ.КОП.1.3.2.150.100 190669 | 19с19нж | 425 | 20Л, 20ГЛ | 550 | 270 | 2,8 | 5,0 | 160,0 |
| | | СЭ.КОП.3.3.2.150.100 190670 | 19нж19нж | 600 | 12Х18Н9ТЛ | | | | | |
| | | СЭ.КОП.3.3.2.150.100 190671 | | | 12Х18Н12М3ТЛ | | | | | |
| | 200 | СЭ.КОП.1.3.2.200.100 190672 | 19с19нж | 425 | 20Л, 20ГЛ | 650 | 320 | 2,8 | 7,0 | 280,0 |
| | | СЭ.КОП.3.3.2.200.100 190673 | 19нж19нж | 600 | 12Х18Н9ТЛ | | | | | |
| | | СЭ.КОП.3.3.2.200.100 190674 | | | 12Х18Н12М3ТЛ | | | | | |

| PN, кгс/см² | DN, мм | Позначення | Таблиця фігур | t, °C | Матеріал | L | H | ξ* | c** | Маса, кг |
|---|---|---|---|---|---|---|---|---|---|---|
| | | | | | | мм | | | | |
| | 250 | СЭ.КОП.1.3.2.250.100 190675 | 19с19нж | 425 | 20Л, 20ГЛ | 755 | 360 | 2,9 | 7,0 | 470,0 |
| | | СЭ.КОП.3.3.2.250.100 190676 | 19нж19нж | 600 | 12Х18Н9ТЛ | | | | | |
| | | СЭ.КОП.3.3.2.250.100 190677 | | | 12Х18Н12М3ТЛ | | | | | |
| | 300 | СЭ.КОП.1.3.2.300.100 190678 | 19с19нж | 425 | 20Л, 20ГЛ | 900 | 430 | 2,9 | 12,0 | 1200,0 |
| | | СЭ.КОП.3.3.2.300.100 190679 | 19нж19нж | 600 | 12Х18Н9ТЛ | | | | | |
| | | СЭ.КОП.3.3.2.300.100 190680 | | | 12Х18Н12М3ТЛ | | | | | |
| | 400 | СЭ.КОП.1.3.2.400.100 190681 | 19с19нж | 425 | 20Л, 20ГЛ | 1150 | 600 | 2,9 | 12,0 | 2000,0 |
| | 500 | СЭ.КОП.1.3.2.500.100 190682 | 19с19нж | 425 | 20Л, 20ГЛ | 1400 | 600 | 2,9 | 20,0 | 280,0 |
| 160 | 32 | СЭ.КОП.1.3.2.32.160 190683 | 19с20нж | 425 | 20Л, 20ГЛ | 260 | 130 | 2,9 | 1,0 | 32,0 |
| | | СЭ.КОП.3.3.2.32.160 190684 | 19нж20нж | 600 | 12Х18Н9ТЛ | | | | | |
| | | СЭ.КОП.3.3.2.32.160 190685 | | | 12Х18Н12М3ТЛ | | | | | |
| | 40 | СЭ.КОП.1.3.2.40.160 190686 | 19с20нж | 425 | 20Л, 20ГЛ | 260 | 140 | 2,9 | 1,0 | 40,0 |
| | | СЭ.КОП.3.3.2.40.160 190687 | 19нж20нж | 600 | 12Х18Н9ТЛ | | | | | |
| | | СЭ.КОП.3.3.2.40.160 190688 | | | 12Х18Н12М3ТЛ | | | | | |
| | 50 | СЭ.КОП.1.3.2.50.160 190689 | 19с20нж | 425 | 20Л, 20ГЛ | 300 | 150 | 2,9 | 1,0 | 50,0 |
| | | СЭ.КОП.3.3.2.50.160 190690 | 19нж20нж | 600 | 12Х18Н9ТЛ | | | | | |
| | | СЭ.КОП.3.3.2.50.160 190691 | | | 12Х18Н12М3ТЛ | | | | | |
| | 65 | СЭ.КОП.1.3.2.65.160 190692 | 19с20нж | 425 | 20Л, 20ГЛ | 340 | 170 | 2,9 | 2,0 | 60,0 |
| | | СЭ.КОП.3.3.2.65.160 190693 | 19нж20нж | 600 | 12Х18Н9ТЛ | | | | | |
| | | СЭ.КОП.3.3.2.65.160 190694 | | | 12Х18Н12М3ТЛ | | | | | |
| | 80 | СЭ.КОП.1.3.2.80.160 190695 | 19с20нж | 425 | 20Л, 20ГЛ | 380 | 190 | 3,0 | 3,0 | 90,0 |
| | | СЭ.КОП.3.3.2.80.160 190696 | 19нж20нж | 600 | 12Х18Н9ТЛ | | | | | |
| | | СЭ.КОП.3.3.2.80.160 190697 | | | 12Х18Н12М3ТЛ | | | | | |
| | 100 | СЭ.КОП.1.3.2.100.160 190698 | 19с20нж | 425 | 20Л, 20ГЛ | 430 | 220 | 3,0 | 3,0 | 160,0 |
| | | СЭ.КОП.3.3.2.100.160 190699 | 19нж20нж | 600 | 12Х18Н9ТЛ | | | | | |
| | | СЭ.КОП.3.3.2.100.160 190700 | | | 12Х18Н12М3ТЛ | | | | | |
| | 150 | СЭ.КОП.1.3.2.150.160 190701 | 19с20нж | 425 | 20Л, 20ГЛ | 550 | 270 | 3,0 | 5,0 | 2500,0 |
| | | СЭ.КОП.3.3.2.150.160 190702 | 19нж20нж | 600 | 12Х18Н9ТЛ | | | | | |
| | | СЭ.КОП.3.3.2.150.160 190703 | | | 12Х18Н12М3ТЛ | | | | | |
| | 200 | СЭ.КОП.1.3.2.200.160 190704 | 19с20нж | 425 | 20Л, 20ГЛ | 650 | 320 | 3,0 | 7,0 | 320,0 |
| | | СЭ.КОП.3.3.2.200.160 190705 | 19нж20нж | 600 | 12Х18Н9ТЛ | | | | | |
| | | СЭ.КОП.3.3.2.200.160 190706 | | | 12Х18Н12М3ТЛ | | | | | |
| | 250 | СЭ.КОП.1.3.2.250.160 190707 | 19с20нж | 425 | 20Л, 20ГЛ | 755 | 360 | 3,0 | 7,0 | 560,0 |
| | | СЭ.КОП.3.3.2.250.160 190708 | 19нж20нж | 600 | 12Х18Н9ТЛ | | | | | |
| | | СЭ.КОП.3.3.2.250.160 190709 | | | 12Х18Н12М3ТЛ | | | | | |
| | 300 | СЭ.КОП.1.3.2.300.160 190710 | 19с20нж | 425 | 20Л, 20ГЛ | 900 | 430 | 3,0 | 12,0 | 1900,0 |
| | | СЭ.КОП.3.3.2.300.160 190711 | 19нж20нж | 600 | 12Х18Н9ТЛ | | | | | |
| | | СЭ.КОП.3.3.2.300.160 190712 | | | 12Х18Н12М3ТЛ | | | | | |
| | 400 | СЭ.КОП.1.3.2.400.160 190713 | 19с20нж | 425 | 20Л, 20ГЛ | 1150 | 600 | 3,0 | 12,0 | 3200,0 |
| | 500 | СЭ.КОП.1.3.2.500.160 190714 | 19с20нж | 425 | 20Л, 20ГЛ | 1400 | 750 | 3,0 | 20,0 | 4400,0 |

* ξ – коефіцієнт гідравлічного опору.
** с – максимально допустиме протікання води (повітря) через затвор, см³/хв (дм³/хв.), не більше.

Застосовується для запобігання зворотному потоку робочого середовища у трубопроводі.

## Технічні характеристики

| | |
|---|---|
| Номінальний тиск | 125 кгс/см$^2$ |
| Робочий тиск | 110 кгс/см$^2$ |
| Робоче середовище | Природний газ |
| Температура робочого середовища | Не більше +100 °С |
| Максимальні протікання | 20,0 см$^3$/хв (вода), дм$^3$/хв (повітря) |
| Приєднання до трубопроводу | Фланцеве ДСТУ EN 1092-1, ДСТУ ISO 7005-1 (відповідає ГОСТ 12815) |
| Напрямок подачі робочого середовища | Під диск (за стрілкою на корпусі) |
| Управління | Автоматичне |
| Виготовлені відповідно до | ТУ У 28.1-31965106-010:2017 |
| Кліматичне виконання | У1, ХЛ1 за ГОСТ 15150 |
| Положення встановлення | На горизонтальному трубопроводі – кришкою догори, вісь обертання диска – горизонтально. На вертикальному та похилому трубопроводі – вхідним патрубком вниз, вісь обертання диска – горизонтально |

Можливе виготовлення арматури з урахуванням спеціальних вимог замовника, які не суперечать вимогам чинної нормативної документації.

## Матеріали основних деталей

| | |
|---|---|
| Корпус | Сталь 20ГСЛ |
| Кришка | Сталь 20ГСЛ |
| Вісь | Сталь 20Х13 |
| Втулка кришки | Бронза |
| Втулка | Бронза |
| Наплавлення | Св-10Х17Т |

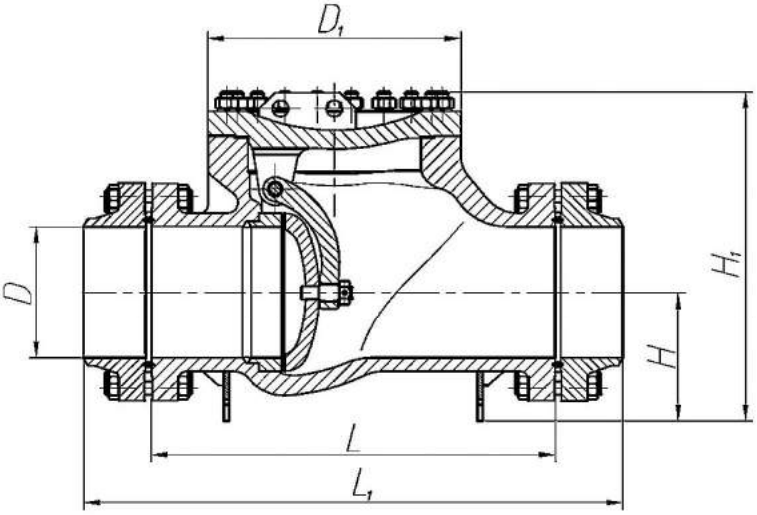


## Позначення і основні розміри затвору зворотного

| PN, кгс/см$^2$ | DN, мм | Позначення | L, мм | $L_1$, мм | H, мм | $H_1$, мм | D, мм | $D_1$, мм | $D_2$, мм | Маса, кг |
|---|---|---|---|---|---|---|---|---|---|---|
| 125 | 500 | СЭ.КОП.0500.125 19621 | 1500 | 2002 | 480 | 1225 | 490 | 940 | 550 | 3055 |

# Клапани зворотні підйомні
## PN 63/100/160

Застосовуються для запобігання зворотному потоку робочого середовища в трубопроводах.

### Технічні характеристики

| | |
|---|---|
| Номінальний тиск | 63; 100; 160 кгс/см² |
| Робочі середовища | I - вода, пара, вода-пара (конденсат);<br>II - вода, пара, повітря, олії, аміак, природний газ сухий (вміст сірководню до 6%), нафта, нафтопродукти та ін. Середовища нейтральні по відношенню до основних матеріалів виробу;<br>III - вода, пара, повітря, морська вода, олії, аміак, природний газ вологий (вміст сірководню до 0,1%), нафта, нафтопродукти та ін. Середовища нейтральні по відношенню до основних матеріалів виробу. |
| Температура робочого середовища | Не більше +450 °С |
| Максимальні протікання | Відповідно до ДСТУ EN 12266-1 |
| Приєднання до трубопроводу | Під приварювання |
| Напрямок подачі робочого середовища | За стрілкою на корпусі |
| Управління | Автоматичне |
| Виготовлені відповідно до | ТУ У 28.1-31965106-010:2017 |
| Кліматичне виконання | У1, У3 згідно з ГОСТ 15150 |
| Положення встановлення | На горизонтальному трубопроводі – кришкою догори; відхилення горловини від вертикальної осі – не більше 5° |

Можливе виготовлення арматури з урахуванням спеціальних вимог замовника, які не суперечать вимогам чинної нормативної документації.

### Матеріали основних деталей

| | |
|---|---|
| Корпус | Сталь 20, 20Л, 25Л, 20ГС, 09Г2С, 08Х18Н10Т, 12Х18Н10Т |
| Кришка | Сталь 20, 25, 08Х18Н10Т, 12Х18Н10Т |
| Втулка кришки | Сталь 08Х18Н10Т |
| Наплавлення | ЦН-6Л (або аналог) |
| Золотник | Сталь 20Х13 |

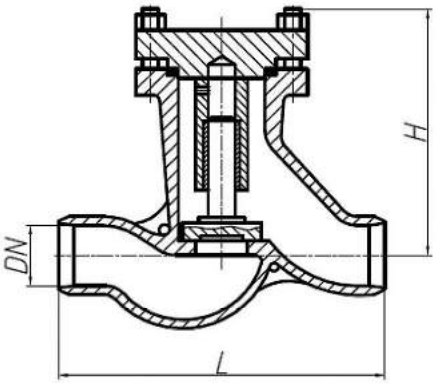


Мал. 1

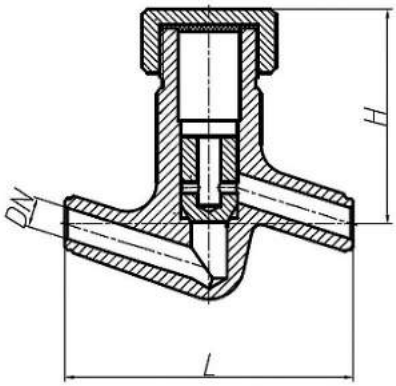


Мал. 2

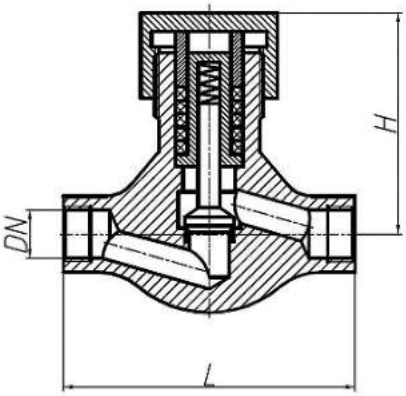


Мал. 3

## Позначення, розміри, основні технічні дані та характеристики клапанів

| PN, кгс/см² | DN, мм | Позначення | Аналог | t, °C | Середо-вище | Матеріал корпусу | c* | ξ** | Кліматичне виконання ГОСТ 15150 | L | H | Мал. | Маса, кг |
|---|---|---|---|---|---|---|---|---|---|---|---|---|---|
| | | | | | | | | | | мм | | | |
| 100 | 20 | СЭ.КБ.1.3.3.20.100 160007 | 3с-6-2 | 350 | II | 25 | 0,12 | 5,6 | У1 | 160 | 94 | 2 | 2,3 |
| | 32 | СЭ.КБ.1.3.3.32.100 160008 | 3с-6-3 | 350 | II | 20 | 0,192 | 7,7 | У1 | 230 | 113 | 2 | 3,2 |
| | 50 | СЭ.КБ.1.3.3.50.100 160009 | 3с-6-5 | 350 | II | 20 | 0,3 | 8,2 | У1 | 240 | 120 | 2 | 5,7 |
| 63 | 50 | СЭ.КБ.1.3.3.50.63 160010 | Т-18б-1 | 300 | I | 20Л | 0,3 | 5,9 | У3 | 340 | 258 | 1 | 23,0 |
| 100 | 100 | СЭ.КБ.1.3.3.100.100 160011 | Т-118б | 300 | I | 20Л | 0,6 | 6,85 | У3 | 540 | 425 | 1 | 90,0 |
| 160 | 15 | СЭ.КБ.1(2).3.4.15.160 160012 | 16с48нж | 450 | III | 20; 25; 20ГС; 09Г2С | 0,09 | - | У1 | 90 | 80 | 3 | 1,95 |
| | 15 | СЭ.КБ.3.3.4.15.160 160013 | 16нж-48нж | 450 | III | 08Х18Н10Т | 0,09 | - | У1 | 90 | 80 | 3 | 1,95 |
| | 20 | СЭ.КБ.1(2).3.4.20.160 160014 | 16с48нж | 450 | III | 20; 25; 20ГС; 09Г2С | 0,12 | - | У1 | 110 | 90 | 3 | 2,5 |
| | 20 | СЭ.КБ.3.3.4.20.160 160015 | 16нж-48нж | 450 | III | 08Х18Н10Т | 0,12 | - | У1 | 110 | 90 | 3 | 2,5 |
| | 25 | СЭ.КБ.1(2).3.4.25.160 160016 | 16с48нж | 450 | III | 20; 25; 20ГС; 09Г2С | 0,15 | - | У1 | 130 | 90 | 3 | 3,2 |
| | 25 | СЭ.КБ.3.3.4.25.160 160017 | 16нж-48нж | 450 | III | 12Х18Н10Т | 0,15 | - | У1 | 130 | 90 | 3 | 3,2 |
| | 40 | СЭ.КБ.1(2).3.4.40.160 160018 | 16с48нж | 450 | III | 20; 25; 20ГС; 09Г2С | 0,24 | - | У1 | 160 | 160 | 3 | 9,0 |
| | 40 | СЭ.КБ.3.3.4.40.160 160019 | 16нж-48нж | 450 | III | 12Х18Н10Т | 0,24 | - | У1 | 160 | 160 | 3 | 9,0 |
| | 50 | СЭ.КБ.1(2).3.4.50.160 160020 | 16с48нж | 450 | III | 20; 25; 20ГС; 09Г2С | 0,3 | - | У1 | 200 | 200 | 3 | 12,1 |
| | 50 | СЭ.КБ.3.3.4.50.160 160021 | 16нж-48нж | 450 | III | 12Х18Н10Т | 0,3 | - | У1 | 200 | 200 | 3 | 12,1 |
| 100 | 80 | СЭ.КБ.1.3.3.80.100 160023 | 3с-4-2 | 450 | II | 25Л | 0,48 | 6,4 | У3 | 380 | 278 | 1 | 49,0 |

* с – максимально допустиме протікання води (повітря) через затвор, см³/хв (дм³/хв.). Можливе виготовлення виробів з іншими величинами максимально допустимого протікання, обумовленого в контракті.

** ξ – коефіцієнт гідравлічного опору.

# Затвори зворотні тарілчасті
## PN 16/63

Застосовуються для запобігання зворотному потоку робочого середовища у трубопроводі.

### Технічні характеристики

| | |
|---|---|
| Номінальний тиск | 16; 63 кгс/см$^2$ |
| Робочі середовища | Вода, пара, рідкі та газоподібні неагресивні середовища, нафта та нафтопродукти |
| Температура робочого середовища | +425 °С |
| Максимальні протікання | Відповідно до ДСТУ EN 12266-1 |
| Приєднання до трубопроводу | Фланцеве ДСТУ EN 1092-1, ДСТУ ISO 7005-1 (відповідає ГОСТ 12815), під приварку |
| Напрямок подачі робочого середовища | Під диск |
| Управління | Автоматичне |
| Виготовлені відповідно до | ТУ У 28.1-31965106-010:2017 |
| Кліматичне виконання | У1 згідно з ГОСТ 15150 |
| Положення встановлення | На горизонтальному трубопроводі: вісь обертання диску горизонтально.<br>На вертикальному трубопроводі: вісь обертання диску горизонтально, вхідним патрубком вниз. |

Можливе виготовлення арматури з урахуванням спеціальних вимог замовника, які не суперечать вимогам чинної нормативної документації.

### Матеріали основних деталей

| | Мал. 1 | Мал. 2 |
|---|---|---|
| Корпус | Сталь 20 | - |
| Обичайка | - | Сталь 20 |
| Фланець | - | Сталь 20, 25Л |
| Таріль | Сталь 20 | |
| Вісь | Сталь 20Х13 | |
| Наплавлення | Св-10Х17Т, ЦН-6Л | |

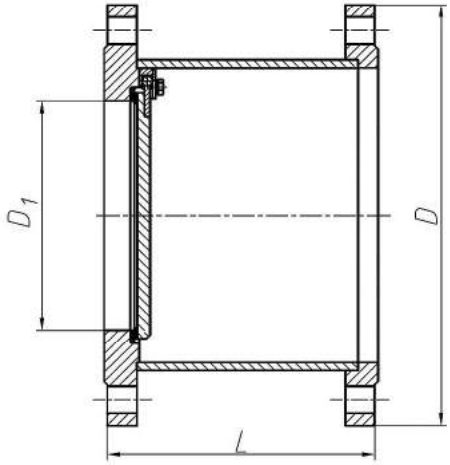


**Мал. 1**

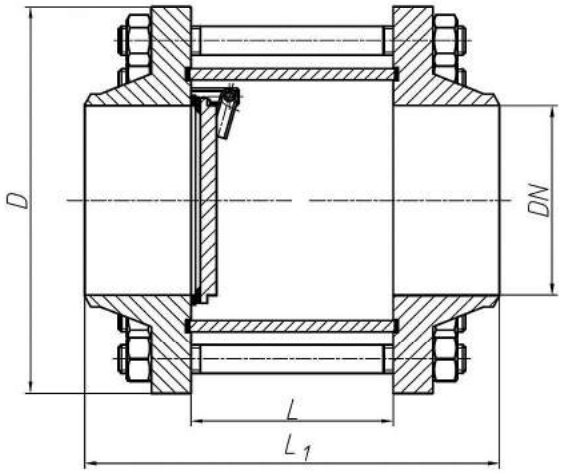


**Мал. 2**

### Позначення, основні розміри та технічні дані затворів зворотних тарілчастих

| PN, кгс/см$^2$ | DN, мм | Позначення | Мал. | D | L | $L_1$ | Максимальні протікання, см$^3$/хв | Маса, кг, не більше |
|---|---|---|---|---|---|---|---|---|
| | | | | мм | | | | |
| 16 | 250 | СЭ.КОП.1.3.2.250.16 190407 | 1 | 405 | 220 | 260 | 15 | 53 |
| 63 | 200 | СЭ.КОП.1.3.2.200.63 190203 | 2 | 405 | 210 | 430 | 7 | 124 |

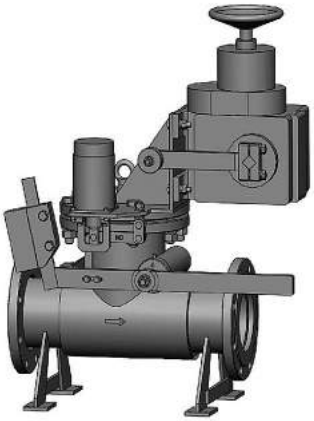

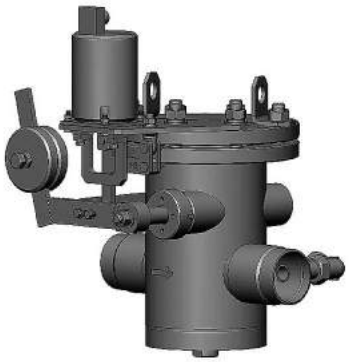

Призначені для перекриття подачі робочого середовища при порушенні технологічних параметрів у системі та є виконавчим органом автоматики безпеки агрегатів.

## Технічні характеристики

| | |
|---|---|
| Номінальний тиск | 16 кгс/см$^2$ – основне; інші значення зазначені в таблиці. |
| Робоче середовище | Газоподібні середовища, нейтральні до основних матеріалів виробу (коксовий газ, доменний газ, природний газ, газоподібний кисень та ін.) |
| Температура робочого середовища | Не більше +200 °С |
| Клас герметичності | А за ДСТУ EN 12266-1 |
| Тип дії | НО, НЗ |
| Приєднання до трубопроводу | Фланцеве ДСТУ EN 1092-1, ДСТУ ISO 7005-1 (відповідає ГОСТ 12815), під приварку |
| Напрямок подачі робочого середовища | Згідно зі стрілкою на корпусі |
| Управління | Електропривод МЕО, електромагніт типу УІМ |
| Час повного закриття | Не більше 2 секунд |
| Виготовлені відповідно до | ТУ У 28.1-31965106-010:2017 |
| Кліматичне виконання | У3 згідно з ГОСТ 15150 |
| Положення встановлення | Горизонтальне, електромагнітом нагору |

Можливе виготовлення з урахуванням спеціальних вимог замовника (для вертикальних трубопроводів, у вибухозахищеному виконанні та ін.), що не суперечать вимогам чинної нормативної документації.

## Матеріали основних деталей

| | |
|---|---|
| Корпус | Сталь 20, 09Г2С |
| Важіль | Сталь 20, 09Г2С |
| Вал | Сталь 20Х13 |
| Кришка | Сталь 20, 09Г2С |
| Вантаж | Сталь 20, 09Г2С |
| Затвор | Сталь 20 з гумовим ущільненням |
| Ущільнення сідла | Наплавлення ЦН-6Л |

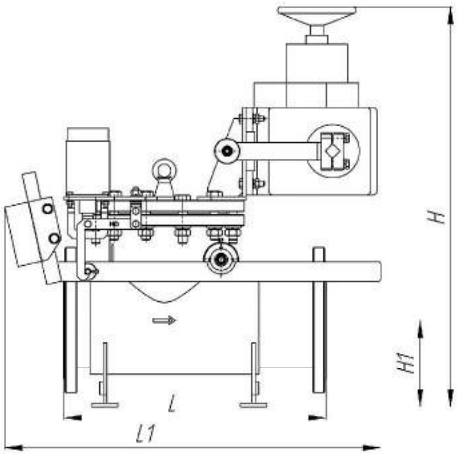


Мал. 1

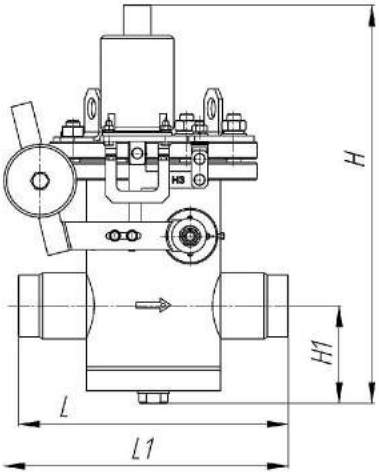


Мал. 2

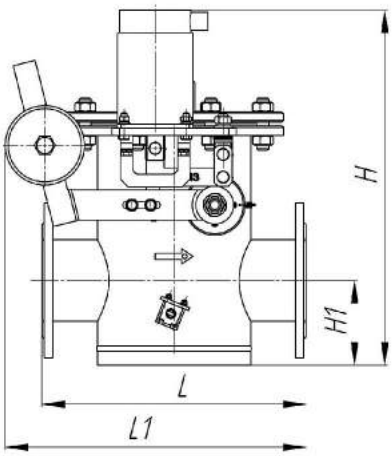


Мал. 3

## Позначення, основні розміри та технічні дані клапанів відсічних швидкодіючих

| PN, кгс/см² | DN, мм | Позначення | Мал. | L | $L_1$ | $H_1$ | H | Маса, кг |
|---|---|---|---|---|---|---|---|---|
| | | | | мм | | | | |
| 0,05 | 600 | СЭ.КО.1.10.2.600.0,5.Э 220043 | 1 | 1100 | 1255 | 400 | 1341 | 640 |
| 0,06 | 200 | СЭ.КО.1.10.2.200.0,06.8 220047 | 1 | 600 | - | 170 | 594 | 110 |
| 0,4 | 800 | СЭ.КО.1.10.2.800.0,4.Э 220048 | 1 | 1500 | - | 525 | 1357 | 931 |
| 1,0 | 100 | СЭ.КО.1.10.2.100.1.8 220049 | 3 | 350 | 399 | 112 | 472 | 53 |
| 2,5 | 400 | СЭ.КО.1.10.2.400.2,5.Э 220005 | 1 | 1100 | 1250 | 280 | 1011 | 277 |
| 6 | 300 | СЭ.КО.1.10.2.300.6.8 220042 | 1 | 700 | - | - | 800 | 250 |
| 12 | 700 | СЭ.КО.1.10.2.700.12.Э 220022 | 1 | 1500 | - | 465 | 1314 | 1365 |
| 16 | 100 | СЭ.КО.1.10.2.100.16.Э 220010 | 1 | 450 | 600 | 150 | 750 | 86 |
| | 150 | СЭ.КО.1.10.2.150.16.Э 220001 | 1 | 560 | 730 | 190 | 917 | 145 |
| | 200 | СЭ.КО.1.10.2.200.16.Э 220002 | 1 | 600 | 860 | 200 | 920 | 169 |
| | 300 | СЭ.КО.1.10.2.300.16.Э 220004 | 1 | 950 | 1125 | 280 | 1070 | 365 |
| | 400 | СЭ.КО.1.10.2.400.16.Э 220017* | 1 | 1100 | 1250 | 400 | 1130 | 470 |
| | 500 | СЭ.КО.1.10.2.500.16.Э 220003 | 1 | 1210 | 1300 | 370 | 1226 | 860 |
| 25 | 80 | СЭ.КО.1.10.2.80.25.0 220026 | 2 | 390 | 414 | 140 | 574 | 75 |
| 40 | 250 | СЭ.КО.3.1.2.250.40.6 220041 | 1 | 850 | 1300 | 280 | 1070 | 375 |
| 64 | 50 | СЭ.КО.1.10.3.50.64.8 220050 | 2 | 370 | 426 | 113 | 444 | 61 |

* Вказано виконання для вертикального трубопроводу.

# Клапани відсічні пілотного типу
**PN 16**

Призначені для швидкого відкриття/закриття потоку робочого середовища в трубопроводах металургійних, хімічних, енергетичних та ін. підприємств.

## Технічні характеристики

| | |
|---|---|
| Номінальний тиск | 16 кгс/см², можливий також 25; 40 кгс/см² |
| Робоче середовище | Газоподібні середовища, нейтральні до основних матеріалів виробу |
| Температура робочого середовища | Не більше +180 °С |
| Клас герметичності | А ДСТУ EN 12266-1 |
| Тип дії | НО, НЗ |
| Приєднання до трубопроводу | Фланцеве ДСТУ EN 1092-1, ДСТУ ISO 7005-1 (відповідає ГОСТ 12815) |
| Напрямок подачі робочого середовища | За стрілкою на корпусі |
| Управління | Електромагнітний клапан |
| Час повного закриття | Не більше 1 сек |
| Виготовлені відповідно до | ТУ У 28.1-31965106-010:2017 |
| Кліматичне виконання | У2, У3 згідно з ГОСТ 15150 |
| Положення встановлення | Горизонтальне, ел.клапаном вгору |

Можливе виготовлення арматури з урахуванням спеціальних вимог замовника, які не суперечать вимогам чинної нормативної документації.

## Матеріали основних деталей

| | |
|---|---|
| Корпус | Сталь 20, нж |
| Фланець | Сталь 20, нж |
| Затвор | Сталь 20Х13, нж |
| Обойма | БрАЖ3Л |
| Ущільнення на затворі | Фторопласт, бронза |
| Ущільнення на сідлі корпусу | Наплавлення ЦН-6Л, нж |

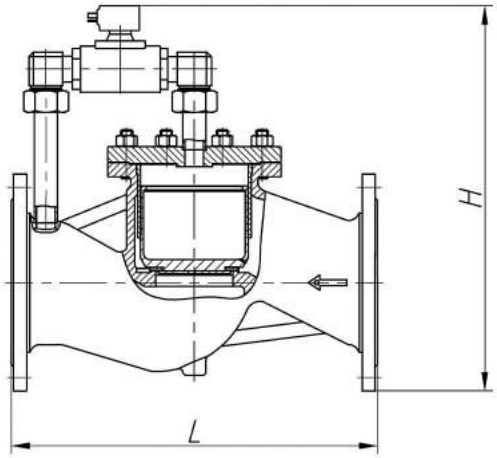


## Позначення, основні розміри клапанів відсічних пілотного типу

| PN, кгс/см² | DN, мм | Позначення | L | H | Маса, кг |
|---|---|---|---|---|---|
| | | | мм | | |
| 16 | 80 | СЭ.КО.1.13.2.80.16.Э 220035 | 310 | 300 | 20 |
| | 100 | СЭ.КО.1.13.2.100.16.Э 220036 | 350 | 380 | 30 |
| | 150 | СЭ.КО.1.13.2.150.16.Э 220037 | 480 | 500 | 60 |
| | 200 | СЭ.КО.1.13.2.200.16.Э 220038 | 600 | 620 | 110 |

## Нотатки

# Клапани запірні та крани

# Умовне позначення виробів ТПА

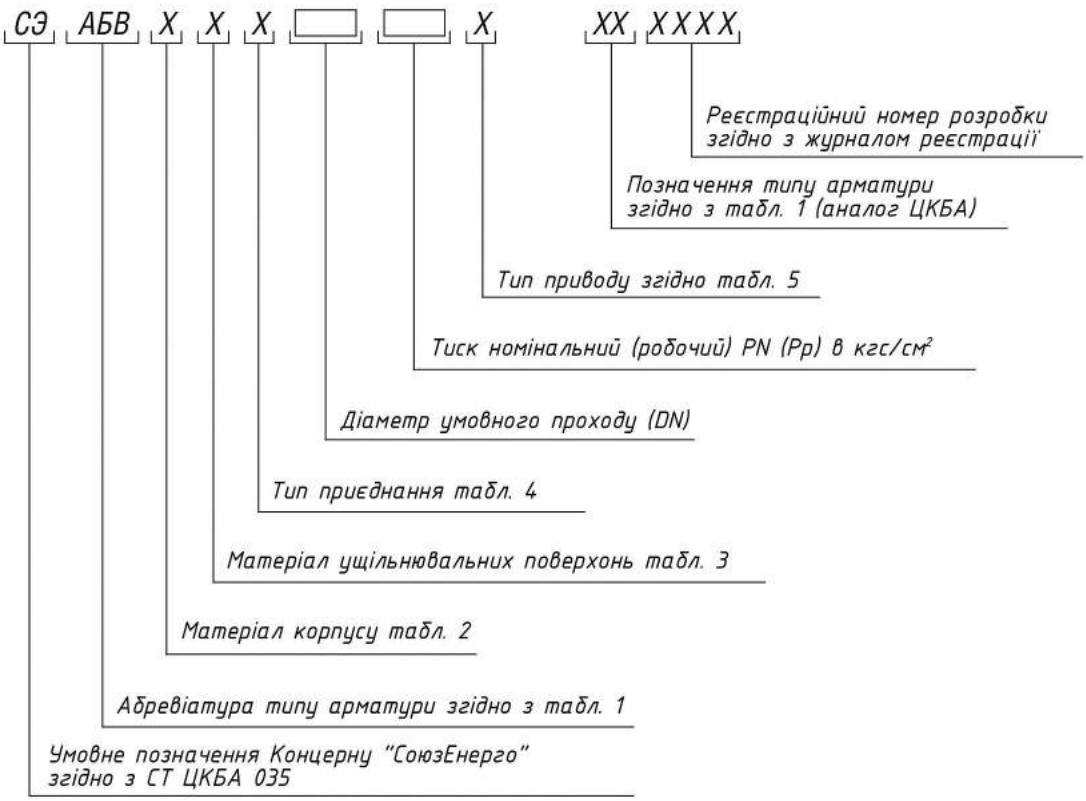


### Таблиця 1. Тип арматури

| Тип арматури | Абревіатура | Позначення |
|---|---|---|
| Кран для трубопроводів | КТ | 10, 11 |
| Клапан запірний | КЗ | 13, 14, 15 |
| Кран кульовий | КШ | 39 |

### Таблиця 2. Матеріал корпусу

| Матеріал корпусу | Позначення |
|---|---|
| Вуглецева сталь | 1 |
| Легована сталь | 2 |
| Корозійностійка сталь | 3 |
| Сірий чавун | 4 |
| Ковкий чавун | 5 |
| Високоміцний чавун | 6 |
| Латунь, бронза | 7 |

### Таблиця 3. Матеріал ущільнюючих поверхонь

| Матеріал ущільнюючих поверхонь | Позначення |
|---|---|
| Без ущільнення | 0 |
| Латунь, бронза | 1 |
| Корозійностійка сталь | 3 |
| Гума | 10 |
| Пластмаси | 11 |
| Фторопласт | 13 |

### Таблиця 4. Тип приєднання

| Тип приєднання | Позначення |
|---|---|
| Фланцеве | 2 |
| Під приварювання | 3 |
| Муфтове | 4 |
| Цапкове | 5 |
| Штуцерне | 6 |

### Таблиця 5. Тип приводу

| Привід | Позначення |
|---|---|
| Ручний (маховик, рукоятка) | 2 |
| Редуктор конічний | 5 |
| Електромагнітний | 8 |
| Електричний | 9 або Э* |

* – позначення приводів для енергетичної арматури.

Застосовуються для відключення потоку робочого середовища у трубопроводах.

## Технічні характеристики

| | |
|---|---|
| Номінальний тиск | 16; 25; 40; 63 кгс/см² |
| Робоче середовище | I – вода, повітря, пара, природний газ, аміак, нафта та нафтохімічні продукти, рідкі та газоподібні вуглеводневі та інші середовища;<br>II – рідкі агресивні середовища, природний газ із вмістом сірководню до 6%, вибухопожежонебезпечні гази, пари кислот, інші гази, нейтральні по відношенню до матеріалу основних деталей виробу |
| Клас герметичності | С за ДСТУ EN 12266-1, А – на вимогу замовника |
| Приєднання до трубопроводу | Фланцеве ДСТУ EN 1092-1, ДСТУ ISO 7005-1, (відповідають ГОСТ 12815, під приварювання |
| Напрямок подачі робочого середовища | Під золотник (за стрілкою на корпусі) |
| Управління | 2 – ручне;<br>9 – електропривід |
| Виготовлені відповідно до | ТУ У 28.1–31965106-001:2019 |
| Кліматичне виконання | У1 згідно з ГОСТ 15150 |
| Положення встановлення | для типу 1 - будь-яке, для типу 2 - з розташуванням електроприводу у верхній півсфері |

Можливе виготовлення арматури з урахуванням спеціальних вимог замовника, які не суперечать вимогам чинної нормативної документації.

## Матеріали основних деталей

| | Виконання А | Виконання Б | Виконання В |
|---|---|---|---|
| Корпус | Сталь 20, 20Л | | Сталь 12Х18Н9Т, 12Х18Н9ТЛ |
| Кришка | Сталь 20, 20Л | | Сталь 12Х18Н9Т, 12Х18Н9ТЛ |
| Шпіндель | Сталь 20Х13 | | Сталь 12Х18Н9Т |
| Золотник | Сталь 20, 20Х13 | | Сталь 12Х18Н9Т |
| Наплавлення ущіл. поверхонь | ЦН-6Л | | ЦН-12М |
| Ущільнення клапана | - | Фторопласт | - |
| Втулка різьбова | Лц40С | | |
| Ущільнення шпинделя | Терморозширений графіт | | |

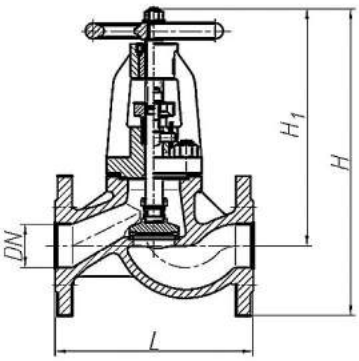


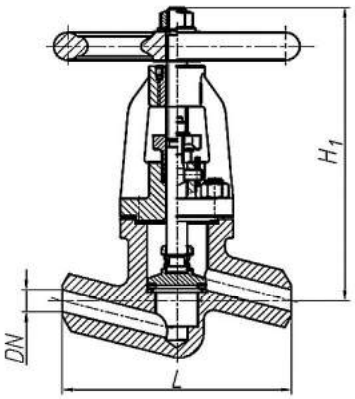

## Позначення, розміри, основні технічні дані та характеристики клапанів запірних сталевих

| PN, кгс/см² | DN, мм | Позначення | Аналог | Середовище | t, °C, не більше | Виконання за матеріалами | L | H | $H_1$ | Тип приєднання | Тип управління | Маса, кг* |
|---|---|---|---|---|---|---|---|---|---|---|---|---|
| | | | | | | | мм | | | | | |
| 16 | 10 | СЭ.К3.1.3.2.10.16.2 156001 | 15с65нж | I | 425 | A | 130 | 243 | 200 | фланцеве | 2 | 2,75 |
| | | СЭ.К3.3.3.2.10.16.2 156002 | 15нж65нж | II | 565 | B | | | | | | |
| | 15 | СЭ.К3.1.3.2.15.16.2 156003 | 15с65нж | I | 425 | A | 130 | 248 | 200 | | 2 | 4,2 |
| | | СЭ.К3.3.3.2.15.16.2 156004 | 15нж65нж | II | 565 | B | | | | | | |
| | 20 | СЭ.К3.1.3.2.20.16.2 156005 | 15с65нж | I | 425 | A | 150 | 296 | 243 | | 2 | 4,7 |
| | | СЭ.К3.3.3.2.20.16.2 156006 | 15нж65нж | II | 565 | B | | | | | | |
| | 25 | СЭ.К3.1.3.2.25.16.2 156007 | 15с65нж | I | 425 | A | 160 | 311 | 253 | | 2 | 5,7 |
| | | СЭ.К3.3.3.2.25.16.2 156008 | 15нж65нж | II | 565 | B | | | | | | |
| | 32 | СЭ.К3.1.3.2.32.16.2 156009 | 15с65нж | I | 425 | A | 180 | 344 | 276 | | 2 | 10,5 |
| | | СЭ.К3.3.3.2.32.16.2 156010 | 15нж65нж | II | 565 | B | | | | | | |
| | 40 | СЭ.К3.1.3.2.40.16.2 156011 | 15с65нж | I | 425 | A | 200 | 375 | 302 | | 2 | 16 |
| | | СЭ.К3.1.3.2.40.16.9 156012 | 15с965нж | | | | | 825 | 752 | | 9 | |
| | | СЭ.К3.3.3.2.40.16.2 156013 | 15нж65нж | II | 565 | B | | 375 | 302 | | 2 | |
| | | СЭ.К3.3.3.2.40.16.9 156014 | 15нж965нж | | | | | 825 | 752 | | 9 | |
| | 50 | СЭ.К3.1.3.2.50.16.2 156015 | 15с65нж | I | 425 | A | 230 | 401 | 321 | | 2 | 18,5 |
| | | СЭ.К3.1.3.2.50.16.9 156016 | 15с965нж | | | | | 851 | 771 | | 9 | |
| | | СЭ.К3.3.3.2.50.16.2 156017 | 15нж65нж | II | 565 | B | | 401 | 321 | | 2 | |
| | | СЭ.К3.3.3.2.50.16.9 156018 | 15нж965нж | | | | | 851 | 771 | | 9 | |
| | 65 | СЭ.К3.1.3.2.65.16.2 156019 | 15с65нж | I | 425 | A | 290 | 415 | 325 | | 2 | 36 |
| | | СЭ.К3.1.3.2.65.16.9 156020 | 15с965нж | | | | | 865 | 775 | | 9 | |
| | | СЭ.К3.3.3.2.65.16.2 156021 | 15нж65нж | II | 565 | B | | 415 | 325 | | 2 | |
| | | СЭ.К3.3.3.2.65.16.9 156022 | 15нж965нж | | | | | 865 | 775 | | 9 | |
| | 80 | СЭ.К3.1.3.2.80.16.2 156023 | 15с65нж | I | 425 | A | 310 | 453 | 355 | | 2 | 41 |
| | | СЭ.К3.1.3.2.80.16.9 156024 | 15с965нж | | | | | 903 | 805 | | 9 | |
| | | СЭ.К3.3.3.2.80.16.2 156025 | 15нж65нж | II | 565 | B | | 453 | 355 | | 2 | |
| | | СЭ.К3.3.3.2.80.16.9 156026 | 15нж965нж | | | | | 903 | 805 | | 9 | |
| | 100 | СЭ.К3.1.3.2.100.16.2 156027 | 15с65нж | I | 425 | A | 350 | 523 | 415 | | 2 | 58 |
| | | СЭ.К3.1.3.2.100.16.9 156028 | 15с965нж | | | | | 973 | 865 | | 9 | |
| | | СЭ.К3.3.3.2.100.16.2 156029 | 15нж65нж | II | 565 | B | | 523 | 416 | | 2 | |
| | | СЭ.К3.3.3.2.100.16.9 156030 | 15нж965нж | | | | | 973 | 865 | | 9 | |
| | 125 | СЭ.К3.1.3.2.125.16.2 156031 | 15с65нж | I | 425 | A | 400 | 623 | 500 | | 2 | 80 |
| | | СЭ.К3.1.3.2.125.16.9 156032 | 15с965нж | | | | | 1073 | 950 | | 9 | |
| | | СЭ.К3.3.3.2.125.16.2 156033 | 15нж65нж | II | 565 | B | | 623 | 500 | | 2 | |
| | | СЭ.К3.3.3.2.125.16.9 156034 | 15нж965нж | | | | | 1073 | 950 | | 9 | |
| | 150 | СЭ.К3.1.3.2.150.16.2 156035 | 15с65нж | I | 425 | A | 480 | 650 | 510 | | 2 | 105 |
| | | СЭ.К3.1.3.2.150.16.9 156036 | 15с965нж | | | | | 1100 | 960 | | 9 | |
| | | СЭ.К3.3.3.2.150.16.2 156037 | 15нж65нж | II | 565 | B | | 650 | 510 | | 2 | |
| | | СЭ.К3.3.3.2.150.16.9 156038 | 15нж965нж | | | | | 1100 | 960 | | 9 | |
| | 200 | СЭ.К3.1.3.2.200.16.2 156039 | 15с65нж | I | 425 | A | 600 | 758 | 590 | | 2 | 165 |
| | | СЭ.К3.1.3.2.200.16.9 156040 | 15с965нж | | | | | 1208 | 1040 | | 9 | |
| | | СЭ.К3.3.3.2.200.16.2 156041 | 15нж65нж | II | 565 | B | | 758 | 590 | | 2 | |
| | | СЭ.К3.3.3.2.200.16.9 156042 | 15нж965нж | | | | | 1208 | 1040 | | 9 | |

| PN, кгс/см² | DN, мм | Позначення | Аналог | Середовище | t, °C, не більше | Виконання за матеріалами | L | H | $H_1$ | Тип приєднання | Тип управління | Маса, кг* |
|---|---|---|---|---|---|---|---|---|---|---|---|---|
| | | | | | | | мм | | | | | |
| 25 | 15 | СЭ.К3.1.3.2.15.25.2 156168 | 15с18нж | I | 425 | А | 130 | 281 | 233 | фланцеве | 2 | 3,2 |
| | | СЭ.К3.1.13.2.15.25.2 156043 | 15с18п | | 150 | Б | | | | | | |
| | 20 | СЭ.К3.1.3.2.20.25.2 156169 | 15с18нж | | 425 | А | 150 | 308 | 255 | | 2 | 4,7 |
| | | СЭ.К3.1.13.2.20.25.2 156044 | 15с18п | | 150 | Б | | | | | | |
| | 25 | СЭ.К3.1.3.2.25.25.2 156170 | 15с18нж | | 425 | А | 160 | 313 | 255 | | 2 | 5,7 |
| | | СЭ.К3.1.13.2.25.25.2 156045 | 15с18п | | 150 | Б | | | | | | |
| | 32 | СЭ.К3.1.3.2.32.25.2 156171 | 15с18нж | | 425 | А | 180 | 333 | 265 | | 2 | 10,5 |
| | | СЭ.К3.1.13.2.32.25.2 156046 | 15с18п | | 150 | Б | | | | | | |
| | 40 | СЭ.К3.1.3.2.40.25.2 156172 | 15с18нж | | 425 | А | 200 | 350 | 277 | | 2 | 16 |
| | | СЭ.К3.1.13.2.40.25.2 156047 | 15с18п | | 150 | Б | | | | | | |
| | | СЭ.К3.1.3.2.40.25.9 156180 | 15с918нж | | 425 | А | | 834 | 761 | | 9 | |
| | | СЭ.К3.1.13.2.40.25.9 156048 | 15с918п | | 150 | Б | | | | | | |
| | 50 | СЭ.К3.1.3.2.50.25.2 156173 | 15с18нж | | 425 | А | 230 | 357 | 277 | | 2 | 18,5 |
| | | СЭ.К3.1.13.2.50.25.2 156049 | 15с18п | | 150 | Б | | | | | | |
| | | СЭ.К3.1.3.2.50.25.9 156181 | 15с918нж | | 425 | А | | 841 | 761 | | 9 | |
| | | СЭ.К3.1.13.2.50.25.9 156050 | 15с918п | | 150 | Б | | | | | | |
| | 65 | СЭ.К3.1.3.2.65.25.2 156174 | 15с18нж | | 425 | А | 290 | 447 | 357 | | 2 | 36 |
| | | СЭ.К3.1.13.2.65.25.2 156051 | 15с18п | | 150 | Б | | | | | | |
| | | СЭ.К3.1.3.2.65.25.9 156182 | 15с918нж | | 425 | А | | 931 | 841 | | 9 | |
| | | СЭ.К3.1.13.2.65.25.9 156052 | 15с918п | | 150 | Б | | | | | | |
| | 80 | СЭ.К3.1.3.2.80.25.2 156175 | 15с18нж | | 425 | А | 310 | 455 | 357 | | 2 | 41 |
| | | СЭ.К3.1.13.2.80.25.2 156053 | 15с18п | | 150 | Б | | | | | | |
| | | СЭ.К3.1.3.2.80.25.9 156183 | 15с918нж | | 425 | А | | 939 | 841 | | 9 | |
| | | СЭ.К3.1.13.2.80.25.9 156054 | 15с918п | | 150 | Б | | | | | | |
| | 100 | СЭ.К3.1.3.2.100.25.2 156176 | 15с18нж | | 425 | А | 350 | 504 | 389 | | 2 | 58 |
| | | СЭ.К3.1.13.2.100.25.2 156055 | 15с18п | | 150 | Б | | | | | | |
| | | СЭ.К3.1.3.2.100.25.9 156184 | 15с918нж | | 425 | А | | 988 | 873 | | 9 | |
| | | СЭ.К3.1.13.2.100.25.9 156056 | 15с918п | | 150 | Б | | | | | | |
| | 125 | СЭ.К3.1.3.2.125.25.2 156177 | 15с18нж | I | 425 | А | 400 | 615 | 480 | | 2 | 80 |
| | | СЭ.К3.1.13.2.125.25.2 156057 | 15с18п | | 150 | Б | | | | | | |
| | | СЭ.К3.1.3.2.125.25.9 156185 | 15с918нж | | 425 | А | | 1099 | 964 | | 9 | |
| | | СЭ.К3.1.13.2.125.25.9 156058 | 15с918п | | 150 | Б | | | | | | |
| | 150 | СЭ.К3.1.3.2.150.25.2 156178 | 15с18нж | | 425 | А | 480 | 870 | 720 | | 2 | 97 |
| | | СЭ.К3.1.13.2.150.25.2 156059 | 15с18п | | 150 | Б | | | | | | |
| | | СЭ.К3.1.3.2.150.25.9 156186 | 15с918нж | | 425 | А | | 1354 | 1204 | | 9 | |
| | | СЭ.К3.1.13.2.150.25.9 156060 | 15с918п | | 150 | Б | | | | | | |
| | 200 | СЭ.К3.1.3.2.200.25.2 156179 | 15с18нж | | 425 | А | 600 | 940 | 760 | | 2 | 149 |
| | | СЭ.К3.1.13.2.200.25.2 156061 | 15с18п | | 150 | Б | | | | | | |
| | | СЭ.К3.1.3.2.200.25.9 156187 | 15с918нж | | 425 | А | | 1424 | 1244 | | 9 | |
| | | СЭ.К3.1.13.2.200.25.9 156062 | 15с918п | | 150 | Б | | | | | | |

| PN, кгс/см² | DN, мм | Позначення | Аналог | Середо-вище | t, °C, не більше | Виконання за матеріалами | L | H | $H_1$ | Тип приєднання | Тип управління | Маса, кг* |
|---|---|---|---|---|---|---|---|---|---|---|---|---|
| | | | | | | | мм | | | | | |
| 40 | 15 | СЭ.К3.1.3.2.15.40.2 156063 | 15с22нж | I | 425 | A | 130 | 281 | 233 | фланцеве | 2 | 4,6 |
| | | СЭ.К3.3.3.2.15.40.2 156064 | 15нж22нж | II | 565 | B | | | | | | |
| | 20 | СЭ.К3.1.3.2.20.40.2 156065 | 15с22нж | I | 425 | A | 150 | 328 | 275 | | 2 | 8,5 |
| | | СЭ.К3.3.3.2.20.40.2 156066 | 15нж22нж | II | 565 | B | | | | | | |
| | 25 | СЭ.К3.1.3.2.25.40.2 156067 | 15с22нж | I | 425 | A | 160 | 343 | 285 | | 2 | 8,9 |
| | | СЭ.К3.3.3.2.25.40.2 156068 | 15нж22нж | II | 565 | B | | | | | | |
| | 32 | СЭ.К3.1.3.2.32.40.2 156069 | 15с22нж | I | 425 | A | 180 | 370 | 302 | | 2 | 14,3 |
| | | СЭ.К3.3.3.2.32.40.2 156070 | 15нж22нж | II | 565 | B | | | | | | |
| | 40 | СЭ.К3.1.3.2.40.40.2 156071 | 15с22нж | I | 425 | A | 200 | 413 | 340 | | 2 | 16 |
| | | СЭ.К3.1.3.2.40.40.9 156072 | 15с922нж | | | | | 897 | 824 | | 9 | |
| | | СЭ.К3.3.3.2.40.40.2 156073 | 15нж22нж | II | 565 | B | | 413 | 340 | | 2 | |
| | | СЭ.К3.3.3.2.40.40.9 156076 | 15нж922нж | | | | | 897 | 824 | | 9 | |
| | 50 | СЭ.К3.1.3.2.50.40.2 156074 | 15с22нж | I | 425 | A | 230 | 453 | 373 | | 2 | 18,5 |
| | | СЭ.К3.1.3.2.50.40.9 156075 | 15с922нж | | | | | 937 | 857 | | 9 | |
| | | СЭ.К3.3.3.2.50.40.2 156077 | 15нж22нж | II | 565 | B | | 453 | 303 | | 2 | |
| | | СЭ.К3.3.3.2.50.40.9 156078 | 15нж922нж | | | | | 937 | 857 | | 9 | |
| | 65 | СЭ.К3.1.3.2.65.40.2 156079 | 15с22нж | I | 425 | A | 290 | 481 | 391 | | 2 | 36 |
| | | СЭ.К3.1.3.2.65.40.9 156080 | 15с922нж | | | | | 965 | 875 | | 9 | |
| | | СЭ.К3.3.3.2.65.40.2 156081 | 15нж22нж | II | 565 | B | | 481 | 391 | | 2 | |
| | | СЭ.К3.3.3.2.65.40.9 156082 | 15нж922нж | | | | | 965 | 875 | | 9 | |
| | 80 | СЭ.К3.1.3.2.80.40.2 156083 | 15с22нж | I | 425 | A | 310 | 534 | 436 | | 2 | 41 |
| | | СЭ.К3.1.3.2.80.40.9 156084 | 15с922нж | | | | | 1018 | 920 | | 9 | |
| | | СЭ.К3.3.3.2.80.40.2 156085 | 15нж22нж | II | 565 | B | | 534 | 436 | | 2 | |
| | | СЭ.К3.3.3.2.80.40.9 156086 | 15нж922нж | | | | | 1018 | 920 | | 9 | |
| | 100 | СЭ.К3.1.3.2.100.40.2 156087 | 15с22нж | I | 425 | A | 350 | 595 | 480 | | 2 | 58 |
| | | СЭ.К3.1.3.2.100.40.9 156088 | 15с922нж | | | | | 1079 | 964 | | 9 | |
| | | СЭ.К3.3.3.2.100.40.2 156089 | 15нж22нж | II | 565 | B | | 595 | 480 | | 2 | |
| | | СЭ.К3.3.3.2.100.40.9 156090 | 15нж922нж | | | | | 1079 | 964 | | 9 | |
| | 150 | СЭ.К3.1.3.2.150.40.2 156091 | 15с22нж | I | 425 | A | 480 | 870 | 720 | | 2 | 105 |
| | | СЭ.К3.1.3.2.150.40.9 156092 | 15с922нж | | | | | 1354 | 1204 | | 9 | |
| | | СЭ.К3.3.3.2.150.40.2 156093 | 15нж22нж | II | 565 | B | | 870 | 720 | | 2 | |
| | | СЭ.К3.3.3.2.150.40.9 156094 | 15нж922нж | | | | | 1354 | 1204 | | 9 | |
| | 200 | СЭ.К3.1.3.2.200.40.2 156095 | 15с22нж | I | 425 | A | 600 | 948 | 760 | | 2 | 165 |
| | | СЭ.К3.1.3.2.200.40.9 156096 | 15с922нж | | | | | 1432 | 1244 | | 9 | |
| | | СЭ.К3.3.3.2.200.40.2 156097 | 15нж22нж | II | 565 | B | | 948 | 760 | | 2 | |
| | | СЭ.К3.3.3.2.200.40.9 156098 | 15нж922нж | | | | | 1432 | 1244 | | 9 | |
| | 15 | СЭ.К3.1.3.2.15.40.2 156099 | 15с1нж | I | 425 | A | 130 | 281 | 233 | фл. | 2 | 4,6 |
| | | СЭ.К3.1.3.3.15.40.2 156100 | | | | | 150 | - | | під прив | | |
| | 20 | СЭ.К3.1.3.2.20.40.2 156101 | | | | | 150 | 328 | 275 | фл. | | 8,5 |
| | | СЭ.К3.1.3.3.20.40.2 156102 | | | | | 175 | - | | під прив | | |
| | 25 | СЭ.К3.1.3.2.25.40.2 156103 | | | | | 160 | 370 | 302 | фл. | | 8,9 |
| | | СЭ.К3.1.3.3.25.40.2 156104 | | | | | 185 | - | | під прив | | |
| | 32 | СЭ.К3.1.3.2.32.40.2 156105 | | | | | 180 | 343 | 285 | фл. | | 14,3 |
| | | СЭ.К3.1.3.3.32.40.2 156106 | | | | | 200 | - | | під прив | | |
| | 40 | СЭ.К3.1.3.2.40.40.2 156107 | | | | | 200 | 413 | 340 | фл. | | 16 |
| | 50 | СЭ.К3.1.3.2.50.40.2 156108 | | | | | 230 | - | | під прив | | 18,5 |
| | 65 | СЭ.К3.1.3.2.65.40.2 156109 | | | | | 290 | 481 | 391 | фланцеве | | 36 |
| | 80 | СЭ.К3.1.3.2.80.40.2 156110 | | | | | 310 | 534 | 436 | | | 41 |
| | 100 | СЭ.К3.1.3.2.100.40.2 156111 | | | | | 350 | 595 | 480 | | | 58 |
| | 150 | СЭ.К3.1.3.2.150.40.2 156112 | | | | | 480 | 870 | 720 | | | 105 |
| | 200 | СЭ.К3.1.3.2.200.40.2 156113 | | | | | 600 | 948 | 760 | | | 165 |

| PN, кгс/см² | DN, мм | Позначення | Аналог | Середовище | t, °C, не більше | Виконання за матеріалами | L | H | $H_1$ | Тип приєднання | Тип управління | Маса, кг* |
|---|---|---|---|---|---|---|---|---|---|---|---|---|
| | | | | | | | мм | | | | | |
| 63 | 15 | СЭ.КЗ.1.3.2.15.63.2 156124 | 15с52нж | I | 425 | A | 175 | 258 | 205 | фл. | 2 | 6,9 |
| | | СЭ.КЗ.1.3.3.15.63.2 156125 | | | | | | - | | під прив | | 5,4 |
| | | СЭ.КЗ.3.3.2.15.63.2 156126 | 15нж52нж | II | | B | | 258 | | фл. | | 6,9 |
| | | СЭ.КЗ.3.3.3.15.63.2 156127 | | | | | | - | | під прив | | 5,4 |
| | 20 | СЭ.КЗ.1.3.2.20.63.2 156128 | 15с52нж | I | | A | 190 | 284 | 221 | фл. | | 8,9 |
| | | СЭ.КЗ.1.3.3.20.63.2 156129 | | | | | | - | | під прив | | 6,1 |
| | | СЭ.КЗ.3.3.2.20.63.2 156130 | 15нж52нж | II | | B | | 284 | | фл. | | 8,9 |
| | | СЭ.КЗ.3.3.3.20.63.2 156131 | | | | | | - | | під прив | | 6,1 |
| | 25 | СЭ.КЗ.1.3.2.25.63.2 156132 | 15с52нж | I | | A | 200 | 312 | 244 | фл. | | 11,5 |
| | | СЭ.КЗ.1.3.3.25.63.2 156133 | | | | | | - | | під прив | | 7,1 |
| | | СЭ.КЗ.3.3.2.25.63.2 156134 | 15нж52нж | II | | B | | 312 | | фл. | | 11,5 |
| | | СЭ.КЗ.3.3.3.25.63.2 156135 | | | | | | - | | під прив | | 7,1 |
| | 32 | СЭ.КЗ.1.3.2.32.63.2 156136 | 15с52нж | I | | A | 210 | 370 | 295 | фл. | | 16 |
| | | СЭ.КЗ.1.3.3.32.63.2 156137 | | | | | | - | | під прив | | 10,3 |
| | | СЭ.КЗ.3.3.2.32.63.2 156138 | 15нж52нж | II | | B | | 370 | | фл. | | 16 |
| | | СЭ.КЗ.3.3.3.32.63.2 156139 | | | | | | - | | під прив | | 10,3 |
| | 40 | СЭ.КЗ.1.3.2.40.63.2 156140 | 15с52нж | I | | A | 225 | 388 | 305 | фл. | | 17,9 |
| | | СЭ.КЗ.1.3.3.40.63.2 156141 | | | | | | - | | під прив | | 12,7 |
| | | СЭ.КЗ.3.3.2.40.63.2 156142 | 15нж52нж | II | | B | | 388 | | фл. | | 17,9 |
| | | СЭ.КЗ.3.3.3.40.63.2 156143 | | | | | | - | | під прив | | 12,7 |
| | 15 | СЭ.КЗ.1.3.2.15.63.2 156114 | 15с2нж | I | 425 | A | 130 | 258 | 205 | фл. | 2 | 5,9 |
| | | СЭ.КЗ.1.3.3.15.63.2 156115 | | | | | 150 | - | | під прив | | 5,2 |
| | 20 | СЭ.КЗ.1.3.2.20.63.2 156116 | | | | | 150 | 284 | 221 | фл. | | 7,1 |
| | | СЭ.КЗ.1.3.3.20.63.2 156117 | | | | | 175 | - | | під прив | | 6,5 |
| | 25 | СЭ.КЗ.1.3.2.25.63.2 156118 | | | | | 160 | 312 | 244 | фл. | | 10 |
| | | СЭ.КЗ.1.3.3.25.63.2 156119 | | | | | 185 | - | | під прив | | 9,5 |
| | 32 | СЭ.КЗ.1.3.2.32.63.2 156120 | | | | | 180 | 370 | 295 | фл. | | 14 |
| | | СЭ.КЗ.1.3.3.32.63.2 156121 | | | | | 200 | - | | під прив | | 11 |
| | 40 | СЭ.КЗ.1.3.2.40.63.2 156122 | | | | | 200 | 388 | 305 | фл. | | 17 |
| | | СЭ.КЗ.1.3.3.40.63.2 156123 | | | | | 230 | - | | під прив | | 15 |

* Маса клапанів вказана без урахування електроприводу.

## Тип приєднання приводних пристроїв (за ОСТ 26-07-763-73)

| А | | Б | | В | |
|---|---|---|---|---|---|
| DN | PN | DN | PN | DN | PN |
| 40 | 16, 25, 40 | 65 | 40 | 125 | 40 |
| 50 | 16, 25, 40 | 80 | 16, 25, 40 | 150 | 16, 25, 40 |
| 65 | 16,25 | 100 | 16, 25, 40 | 200 | 16, 25, 40 |
| | | 125 | 16, 25 | | |

За бажанням замовника можлива комплектація клапанів електроприводами різних вітчизняних та зарубіжних виробників.

# Клапани запірні сталеві
## PN 100

Застосовуються для відключення потоку робочого середовища у трубопроводах.

### Технічні характеристики

| | |
|---|---|
| Номінальний тиск | 100 кгс/см² |
| Робоче середовище | Вода, повітря, пара, природний газ, аміак, нафта та нафтохімічні продукти, рідкі та газоподібні вуглеводневі та інші середовища. |
| Клас герметичності | ДСТУ EN 12266-1; А, В – на вимогу замовника |
| Приєднання до трубопроводу | Під приварювання |
| Напрямок подачі робочого середовища | Під золотник (за стрілкою на корпусі) |
| Управління | 2 – ручне (маховик);<br>КЗ – редуктор механічний з конічною передачею;<br>ЦЗ – механічний редуктор з циліндричною передачею |
| Виготовлені відповідно до | ТУ У 28.1–31965106-001:2019 |
| Кліматичне виконання | У1 згідно з ГОСТ 15150 |
| Положення встановлення | Будь-яке |

Можливе виготовлення арматури з урахуванням спеціальних вимог замовника, які не суперечать вимогам чинної нормативної документації.

### Матеріали основних деталей

| | |
|---|---|
| Корпус | Сталь 25Л |
| Бугель | Сталь 20, 25Л |
| Шпиндель | Сталь 20Х13 |
| Золотник | Сталь 20, 20Х13 |
| Наплавлення ущіл. поверхонь | ЦН-6Л |
| Втулка різьбова | Лц40С |

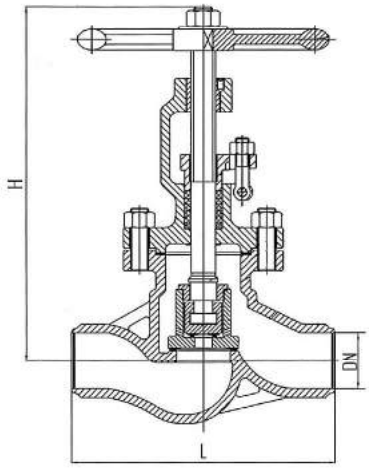


### Позначення, розміри, основні технічні дані та характеристики клапанів запірних сталевих

| PN, кгс/см² | DN, мм | Позначення | Аналог | Тип управління | t, °C, не більше | L, мм | H, мм | Тип приєднання | Маса, кг* |
|---|---|---|---|---|---|---|---|---|---|
| 100 | 50 | СЭ.КЗ.1.3.3.50.100.2 156151 | Т-1076 | М | 450 | 340 | 415 | Під приварювання | 31 |
| | | СЭ.КЗ.1.3.3.50.100.КЗ 156188 | Т-1086 | К | | | | | |
| | 100 | СЭ.КЗ.1.3.3.100.100.2 156154 | Т-1096 | М | | 540 | 538 | | 68 |
| | | СЭ.КЗ.1.3.3.100.100.ЦЗ 156189 | Т-1106 | Ц | | | | | |
| | | СЭ.КЗ.1.3.3.100.100.КЗ 156190 | Т-1116 | К | | | | | |
| | 150 | СЭ.КЗ.1.3.3.150.100.2 156155 | Т-1126 | М | | 610 | 650 | | 157 |
| | | СЭ.КЗ.1.3.3.150.100.ЦЗ 156191 | Т-1136 | Ц | | | | | |
| | | СЭ.КЗ.1.3.3.150.100.КЗ 156092 | Т-1146 | К | | | | | |

* Маса клапанів вказана без урахування редуктора.

Застосовуються для відключення потоку робочого середовища у трубопроводах, зокрема у диференційних манометрах на лініях теплотехнічного контролю.

## Технічні характеристики

| | |
|---|---|
| Номінальний тиск | 160 кгс/см² |
| Робоче середовище | I – вода, повітря, пара, природний газ, аміак, нафта та нафтохімічні продукти, рідкі та газоподібні вуглеводневі та інші середовища;<br>II – рідкі агресивні середовища, природний газ із вмістом сірководню до 6%, вибухопожежонебезпечні гази, пари кислот, інші гази, нейтральні по відношенню до матеріалу основних деталей виробу |
| Клас герметичності | В за ДСТУ EN 12266-1, А – на вимогу замовника |
| Приєднання до трубопроводу | Фланцеве за ДСТУ EN 1092-1, ДСТУ ISO 7005-1 (відповідають ГОСТ 12815(Ф), муфтове (М), цапкове (Ц), штуцерне (Ш), під приварювання (П) |
| Напрямок подачі робочого середовища | За стрілкою на корпусі |
| Управління | Ручне |
| Виготовлені відповідно до | ТУ У 28.1–31965106-001:2019 |
| Кліматичне виконання | У1 згідно з ГОСТ 15150 |
| Положення встановлення | Будь-яке |

Можливе виготовлення арматури з урахуванням спеціальних вимог замовника, які не суперечать вимогам чинної нормативної документації.

## Матеріали основних деталей

| | Виконання А | Виконання Б | Виконання В | Виконання Н |
|---|---|---|---|---|
| Корпус | Сталь 20, 25Л | Сталь 40Х13 | Сталь 15Х5М | Сталь 12Х18Н9Т, 12Х18Н10Т, 10Х17Н13М3Т |
| Гайка накидна | Сталь 20 | Сталь 40Х13 | Сталь 15Х5М | Сталь 12Х18Н9Т, 12Х18Н10Т, 10Х17Н13М3Т |
| Штуцер | Сталь 20 | Сталь 40Х13 | Сталь 15Х5М | Сталь 12Х18Н9Т, 10Х17Н13М3Т |
| Шток (шпиндель) | Сталь 20Х13, 14Х17Н2 | Сталь 14Х17Н2 | Сталь 20Х13, 14Х17Н2 | Сталь 14Х17Н2 |
| Наплавлення | Св-10Х17Т | | | ЦН-12М |
| Ущільнення | Набивання графітове | | | |

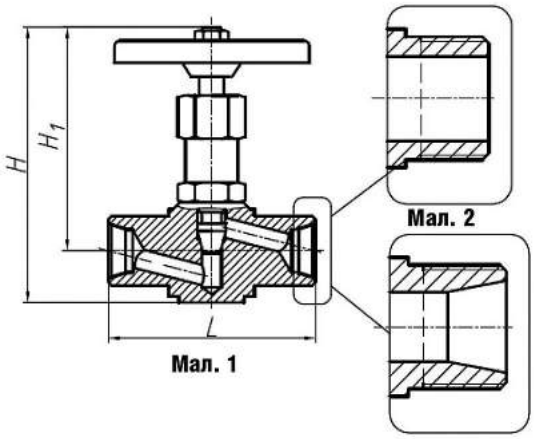


Мал. 1

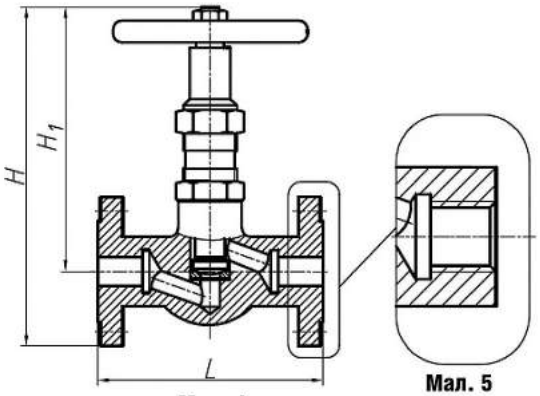


Мал. 4

Мал. 5

## Позначення, розміри, основні технічні дані та характеристики клапанів запірних сталевих

| PN, кгс/см² | DN, мм | Позначення | Аналог | Середовище | t, °C, не більше | Виконання | L | H | $H_1$ | Тип приєднання | Мал. | Маса, кг |
|---|---|---|---|---|---|---|---|---|---|---|---|---|
| | | | | | | | мм | | | | | |
| 160 | 6 | СЭ.К3.1.0.5.6.160.2 156196 | 15с54бк | I | 200 | Б | 64 | - | 105 | Ц | 2 | 0,35 |
| | | СЭ.К3.1.0.4.6.160.2 156197 | 15с54бк | | | | | | | М | 1 | 0,6 |
| | | СЭ.К3.1.0.4.6.160.2 156188 | 15с54бк | | | А | | | | | | |
| | | СЭ.К3.1.0.4.6.160.2 156209 | 15с54бк | | | | | | | | | |
| | | СЭ.К3.1.3.4.6.160.2 156189 | 15с54нж | | | | | | | | | |
| | 15 | СЭ.К3.1.0.6.15.160.2 156208 | 15с54бк | I | 300 | А | 68 | | | Ш | 3 | 0,4 |
| | | СЭ.К3.1.0.5.15.160.2 156199 | 15с54бк | | 200 | Б | | | | Ц | 2 | 0,4 |
| | | СЭ.К3.1.0.4.15.160.2 156200 | 15с54бк | | | | | | | М | 1 | 0,6 |
| | | СЭ.К3.1.0.4.15.160.2 156190 | 15с54бк | | | А | | | | | | 0,6 |
| | | СЭ.К3.1.0.6.15.160.2 156203 | 15с54бк | | | | | | | Ш | 3 | 0,4 |
| | | СЭ.К3.1.3.4.15.160.2 156191 | 15с54нж | | | | | | | М | 1 | 0,6 |
| | | СЭ.К3.3.0.6.15.160.2 156204 | 15нж54бк | II | 300 | Н | | | | Ш | 3 | 0,4 |
| | | СЭ.К3.3.0.3.15.160.2 156205 | 15нж54бк | | | | | | | П | - | 0,6 |
| | | СЭ.К3.1.0.4.15.160.2 156206 | 15с54бк | I | 200 | А | | | | М | 1 | 0,6 |
| | | СЭ.К3.3.0.4.15.160.2 156207 | 15нж54бк | II | 300 | Н | | | | | | |
| | | СЭ.К3.3.0.6.15.160.2 156208 | 15нж54бк | | | | | | | Ш | 3 | 0,4 |
| | | СЭ.К3.1.0.2.15.160.2 156210 | 15с57бк | I | 300 | А | 90 | 212 | 160 | Ф | 4 | 5,0 |
| | | СЭ.К3.1.0.4.15.160.2 156211 | 15с57бк | | | | 90 | - | 145 | М | 5 | 2,6 |
| | | СЭ.К3.1.0.2.15.160.2 156156 | 15с57бк | | | | 175 | 243 | 191 | Ф | 4 | 7,0 |
| | | СЭ.К3.1.3.4.15.160.2 156222 | 15с57нж | | 450 | | 90 | - | 145 | М | 5 | 2,6 |
| | | СЭ.К3.1.3.2.15.160.2 156223 | 15с57нж | | | | 134 | 210 | 158 | Ф | 4 | 5,4 |
| | | СЭ.К3.2.3.4.15.160.2 156224 | 15лс57нж | | | В | 90 | - | 145 | М | 5 | 2,6 |
| | | СЭ.К3.2.3.2.15.160.2 156225 | 15лс57нж | | | | 134 | 210 | 158 | Ф | 4 | 5,4 |
| | | СЭ.К3.3.3.4.15.160.2 156212 | 15нж57нж | II | 450 | Н | 90 | - | 145 | М | 5 | 2,6 |
| | | СЭ.К3.3.3.2.15.160.2 156213 | 15нж57нж | | | | 134 | 210 | 158 | Ф | 4 | 5,4 |

| PN, кгс/см² | DN, мм | Позначення | Аналог | Середовище | t, °C, не більше | Виконання | L | H | $H_1$ | Тип приєднання | Мал. | Маса, кг |
|---|---|---|---|---|---|---|---|---|---|---|---|---|
| | | | | | | | мм | | | | | |
| 160 | 20 | СЭ.К3.1.0.4.20.160.2 156201 | 15с54бк | I | 200 | Б | 75 | - | 125 | М | 1 | 0,37 |
| | | СЭ.К3.1.0.4.20.160.2 156192 | 15с54бк | | | А | 85 | | | | | 1,6 |
| | | СЭ.К3.1.3.4.20.160.2 156193 | 15с54нж | | 300 | | | | | | | |
| | | СЭ.К3.1.0.2.20.160.2 156214 | 15с57бк | | | | 110 | 231 | 168 | Ф | 4 | 6,0 |
| | | СЭ.К3.1.0.4.20.160.2 156215 | 15с57бк | | | | 110 | - | 145 | М | 5 | 2,9 |
| | | СЭ.К3.1.0.2.20.160.2 156157 | 15с57бк | | 450 | | 190 | 253 | 190 | Ф | 4 | 7,8 |
| | | СЭ.К3.1.3.4.20.160.2 156226 | 15с57нж | | | | 110 | - | 145 | М | 5 | 2,9 |
| | | СЭ.К3.1.3.2.20.160.2 156227 | 15с57нж | | | | 158 | 228 | 165 | Ф | 4 | 7,1 |
| | | СЭ.К3.2.3.4.20.160.2 156228 | 15лс57нж | | | В | 110 | - | 145 | М | 5 | 2,9 |
| | | СЭ.К3.2.3.2.20.160.2 156229 | 15лс57нж | | | В | 158 | 228 | 165 | Ф | 4 | 7,1 |
| | | СЭ.К3.3.3.4.20.160.2 156216 | 15нж57нж | I, II | 450 | Н | 110 | - | 145 | М | 5 | 2,9 |
| | | СЭ.К3.3.3.2.20.160.2 156217 | 15нж57нж | | | | 158 | 228 | 165 | Ф | 4 | 3,8 |
| | 25 | СЭ.К3.1.0.4.25.160.2 156202 | 15с54бк | I | 200 | Б | 75 | - | 125 | М | | 1,57 |
| | | СЭ.К3.1.0.4.25.160.2 156194 | 15с54бк | | | Н | 100 | | | | | 1,8 |
| | | СЭ.К3.1.3.4.25.160.2 156195 | 15с54нж | | | | | | | | | |
| | | СЭ.К3.1.0.2.25.160.2 156218 | 15с57бк | | 300 | А | 130 | 238 | 170 | Ф | 4 | 4,5 |
| | | СЭ.К3.1.0.4.25.160.2 156219 | 15с57бк | | | | 130 | - | 177 | М | 5 | 4,0 |
| | | СЭ.К3.1.0.2.25.160.2 156158 | 15с57бк | | | | 200 | 258 | 190 | Ф | 4 | 8,2 |
| | | СЭ.К3.1.3.4.25.160.2 156230 | 15с57нж | | 450 | | 130 | - | 177 | М | 5 | 4,0 |
| | | СЭ.К3.1.3.2.25.160.2 156231 | 15с57нж | | | | 182 | 250 | 182 | Ф | 4 | 9,3 |
| | | СЭ.К3.2.3.4.25.160.2 156232 | 15лс57нж | | | | 130 | - | 177 | М | 5 | 4,0 |
| | | СЭ.К3.2.3.2.25.160.2 156233 | 15лс57нж | | | | 182 | 250 | 182 | Ф | 4 | 9,3 |
| | | СЭ.К3.3.3.4.25.160.2 156220 | 15нж57нж | II | 100 | Н | 130 | - | 177 | М | 5 | 4,0 |
| | | СЭ.К3.3.3.2.25.160.2 156221 | 15нж57нж | | | | 182 | 250 | - | Ф | 4 | 9,3 |
| | 32 | СЭ.К3.1.3.3.32.160.2 156159 | 15с49нж | I | 300 | А | 280 | - | - | П | - | 12,9 |
| | 40 | СЭ.К3.1.3.3.40.160.2 156160 | 15с49нж | | | | 310 | - | - | П | - | 15,0 |
| | 50 | СЭ.К3.1.3.3.50.160.2 156161 | 15с49нж | | | | 328 | - | - | П | - | 20,0 |

# Клапани запірні сталеві (мембранні)
## PN 10÷16

Застосовуються для повного чи часткового перекриття потоку робочих середовищ у промислових трубопроводах.

### Технічні характеристики

| | |
|---|---|
| Номінальний тиск | 10÷16 кгс/см² |
| Робочий тиск | 6,3÷16 кгс/см² |
| Робоче середовище | Рідке та газоподібне корозійне |
| Клас герметичності | С за ДСТУ EN 12266-1;<br>А, В – на вимогу замовника |
| Тип затвору | Мембранний: М |
| Матеріал ущільнюючих поверхонь | Поліетилен (пластмаса); фторопласт |
| Приєднання до трубопроводу | Фланцеве за ДСТУ EN 1092-1,<br>ДСТУ ISO 7005-1 (відповідають ГОСТ 12815) |
| Напрямок подачі робочого середовища | У клапанах мембранного типу – під діафрагму з будь-якої сторони |
| Управління | Ручне (маховик); |
| Виготовлені відповідно до | ТУ У 28.1-31965106-001:2019 |
| Кліматичне виконання | За ГОСТ 15150 |
| Положення встановлення | Будь-яке |

Можливе виготовлення арматури з урахуванням спеціальних вимог замовника, які не суперечать вимогам чинної нормативної документації.

### Матеріали основних деталей

| | Виконання п1 | Виконання п2 |
|---|---|---|
| Корпус | Сталь 20Л + поліетилен | Сталь 20Л + фторопласт-4МБ (FER) |
| Мембрана | Поліетилен | Фторопласт-4МБ (FER) |
| Натискний диск | Сталь 20Л | |
| Кришка | Сталь 20Л | |
| Шток | 20Х13 | |
| Гайка ходова | ВЧ40 | |

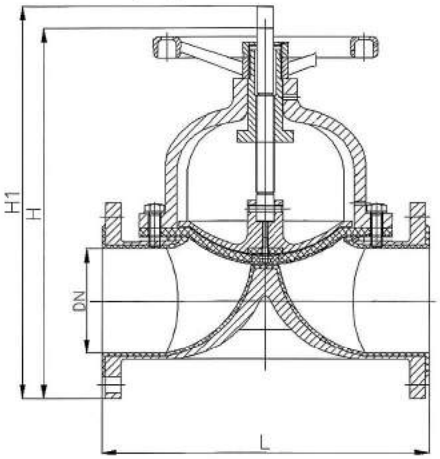


### Обозначення, основные размеры, технические данные и характеристики клапанов стальных

| PN, кгс/см² | Робочий тиск Pp, кгс/см² | DN, мм | Позначення | Аналог | t, °C, не більше | L, мм | H, мм | $H_1$, мм | Кліматичне виконання | Маса, кг |
|---|---|---|---|---|---|---|---|---|---|---|
| 10÷16 | 16 | 15 | СЭ.К3.1.11.2.15.16.2 | 15с74п1 | 60 | 130 | 156 | 166 | У3.1, УХЛ4 | 3 |
| | | | СЭ.К3.1.13.2.15.16.2 | 15с74п2 | 110 | | | | | |
| | | 20 | СЭ.К3.1.11.2.20.16.2 | 15с74п1 | 60 | 150 | 161 | 171 | | 4 |
| | | | СЭ.К3.1.13.2.20.16.2 | 15с74п2 | 110 | | | | | |
| | 10 | 25 | СЭ.К3.1.11.2.25.16.2 | 15с75п1 | 60 | 160 | 177 | 190 | | 5 |
| | | | СЭ.К3.1.13.2.25.16.2 | 15с75п2 | 110 | | | | | |
| | | 32 | СЭ.К3.1.11.2.32.16.2 | 15с75п1 | 60 | 180 | 192 | 209 | | 6,5 |
| | | | СЭ.К3.1.13.2.32.16.2 | 15с75п2 | 110 | | | | | |
| | | 40 | СЭ.К3.1.11.2.40.16.2 | 15с75п1 | 60 | 195 | 220 | 240 | | 10,5 |
| | | | СЭ.К3.1.13.2.40.16.2 | 15с75п2 | 110 | | | | | |
| | | 50 | СЭ.К3.1.11.2.50.16.2 | 15с75п1 | 60 | 230 | 232 | 258 | | 11,5 |
| | | | СЭ.К3.1.13.2.50.16.2 | 15с75п2 | 110 | | | | | |
| | 6,3 | 65 | СЭ.К3.1.11.2.65.16.2 | 15с76п1 | 60 | 270 | 276 | 310 | | 20 |
| | | | СЭ.К3.1.13.2.65.16.2 | 15с76п2 | 110 | | | | | |
| | | 80 | СЭ.К3.1.11.2.80.16.2 | 15с76п1 | 60 | 310 | 313 | 355 | | 21,5 |
| | | | СЭ.К3.1.13.2.80.16.2 | 15с76п2 | 110 | | | | | |
| | | 100 | СЭ.К3.1.11.2.100.16.2 | 15с76п1 | 60 | 350 | 375 | 428 | | 32,5 |
| | | | СЭ.К3.1.13.2.100.16.2 | 15с76п2 | 110 | | | | | |
| | | 125 | СЭ.К3.1.11.2.125.16.2 | 15с76п1 | 60 | 400 | 450 | 515 | | 49 |
| | | | СЭ.К3.1.13.2.125.16.2 | 15с76п2 | 110 | | | | | |
| | | 150 | СЭ.К3.1.11.2.150.16.2 | 15с76п1 | 60 | 480 | 502 | 580 | | 76 |
| | | | СЭ.К3.1.13.2.150.16.2 | 15с76п2 | 110 | | | | | |
| | | 200 | СЭ.К3.1.11.2.200.16.2 | 15с76п1 | 60 | 570 | 654 | 758 | | 141 |
| | | | СЭ.К3.1.13.2.200.16.2 | 15с76п2 | 110 | | | | | |

Застосовуються для повного чи часткового перекриття потоку робочих середовищ у промислових трубопроводах.

## Технічні характеристики

| | |
|---|---|
| Номінальний тиск | 0,01-1; 1; 6; 10; 16; 25; 40 кгс/см$^2$ |
| Робоче середовище | I – вода (у тому числі вода технологічна з домішкою піску та глини із вмістом твердих часток у рідині 10-15% та 40-42% розчин їдкого натрію), вода-пара, пара;<br>II – рідкі та газоподібні, агресивні та нейтральні середовища (аміак, сірчана, оцтова, кремнефтористоводнева, фосфорна кислоти, хлористий цинк, їдкий натрій, спирти, розчин “пластифікаційної” та “осаджувальної” ванн, лужна в залежності від pH і т.ін.);<br>III – харчові;<br>IV – хладон із вмістом олій до 10% |
| Клас герметичності | В за ДСТУ EN 12266-1, А – на вимогу замовника |
| Тип затвору | - золотниковий: З (мал. 1, 3);<br>- мембранний: М (мал. 2) |
| Матеріал ущільнюючих поверхонь | корозійна сталь;<br>бронза, латунь;<br>гума;<br>пластмаса;<br>фторопласт |
| Приєднання до трубопроводу | Фланцеве за ДСТУ EN 1092-2, ДСТУ ISO 7005-2 (відповідають ГОСТ 12815) – фл; муфтове - м |
| Напрямок подачі робочого середовища | У клапанах мембранного типу – під діафрагму з будь-якої сторони;<br>у клапанах золотникового типу – під золотник,<br>у клапанах нижнього спуску (мал. 3) – на золотник (за стрілкою на корпусі) |
| Управління | 2 – ручне (маховик);<br>5 – механічний привід із конічною передачею;<br>9 – електропривод;<br>8 – електромагнітний привід |
| Виготовлені відповідно до | ТУ У 28.1-31965106-001:2019 |
| Кліматичне виконання | За ГОСТ 15150 |
| Положення встановлення | Будь-яке, рекомендоване – приводом нагору |

Можливе виготовлення арматури з урахуванням спеціальних вимог замовника, які не суперечать вимогам чинної нормативної документації.

### Матеріали основних деталей

| | Виконання А | Виконання Б |
|---|---|---|
| Корпус | Ковкий чавун | Сірий чавун |
| Кришка | Ковкий чавун | Сірий чавун |
| Шпиндель | Сталь 20Х13 | |
| Втулка різьбова | Бронза | |
| Ущільнення шпинделя | ТМГ | |

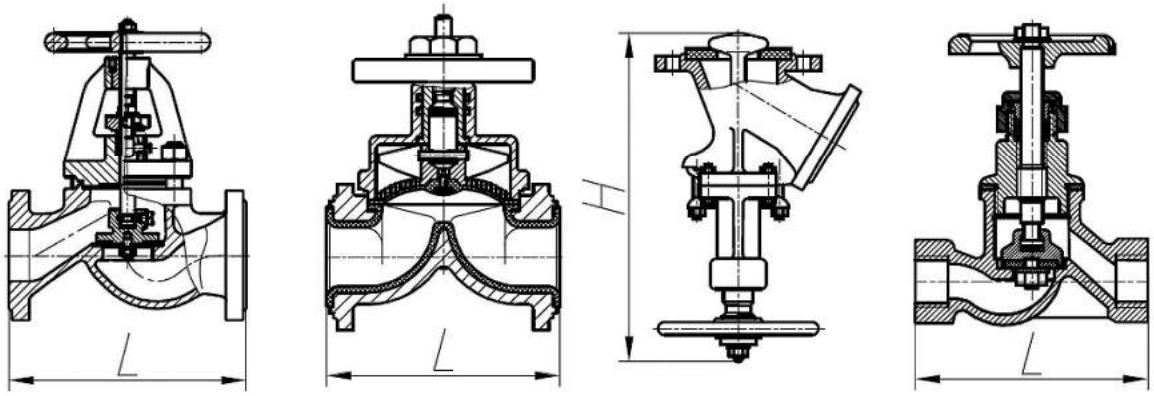


## Позначення, основні розміри, технічні дані та характеристики клапанів чавунних

| PN, кгс/см² | DN, мм | Позначення | Аналог | Середовище | t, °C, не більше | Виконання | Внутрішнє покриття | L(H), мм | Тип затвору | Кліматичне виконання | Тип приєднання | Тип управління | Маса, кг |
|---|---|---|---|---|---|---|---|---|---|---|---|---|---|
| 0,01–1 | 25 | СЭ.КЗ.5.10.2.25.1.8 140316 | 15кч883р | I | 40 | А | - | 160 | М | У2 | фл | 8 | 7,8 |
| | 40 | СЭ.КЗ.5.10.2.40.1.8 140317 | 15кч883р | I | 40 | А | - | 170 | М | У2 | фл | 8 | 10,5 |
| | 50 | СЭ.КЗ.5.10.2.50.1.8 140318 | 15кч883р | I | 40 | А | - | 230 | М | У2 | фл | 8 | 14,2 |
| 1 | 25 | СЭ.КЗ.5.10.2.25.1.8 140320 | 15кч835р | I | 40 | А | - | 160 | М | У2 | фл | 8 | 6 |
| | 65 | СЭ.КЗ.5.10.2.65.1.8 140319 | 15кч843р | I | 40 | А | - | 290 | М | У2 | фл | 8 | 25,5 |
| 6 | 50 | СЭ.КЗ.4.13.2.50.6.2 140001 | 15ч47эм | II (III) | 200 (70) | Б | Емаль | (327) | З | У3.1, УХЛ4 | фл | 2 | 8,8 |
| | 65 | СЭ.КЗ.4.13.2.65.6.2 140002 | 15ч47эм | II (III) | 200 (70) | Б | Емаль | (357) | З | У3.1, УХЛ4 | фл | 2 | 13,2 |
| | 80 | СЭ.КЗ.4.13.2.80.6,3.2 140003 | 15ч47эм | II (III) | 200 (70) | Б | Емаль | - | З | У3.1, УХЛ4 | фл | 2 | 29,0 |
| | | СЭ.КЗ.4.10.2.80.6.2 140006 | 15ч73гм | II | 100 | Б | Напівебоніт | 240 | М | У3.1, УХЛ4 | фл | 2 | 15,0 |
| | | СЭ.КЗ.4.13.2.80.6.2 140274 | 15ч95эм | II (III) | 120 (70) | Б | Емаль | 310 | М | У3.1, УХЛ4 | фл | 2 | 28,5 |
| | | СЭ.КЗ.4.13.2.80.6.9 140324 | 15ч995эм | II (III) | 120 | Б | Емаль | 310 | М | У3.1, УХЛ4 | фл | 2 | 46,0 |
| | | СЭ.КЗ.4.11.2.80.6.2 140284 | 15ч76п | II (III) | 60 | Б | Пластмаса | 240 | М | У3.1, УХЛ4 | фл | 2 | 23,5 |
| | | СЭ.КЗ.4.10.2.80.6.2 140285 | 15ч76п | II (III) | 110 | Б | Фторопласт | 240 | М | У3.1, УХЛ4 | фл | 2 | 23,5 |
| | 100 | СЭ.КЗ.4.13.2.100.6.2 140004 | 15ч47эм | II (III) | 200 (70) | Б | Емаль | (478) | З | У3.1, УХЛ4 | фл | 2 | 40,0 |
| | | СЭ.КЗ.4.10.2.100.6.2 140271 | 15ч73гм | II | 100 | Б | Напівебоніт | 270 | М | У3.1, УХЛ4 | фл | 2 | 23,7 |
| | | СЭ.КЗ.4.13.2.100.6.2 140275 | 15ч95эм | II (III) | 120 (70) | Б | Емаль | 350 | М | У3.1, УХЛ4 | фл | 2 | 34,5 |
| | | СЭ.КЗ.4.13.2.100.6.9 140325 | 15ч995эм | II (III) | 120 | Б | Емаль | 350 | М | У3.1, УХЛ4 | фл | 2 | 52,0 |
| | | СЭ.КЗ.4.11.2.100.6.2 140286 | 15ч76п | II (III) | 60 | Б | Пластмаса | 300 | М | У3.1, УХЛ4 | фл | 2 | 35,5 |
| | | СЭ.КЗ.4.10.2.100.6.2 140287 | 15ч76п | II (III) | 110 | Б | Фторопласт | 300 | М | У3.1, УХЛ4 | фл | 2 | 35,5 |
| | 125 | СЭ.КЗ.4.10.2.125.6.2 140005 | 15ч63гм | II | 100 | Б | Гума | 400 | З | У3.1, УХЛ4 | фл | 2 | 59,0 |
| | 150 | СЭ.КЗ.4.10.2.150.6.2 140007 | 15ч63гм | II | 100 | Б | Гума | 480 | З | У3.1, УХЛ4 | фл | 2 | 81,0 |
| | | СЭ.КЗ.4.13.2.150.6.2 140272 | 15ч91эм | II (III) | 100 (70) | Б | Емаль | 410 | М | У3.1, УХЛ4 | фл | 2 | 83,0 |
| | | СЭ.КЗ.4.13.2.150.6.9 140326 | 15ч991эм | II | 100 | Б | Емаль | 410 | М | У3.1, УХЛ4 | фл | 9 | 150,0 |
| | 200 | СЭ.КЗ.4.10.2.200.6.2 140008 | 15ч63гм | II | 100 | Б | Гума | 610 | З | У3.1, УХЛ4 | фл | 2 | 135,0 |
| | | СЭ.КЗ.4.13.2.200.6.2 140273 | 15ч91эм | II (III) | 100 (70) | Б | Емаль | 500 | М | У3.1, УХЛ4 | фл | 2 | 127,7 |
| | | СЭ.КЗ.4.13.2.200.6.9 140327 | 15ч991эм | II | 100 | Б | Емаль | 500 | М | У3.1, УХЛ4 | фл | 9 | 190,0 |
| | 250 | СЭ.КЗ.4.10.2.250.6.2 140009 | 15ч63гм | II | 100 | Б | Гума | 730 | З | У3.1, УХЛ4 | фл | 2 | 220,0 |
| | | СЭ.КЗ.4.13.2.250.6.5 140328 | 15ч591эм | II | 100 | Б | Емаль | 600 | М | У3.1, УХЛ4 | фл | 5 | 250,0 |
| | | СЭ.КЗ.4.13.2.250.6.9 140329 | 15ч991эм | II | 100 | Б | Емаль | 600 | М | У3.1, УХЛ4 | фл | 9 | 410,0 |
| | 300 | СЭ.КЗ.4.10.2.300.6.2 140010 | 15ч63гм | II | 100 | Б | Гума | 870 | З | У3.1, УХЛ4 | фл | 2 | 271,0 |
| | | СЭ.КЗ.4.13.2.300.6.5 140330 | 15ч591эм | II | 100 | Б | Емаль | 700 | М | У3.1, УХЛ4 | фл | 5 | 435,0 |
| | | СЭ.КЗ.4.13.2.300.6.9 140331 | 15ч991эм | II | 100 | Б | Емаль | 700 | М | У3.1, УХЛ4 | фл | 9 | 580,0 |

| PN, кгс/см² | DN, мм | Позначення | Аналог | Середовище | t, °C, не більше | Виконання | Внутрішнє покриття | L(H), мм | Тип затвору | Кліматичне виконання | Тип приєднання | Тип управління | Маса, кг |
|---|---|---|---|---|---|---|---|---|---|---|---|---|---|
| 10 | 15 | СЭ.К3.5.10.4.15.10.2 140011 | 15кч33р | I | 60 | А | - | 90 | З | У3, УХЛ4 | м | 2 | 0,6 |
| | 20 | СЭ.К3.5.10.4.20.10.2 140012 | 15кч33р | I | 60 | А | - | 100 | З | У3, УХЛ4 | м | 2 | 0,86 |
| | 25 | СЭ.К3.5.10.4.25.10.2 140013 | 15кч33р | I | 60 | А | - | 120 | З | У3, УХЛ4 | м | 2 | 1,2 |
| | | СЭ.К3.4.11.2.25.10.2 140288 | 15ч75п | II (III) | 60 | Б | Пластмаса | 160 | М | У3.1, УХЛ4 | фл | 2 | 7,0 |
| | | СЭ.К3.4.13.2.25.10.2 140289 | 15ч75п | II (III) | 110 | Б | Фторопласт | 160 | М | У3.1, УХЛ4 | фл | 2 | 7,0 |
| | | СЭ.К3.4.10.2.25.10.2 140332 | 15ч75гм | II (III) | 90 | Б | Гума | 160 | М | У3.1, УХЛ4 | фл | 2 | 7,0 |
| | 32 | СЭ.К3.4.13.2.32.10.2 140276 | 15ч94эм | II (III) | 120 (70) | Б | Емаль | 180 | М | У3.1, УХЛ4 | фл | 2 | 8,56 |
| | | СЭ.К3.4.11.2.32.10.2 140290 | 15ч75п | II (III) | 60 | Б | Пластмаса | 180 | М | У3.1, УХЛ4 | фл | 2 | 9,0 |
| | | СЭ.К3.4.13.2.32.10.2 140291 | 15ч75п | II (III) | 110 | Б | Фторопласт | 180 | М | У3.1, УХЛ4 | фл | 2 | 9,0 |
| | | СЭ.К3.4.10.2.32.10.2 140333 | 15ч75гм | II (III) | 90 | Б | Гума | 180 | М | У3.1, УХЛ4 | фл | 2 | 9,0 |
| | 40 | СЭ.К3.4.13.2.40.10.2 140277 | 15ч94эм | II (III) | 120 (70) | Б | Емаль | 200 | М | У3.1, УХЛ4 | фл | 2 | 9,66 |
| | | СЭ.К3.4.11.2.40.10.2 140292 | 15ч75п | II (III) | 60 | Б | Пластмаса | 200 | М | У3.1, УХЛ4 | фл | 2 | 14,0 |
| | | СЭ.К3.4.13.2.40.10.2 140293 | 15ч75п | II (III) | 110 | Б | Фторопласт | 200 | М | У3.1, УХЛ4 | фл | 2 | 14,0 |
| | | СЭ.К3.4.10.2.40.10.2 140334 | 15ч75гм | II (III) | 90 | Б | Гума | 200 | М | У3.1, УХЛ4 | фл | 2 | 14,0 |
| | 50 | СЭ.К3.5.10.4.50.10.2 140014 | 15кч33р | I | 60 | А | - | 200 | З | У3, УХЛ4 | м | 2 | 8,0 |
| | | СЭ.К3.5.10.2.50.10.2 140015 | 15кч34р | I | 60 | А | - | 200 | З | У3, УХЛ4 | фл | 2 | 8,0 |
| | | СЭ.К3.5.10.2.50.10.2 140016 | 15кч34р | I | 60 | А | - | 200 | З | У3, УХЛ4 | фл | 2 | 8,0 |
| | | СЭ.К3.4.13.2.50.10.2 140278 | 15ч94эм | II (III) | 120 (70) | Б | Емаль | 230 | М | У3.1, УХЛ4 | фл | 2 | 13,8 |
| | | СЭ.К3.4.13.2.50.10.9 140335 | 15ч994эм | II | 120 | Б | Емаль | 230 | М | У3.1, УХЛ4 | фл | 9 | 38,0 |
| | | СЭ.К3.4.11.2.50.10.2 140294 | 15ч75п | II (III) | 60 | Б | Пластмаса | 230 | М | У3.1, УХЛ4 | фл | 2 | 15,5 |
| | | СЭ.К3.4.13.2.50.10.2 140295 | 15ч75п | II (III) | 110 | Б | Фторопласт | 230 | М | У3.1, УХЛ4 | фл | 2 | 15,5 |
| | 65 | СЭ.К3.5.10.4.65.10.2 140017 | 15кч33р | I | 60 | А | - | 210 | З | У3, УХЛ4 | м | 2 | 7,0 |
| | | СЭ.К3.5.10.4.65.10.2 140018 | 15кч33р | I | 60 | А | - | 210 | З | У3, УХЛ4 | м | 2 | 7,0 |
| | | СЭ.К3.4.13.2.65.10.2 140279 | 15ч94эм | II (III) | 120 (70) | Б | Емаль | 290 | М | У3.1, УХЛ4 | фл | 2 | 16,8 |
| | | СЭ.К3.4.13.2.65.10.9 140336 | 15ч994эм | II | 120 | Б | Емаль | 290 | М | У3.1, УХЛ4 | фл | 9 | 41,0 |

| PN, кгс/см² | DN, мм | Позначення | Аналог | Середовище | t, °C, не більше | Виконання | Внутрішнє покриття | L(H), мм | Тип затвору | Кліматичне виконання | Тип приєднання | Тип управління | Маса, кг |
|---|---|---|---|---|---|---|---|---|---|---|---|---|---|
| 16 | 6 | СЭ.К3.4.11.2.6.16.2 140296 | 15ч74п | II (III) | 60 | Б | Пластмаса | 70 | М | У3.1, УХЛ4 | фл | 2 | 0,49 |
| | | СЭ.К3.4.13.2.6.16.2 140297 | 15ч74п | II (III) | 110 | Б | Фторопласт | 70 | М | У3.1, УХЛ4 | фл | 2 | 0,49 |
| | 10 | СЭ.К3.4.13.2.10.16.2 140280 | 15ч93зм | II (III) | 120 (70) | Б | Емаль | 120 | М | У3.1, УХЛ4 | фл | 2 | 2,0 |
| | | СЭ.К3.4.11.2.10.16.2 140298 | 15ч74п | II (III) | 60 | Б | Пластмаса | 90 | М | У3.1, УХЛ4 | фл | 2 | 1,2 |
| | | СЭ.К3.4.13.2.10.16.2 140299 | 15ч74п | II (III) | 110 | Б | Фторопласт | 90 | М | У3.1, УХЛ4 | фл | 2 | 1,2 |
| | 15 | СЭ.К3.5.13.4.15.16.2 140020 | 15кч33п 15кч18п | I | 225 | А | - | 90 | З | У3, УХЛ4 | м | 2 | 0,7 |
| | | СЭ.К3.5.1.4.15.16.2 140021 | 15кч18бр | I | 225 | А | - | 90 | З | У3, УХЛ4 | м | 2 | 0,7 |
| | | СЭ.К3.5.10.2.15.16.2 140022 | 15кч18р | I | 80 | А | - | 90 | З | У3, УХЛ4 | фл | 2 | 0,7 |
| | | СЭ.К3.5.13.2.15.16.2 140023 | 15кч18п | I | 225 | А | - | 90 | З | У3, УХЛ4 | фл | 2 | 0,7 |
| | | СЭ.К3.5.1.2.15.16.2 140024 | 15кч18нж | I | 225 | А | - | 90 | З | У3, УХЛ4 | фл | 2 | 0,7 |
| | | СЭ.К3.4.1.4.15.16.2 140127 | 15ч8бр | I | 225 | Б | - | 90 | З | У3, УХЛ4 | м | 2 | 0,75 |
| | | СЭ.К3.4.13.4.15.16.2 140128 | 15ч8п | I | 225 | Б | - | 90 | З | У3, УХЛ4 | м | 2 | 0,75 |
| | | СЭ.К3.4.10.4.15.16.2 140129 | 15ч8р | I | 80 | Б | - | 90 | З | У3, УХЛ4 | м | 2 | 0,75 |
| | | СЭ.К3.4.1.2.15.16.2 140130 | 15ч93нж | I | 225 | Б | - | 90 | З | У3, УХЛ4 | фл | 2 | 0,75 |
| | | СЭ.К3.4.13.2.15.16.2 140131 | 15ч93п | I | 225 | Б | - | 90 | З | У3, УХЛ4 | фл | 2 | 0,75 |
| | | СЭ.К3.4.10.2.15.16.2 140132 | 15ч93р | I | 80 | Б | - | 90 | З | У3, УХЛ4 | фл | 2 | 0,75 |
| | | СЭ.К3.4.13.2.15.16.2 140281 | 15ч93зм | II (III) | 120 (70) | Б | Емаль | 130 | М | У3.1, УХЛ4 | фл | 2 | 2,9 |
| | | СЭ.К3.4.11.2.15.16.2 140300 | 15ч74п | II | 60 | Б | Пластмаса | 110 | М | У3.1, УХЛ4 | фл | 2 | 2,3 |
| | | СЭ.К3.4.13.2.15.16.2 140301 | 15ч74п | II | 110 | Б | Фторопласт | 110 | М | У3.1, УХЛ4 | фл | 2 | 2,3 |
| | 20 | СЭ.К3.5.10.4.20.16.2 140025 | 15кч33р 15кч18р | I | 80 | А | - | 100 | З | У3, УХЛ4 | м | 2 | 0,9 |
| | | СЭ.К3.5.13.4.20.16.2 140026 | 15кч33п 15кч18п | I | 225 | А | - | 100 | З | У3, УХЛ4 | м | 2 | 0,9 |
| | | СЭ.К3.5.1.4.20.16.2 140027 | 15кч18бр | I | 225 | А | - | 100 | З | У3, УХЛ4 | м | 2 | 0,9 |
| | | СЭ.К3.5.10.2.20.16.2 140028 | 15кч32р | I | 80 | А | - | 100 | З | У3, УХЛ4 | фл | 2 | 0,9 |
| | | СЭ.К3.5.10.2.20.16.2 140029 | 15кч32р | I | 80 | А | - | 100 | З | У3, УХЛ4 | фл | 2 | 0,9 |
| | | СЭ.К3.5.13.2.20.16.2 140030 | 15кч32 | I, IV | 150 | А | - | 120 | З | У2 | фл | 2 | 3,4 |
| | | СЭ.К3.5.13.2.20.16.2 140031 | 15кч32п | I, IV | 150 | А | - | 120 | З | У2 | фл | 2 | 3,4 |
| | | СЭ.К3.5.1.2.20.16.2 140032 | 15кч32нж | I | 225 | А | - | 120 | З | У2 | фл | 2 | 3,4 |
| | | СЭ.К3.5.1.2.20.16.2 140033 | 15кч32нж | I | 225 | А | - | 120 | З | У2 | фл | 2 | 3,4 |
| | | СЭ.К3.5.13.2.20.16.2 140034 | 15кч37п | I, IV | 150 | А | - | 70 | З | У2 | фл | 2 | 3,4 |
| | | СЭ.К3.5.13.2.20.16.2 140035 | 15кч37п | I, IV | 150 | А | - | 70 | З | У2 | фл | 2 | 3,4 |
| | | СЭ.К3.5.10.2.20.16.2 140036 | 15кч37р | I | 80 | А | - | 70 | З | У2 | фл | 2 | 3,4 |

| PN, кгс/см² | DN, мм | Позначення | Аналог | Середовище | t, °C, не більше | Виконання | Внутрішнє покриття | L(H), мм | Тип затвору | Кліматичне виконання | Тип приєднання | Тип управління | Маса, кг |
|---|---|---|---|---|---|---|---|---|---|---|---|---|---|
| 16 | 20 | СЭ.К3.5.10.2.20.16.2 140037 | 15кч37р | I | 80 | А | - | 70 | З | У2 | фл | 2 | 3,4 |
| | | СЭ.К3.5.1.2.20.16.2 140038 | 15кч37нж | I | 225 | А | - | 70 | З | У2 | фл | 2 | 3,4 |
| | | СЭ.К3.5.1.2.20.16.2 140039 | 15кч37нж | I | 225 | А | - | 70 | З | У2 | фл | 2 | 3,4 |
| | | СЭ.К3.4.1.4.20.16.2 140133 | 15ч8бр | I | 225 | Б | - | 100 | З | У3, УХЛ4 | м | 2 | 0,9 |
| | | СЭ.К3.4.13.4.20.16.2 140134 | 15ч8п | I | 225 | Б | - | 100 | З | У3, УХЛ4 | м | 2 | 0,9 |
| | | СЭ.К3.4.10.4.20.16.2 140135 | 15ч8р | I | 80 | Б | - | 100 | З | У3, УХЛ4 | м | 2 | 0,9 |
| | | СЭ.К3.4.1.2.20.16.2 140136 | 15ч8нж | I | 225 | Б | - | 100 | З | У3, УХЛ4 | фл | 2 | 0,9 |
| | | СЭ.К3.4.13.2.20.16.2 140137 | 15ч8п | I | 225 | Б | - | 100 | З | У3, УХЛ4 | фл | 2 | 0,9 |
| | | СЭ.К3.4.10.2.20.16.2 140138 | 15ч8р | I | 80 | Б | - | 100 | З | У3, УХЛ4 | фл | 2 | 0,9 |
| | | СЭ.К3.4.13.2.20.16.2 140282 | 15ч93эм | II (III) | 120 (70) | Б | Емаль | 150 | М | У3.1, УХЛ4 | фл | 2 | 5,3 |
| | | СЭ.К3.4.11.2.20.16.2 140302 | 15ч74п | II | 60 | Б | Пластмаса | 130 | М | У3.1, УХЛ4 | фл | 2 | 3,5 |
| | | СЭ.К3.4.13.2.20.16.2 140303 | 15ч74п | II | 110 | Б | Фторопласт | 130 | М | У3.1, УХЛ4 | фл | 2 | 3,5 |
| | 25 | СЭ.К3.5.10.4.25.16.2 140040 | 15кч33р 15кч18р | I | 80 | А | - | 120 | З | У3, УХЛ4 | м | 2 | 1,4 |
| | | СЭ.К3.5.1.4.25.16.2 140041 | 15кч18бр | I | 225 | А | - | 120 | З | У3, УХЛ4 | м | 2 | 1,4 |
| | | СЭ.К3.5.13.4.25.16.2 140042 | 15кч33р 15кч18р | I | 225 | А | - | 120 | З | У3, УХЛ4 | м | 2 | 1,4 |
| | | СЭ.К3.5.10.2.25.16.2 140043 | 15кч34р 15кч19р | I | 80 | А | - | 120 | З | У3, УХЛ4 | фл | 2 | 2,7 |
| | | СЭ.К3.5.10.2.25.16.2 140044 | 15кч19р | I | 80 | А | - | 120 | З | У3, УХЛ4 | фл | 2 | 2,7 |
| | | СЭ.К3.5.13.2.25.16.2 140045 | 15кч34р 15кч19р | I | 225 | А | - | 120 | З | У3, УХЛ4 | фл | 2 | 2,7 |
| | | СЭ.К3.5.13.2.25.16.2 140046 | 15кч19п | I | 225 | А | - | 120 | З | У3, УХЛ4 | фл | 2 | 2,7 |
| | | СЭ.К3.5.1.2.25.16.2 140047 | 15кч19бр | I | 225 | А | - | 120 | З | У3, УХЛ4 | фл | 2 | 2,7 |
| | | СЭ.К3.5.1.2.25.16.2 140048 | 15кч19нж | I | 225 | А | - | 120 | З | У3, УХЛ4 | фл | 2 | 2,7 |
| | | СЭ.К3.5.10.2.25.16.2 140049 | 15кч19р | I | 80 | А | - | 120 | З | У2 | фл | 2 | 2,7 |
| | | СЭ.К3.5.10.2.25.16.2 140050 | 15кч19р | I | 80 | А | - | 120 | З | У2 | фл | 2 | 2,7 |
| | | СЭ.К3.5.13.2.25.16.2 140051 | 15кч32п 15кч18п | I, IV | 150 | А | - | 120 | З | У2 | фл | 2 | 3,7 |
| | | СЭ.К3.5.13.2.25.16.2 140052 | 15кч32п | I, IV | 150 | А | - | 120 | З | У2 | фл | 2 | 3,7 |
| | | СЭ.К3.5.1.2.25.16.2 140053 | 15кч32нж | I | 225 | А | - | 120 | З | У2 | фл | 2 | 3,7 |
| | | СЭ.К3.5.1.2.25.16.2 140054 | 15кч32нж | I | 225 | А | - | 120 | З | У2 | фл | 2 | 3,7 |
| | | СЭ.К3.5.13.2.25.16.2 140055 | 15кч37п | I, IV | 150 | А | - | 70 | З | У2 | фл | 2 | 3,8 |
| | | СЭ.К3.5.13.2.25.16.2 140056 | 15кч37п | I, IV | 150 | А | - | 70 | З | У2 | фл | 2 | 3,8 |
| | | СЭ.К3.5.10.2.25.16.2 140057 | 15кч37р | I | 80 | А | - | 70 | З | У2 | фл | 2 | 3,8 |

| PN, кгс/см² | DN, мм | Позначення | Аналог | Середовище | t, °C, не більше | Виконання | Внутрішнє покриття | L(H), мм | Тип затвору | Кліматичне виконання | Тип приєднання | Тип управління | Маса, кг |
|---|---|---|---|---|---|---|---|---|---|---|---|---|---|
| 16 | 25 | СЭ.К3.5.10.2.25.16.2 140058 | 15кч37р | I | 80 | А | - | 70 | З | У2 | фл | 2 | 3,8 |
| | | СЭ.К3.5.1.2.25.16.2 140059 | 15кч37нж | I | 225 | А | - | 70 | З | У2 | фл | 2 | 3,8 |
| | | СЭ.К3.5.1.2.25.16.2 140060 | 15кч37нж | I | 225 | А | - | 70 | З | У2 | фл | 2 | 3,8 |
| | | СЭ.К3.4.1.4.25.16.2 140139 | 15ч8бр | I | 225 | Б | - | 120 | З | У3, УХЛ4 | м | 2 | 1,75 |
| | | СЭ.К3.4.13.4.25.16.2 140140 | 15ч8п | I | 225 | Б | - | 120 | З | У3, УХЛ4 | м | 2 | 1,75 |
| | | СЭ.К3.4.10.4.25.16.2 140141 | 15ч8р | I | 80 | Б | - | 120 | З | У3, УХЛ4 | м | 2 | 1,75 |
| | | СЭ.К3.4.13.2.25.16.2 140142 | 15ч9п | I | 225 | Б | - | 120 | З | У3, УХЛ4 | фл | 2 | 3,6 |
| | | СЭ.К3.4.13.2.25.16.2 140143 | 15ч9п | I | 225 | Б | - | 120 | З | У3, УХЛ4 | фл | 2 | 3,6 |
| | | СЭ.К3.4.1.2.25.16.2 140144 | 15ч9нж | I | 225 | Б | - | 120 | З | У3, УХЛ4 | фл | 2 | 3,6 |
| | | СЭ.К3.4.1.2.25.16.2 140145 | 15ч9нж | I | 225 | Б | - | 120 | З | У3, УХЛ4 | фл | 2 | 3,6 |
| | | СЭ.К3.4.10.2.25.16.2 140146 | 15ч9р | I | 80 | Б | - | 120 | З | У3, УХЛ4 | фл | 2 | 3,6 |
| | | СЭ.К3.4.10.2.25.16.2 140147 | 15ч9р | I | 80 | Б | - | 120 | З | У3, УХЛ4 | фл | 2 | 3,6 |
| | | СЭ.К3.4.13.2.25.16.2 140283 | 15ч93эм | II (III) | 120 (70) | Б | Емаль | 160 | М | У3.1, УХЛ4 | фл | 2 | 5,8 |
| | | СЭ.К3.5.11.2.25.16.8 140306 | 15кч892п | I | 150 | А | - | 160 | З | У3.1 | фл | 8 | 18 |
| | | СЭ.К3.5.10.2.25.16.8 140307 | 15кч892р | I | 70 | А | - | 160 | З | У3.1 | фл | 8 | 18,2 |
| | | СЭ.К3.5.10.2.25.16.8 140310 | 15кч888р | I, IV | 45 | А | | 160 | М, З | У2 | фл | 8 | 6,2 |
| | | СЭ.К3.5.11.2.25.16.8 140315 | 15кч888п | I, IV | 45 | А | | 160 | М, З | У2 | фл | 8 | 6,2 |
| | 32 | СЭ.К3.5.10.4.32.16.2 140061 | 15кч33р 15кч18р | I | 80 | А | - | 140 | З | У3, УХЛ4 | м | 2 | 2,1 |
| | | СЭ.К3.5.1.4.32.16.2 140062 | 15кч18бр | I | 225 | А | - | 140 | З | У3, УХЛ4 | м | 2 | 2,1 |
| | | СЭ.К3.5.13.4.32.16.2 140063 | 15кч33р 15кч18р | I | 225 | А | - | 140 | З | У3, УХЛ4 | м | 2 | 2,1 |
| | | СЭ.К3.5.10.2.32.16.2 140064 | 15кч34р 15кч19р | I | 80 | А | - | 140 | З | У3, УХЛ4 | фл | 2 | 4,3 |
| | | СЭ.К3.5.10.2.32.16.2 140065 | 15кч34р 15кч19р | I | 80 | А | - | 140 | З | У3, УХЛ4 | фл | 2 | 4,3 |
| | | СЭ.К3.5.13.2.32.16.2 140066 | 15кч34п 15кч19п | I | 225 | А | - | 140 | З | У3, УХЛ4 | фл | 2 | 4,3 |
| | | СЭ.К3.5.13.2.32.16.2 140067 | 15кч34п 15кч19п | I | 225 | А | - | 140 | З | У3, УХЛ4 | фл | 2 | 4,3 |
| | | СЭ.К3.5.1.2.32.16.2 140068 | 15кч19бр | I | 225 | А | - | 140 | З | У3, УХЛ4 | фл | 2 | 4,3 |
| | | СЭ.К3.5.1.2.32.16.2 140069 | 15кч19нж | I | 225 | А | - | 140 | З | У3, УХЛ4 | фл | 2 | 4,3 |
| | | СЭ.К3.5.13.2.32.16.2 140070 | 15кч19п | I, IV | 150 | А | - | 140 | З | У2 | фл | 2 | 4,3 |
| | | СЭ.К3.5.13.2.32.16.2 140071 | 15кч80п | I, IV | 150 | А | - | 180 | З | У2 | фл | 2 | 8 |
| | | СЭ.К3.5.10.2.32.16.2 140072 | 15кч80р | I | 80 | А | - | 180 | З | У2 | фл | 2 | 8 |
| | | СЭ.К3.5.10.2.32.16.2 140073 | 15кч80р | I | 80 | А | - | 180 | З | У2 | фл | 2 | 8 |

| PN, кгс/см² | DN, мм | Позначення | Аналог | Середовище | t, °C, не більше | Виконання | Внутрішнє покриття | L(H), мм | Тип затвору | Кліматичне виконання | Тип приєднання | Тип управління | Маса, кг |
|---|---|---|---|---|---|---|---|---|---|---|---|---|---|
| 16 | 32 | СЭ.К3.5.1.2.32.16.2 140074 | 15ч80нж | I | 225 | А | - | 180 | З | У2 | фл | 2 | 8 |
| | | СЭ.К3.5.1.2.32.16.2 140075 | 15кч80нж | I | 225 | А | - | 180 | З | У2 | фл | 2 | 8 |
| | | СЭ.К3.4.1.4.32.16.2 140148 | 15ч8бр | I | 225 | Б | - | 140 | З | У3, УХЛ4 | м | 2 | 2,7 |
| | | СЭ.К3.4.13.4.32.16.2 140149 | 15ч8п | I | 225 | Б | - | 140 | З | У3, УХЛ4 | м | 2 | 2,7 |
| | | СЭ.К3.4.10.4.32.16.2 140150 | 15ч8р | I | 80 | Б | - | 140 | З | У3, УХЛ4 | м | 2 | 2,7 |
| | | СЭ.К3.4.13.2.32.16.2 140151 | 15ч9п | I | 225 | Б | - | 140 | З | У3, УХЛ4 | фл | 2 | 5,5 |
| | | СЭ.К3.4.13.2.32.16.2 140152 | 15ч9п | I | 225 | Б | - | 140 | З | У3, УХЛ4 | фл | 2 | 5,5 |
| | | СЭ.К3.4.1.2.32.16.2 140153 | 15ч9нж | I | 225 | Б | - | 140 | З | У3, УХЛ4 | фл | 2 | 5,5 |
| | | СЭ.К3.4.1.2.32.16.2 140154 | 15ч9нж | I | 225 | Б | - | 140 | З | У3, УХЛ4 | фл | 2 | 5,5 |
| | | СЭ.К3.4.10.2.32.16.2 140155 | 15ч9р | I | 80 | Б | - | 140 | З | У3, УХЛ4 | фл | 2 | 5,5 |
| | | СЭ.К3.4.10.2.32.16.2 140156 | 15ч9р | I | 80 | Б | - | 140 | З | У3, УХЛ4 | фл | 2 | 5,5 |
| | 40 | СЭ.К3.5.10.4.40.16.2 140076 | 15кч33р 15кч18р | I | 80 | А | - | 170 | З | У3, УХЛ4 | м | 2 | 3,7 |
| | | СЭ.К3.5.1.4.40.16.2 140077 | 15кч18бр | I | 225 | А | - | 170 | З | У3, УХЛ4 | м | 2 | 3,7 |
| | | СЭ.К3.5.13.4.40.16.2 140078 | 15кч33п 5кч18п | I | 225 | А | - | 170 | З | У3, УХЛ4 | м | 2 | 3,7 |
| | | СЭ.К3.5.10.2.40.16.2 140079 | 15кч34р 15кч19р | I | 80 | А | - | 170 | З | У3, УХЛ4 | фл | 2 | 5,8 |
| | | СЭ.К3.5.10.2.40.16.2 140080 | 15кч34р 15кч19р | I | 80 | А | - | 170 | З | У3, УХЛ4 | фл | 2 | 5,8 |
| | | СЭ.К3.5.13.2.40.16.2 140081 | 15кч34р 15кч19р | I | 225 | А | - | 170 | З | У3, УХЛ4 | фл | 2 | 5,8 |
| | | СЭ.К3.5.13.2.40.16.2 140082 | 15кч34п 15кч19п | I | 225 | А | - | 170 | З | У3, УХЛ4 | фл | 2 | 5,8 |
| | | СЭ.К3.5.1.2.40.16.2 140083 | 15кч19бр | I | 225 | А | - | 170 | З | У3, УХЛ4 | фл | 2 | 5,8 |
| | | СЭ.К3.5.1.2.40.16.2 140084 | 15кч19нж | I | 225 | А | - | 170 | З | У3, УХЛ4 | фл | 2 | 5,8 |
| | | СЭ.К3.5.13.2.40.16.2 140085 | 15кч19п | I, IV | 150 | А | - | 170 | З | У2 | фл | 2 | 5,8 |
| | | СЭ.К3.5.13.2.40.16.2 140086 | 15кч80п | I, IV | 150 | А | - | 200 | З | У2 | фл | 2 | 10,5 |
| | | СЭ.К3.5.10.2.40.16.2 140087 | 15кч80р | I | 80 | А | - | 200 | З | У2 | фл | 2 | 10,5 |
| | | СЭ.К3.5.10.2.40.16.2 140088 | 15кч80р | I | 80 | А | - | 200 | З | У2 | фл | 2 | 10,5 |
| | | СЭ.К3.5.1.2.40.16.2 140089 | 15кч80нж | I | 225 | А | - | 200 | З | У2 | фл | 2 | 10,5 |
| | | СЭ.К3.5.1.2.40.16.2 140090 | 15кч80нж | I | 225 | А | - | 200 | З | У2 | фл | 2 | 10,5 |
| | | СЭ.К3.4.1.4.40.16.2 140157 | 15ч8бр | I | 225 | Б | - | 170 | З | У3, УХЛ4 | м | 2 | 4,15 |
| | | СЭ.К3.4.13.4.40.16.2 140158 | 15ч8п | I | 225 | Б | - | 170 | З | У3, УХЛ4 | м | 2 | 4,15 |
| | | СЭ.К3.4.10.4.40.16.2 140159 | 15ч8р | I | 80 | Б | - | 170 | З | У3, УХЛ4 | м | 2 | 4,15 |
| | | СЭ.К3.4.13.2.40.16.2 140160 | 15ч9п | I | 225 | Б | - | 170 | З | У3, УХЛ4 | фл | 2 | 7,7 |

| PN, кгс/см² | DN, мм | Позначення | Аналог | Середовище | t, °C, не більше | Виконання | Внутрішнє покриття | L(H), мм | Тип затвору | Кліматичне виконання | Тип приєднання | Тип управління | Маса, кг |
|---|---|---|---|---|---|---|---|---|---|---|---|---|---|
| 16 | 40 | СЭ.К3.4.13.2.40.16.2 140161 | 15ч9п | I | 225 | Б | - | 170 | З | У3, УХЛ4 | фл | 2 | 7,7 |
| | | СЭ.К3.4.1.2.40.16.2 140162 | 15ч9нж | I | 225 | Б | - | 170 | З | У3, УХЛ4 | фл | 2 | 7,7 |
| | | СЭ.К3.4.1.2.40.16.2 140163 | 15ч9нж | I | 225 | Б | - | 170 | З | У3, УХЛ4 | фл | 2 | 7,7 |
| | | СЭ.К3.4.10.2.40.16.2 140164 | 15ч9р | I | 80 | Б | - | 170 | З | У3, УХЛ4 | фл | 2 | 7,7 |
| | | СЭ.К3.4.10.2.405.16.2 140165 | 15ч9р | I | 80 | Б | - | 170 | З | У3, УХЛ4 | фл | 2 | 7,7 |
| | | СЭ.К3.5.10.2.40.16.8 140311 | 15кч888р | I, IV | 45 | А | - | 170 | М, З | У2 | фл | 8 | 7,8 |
| | | СЭ.К3.5.11.2.40.16.8 140314 | 15кч888п | I, IV | 45 | А | - | 170 | М, З | У2 | фл | 8 | 7,8 |
| | 50 | СЭ.К3.5.10.4.50.16.2 140091 | 15кч33р 15кч18р | I | 80 | А | - | 200 | З | У3, УХЛ4 | м | 2 | 5,7 |
| | | СЭ.К3.5.1.4.50.16.2 140092 | 15кч18бр | I | 225 | А | - | 200 | З | У3 УХЛ4 | м | 2 | 5,7 |
| | | СЭ.К3.5.13.4.50.16.2 140093 | 15кч33р 15кч18р | I | 225 | А | - | 200 | З | У3, УХЛ4 | м | 2 | 5,7 |
| | | СЭ.К3.5.10.2.50.16.2 140094 | 15кч34р 15кч19р | I | 80 | А | - | 200 | З | У3, УХЛ4 | фл | 2 | 6,0 |
| | | СЭ.К3.5.10.2.50.16.2 140095 | 15кч34р 15кч19р | I | 80 | А | - | 200 | З | У3, УХЛ4 | фл | 2 | 6,0 |
| | | СЭ.К3.5.13.2.50.16.2 140096 | 15кч34п 15кч19п | I | 225 | А | - | 200 | З | У3, УХЛ4 | фл | 2 | 6,0 |
| | | СЭ.К3.5.13.2.50.16.2 140097 | 15кч34п 15кч19п | I | 225 | А | - | 200 | З | У3, УХЛ4 | фл | 2 | 6,0 |
| | | СЭ.К3.5.1.2.50.16.2 140098 | 15кч19бр | I | 225 | А | - | 200 | З | У3, УХЛ4 | фл | 2 | 6,0 |
| | | СЭ.К3.5.1.2.50.16.2 140099 | 15кч19нж | I | 225 | А | - | 200 | З | У3, УХЛ4 | фл | 2 | 6,0 |
| | | СЭ.К3.5.13.2.50.16.2 140100 | 15кч19п | I | 150 | А | - | 200 | З | У2 | фл | 2 | 6,0 |
| | | СЭ.К3.5.13.2.50.16.2 140101 | 15кч80п | I | 150 | А | - | 230 | З | У2 | фл | 2 | 12,2 |
| | | СЭ.К3.5.10.2.50.16.2 140102 | 15кч80р | I | 80 | А | - | 230 | З | У2 | фл | 2 | 12,2 |
| | | СЭ.К3.5.10.2.50.16.2 140103 | 15кч80р | I | 80 | А | - | 230 | З | У2 | фл | 2 | 12,2 |
| | | СЭ.К3.5.1.2.50.16.2 140104 | 15кч80нж | I | 225 | А | - | 230 | З | У2 | фл | 2 | 12,2 |
| | | СЭ.К3.5.1.2.50.16.2 140105 | 15кч80нж | I | 225 | А | - | 230 | З | У2 | фл | 2 | 12,2 |
| | | СЭ.К3.4.1.4.50.16.2 140166 | 15ч8бр | I | 225 | Б | - | 200 | З | У3, УХЛ4 | м | 2 | 5,8 |
| | | СЭ.К3.4.13.4.50.16.2 140167 | 15ч8п | I | 225 | Б | - | 200 | З | У3, УХЛ4 | м | 2 | 5,8 |
| | | СЭ.К3.4.10.4.50.16.2 140168 | 15ч8р | I | 80 | Б | - | 200 | З | У3, УХЛ4 | м | 2 | 5,8 |
| | | СЭ.К3.4.13.2.50.16.2 140169 | 15ч9п | I | 225 | Б | - | 200 | З | У3, УХЛ4 | фл | 2 | 10,4 |
| | | СЭ.К3.4.13.2.50.16.2 140170 | 15ч9п | I | 225 | Б | - | 200 | З | У3, УХЛ4 | фл | 2 | 10,4 |
| | | СЭ.К3.4.1.2.50.16.2 140171 | 15ч9нж | I | 225 | Б | - | 200 | З | У3, УХЛ4 | фл | 2 | 10,4 |
| | | СЭ.К3.4.1.2.50.16.2 140172 | 15ч9нж | I | 225 | Б | - | 200 | З | У3, УХЛ4 | фл | 2 | 10,4 |
| | | СЭ.К3.4.10.2.50.16.2 140173 | 15ч9р | I | 80 | Б | - | 200 | З | У3, УХЛ4 | фл | 2 | 10,4 |

| PN, кгс/см² | DN, мм | Позначення | Аналог | Середовище | t, °C, не більше | Виконання | Внутрішнє покриття | L(H), мм | Тип затвору | Кліматичне виконання | Тип приєднання | Тип управління | Маса, кг |
|---|---|---|---|---|---|---|---|---|---|---|---|---|---|
| 16 | 50 | СЭ.К3.4.10.2.50.16.2 140174 | 15ч9р | I | 80 | Б | - | 200 | З | У3, УХЛ4 | фл | 2 | 10,4 |
| | | СЭ.К3.5.11.2.50.16.8 140308 | 15кч892п | I | 150 | А | - | 230 | М, З | У3.1 | фл | 8 | 22 |
| | | СЭ.К3.5.10.2.50.16.8 140309 | 15кч892р | I | 70 | А | - | 230 | М, З | У3.1 | фл | 8 | 22,2 |
| | | СЭ.К3.5.10.2.50.16.8 140312 | 15кч888р | I, IV | 45 | А | - | 230 | М, З | У2 | фл | 8 | 11,05 |
| | | СЭ.К3.5.11.2.50.16.8 140313 | 15кч888п | I, IV | 45 | А | - | 230 | М, З | У2 | фл | 8 | 11,05 |
| | 65 | СЭ.К3.5.10.4.65.16.2 140106 | 15кч33р | I | 80 | А | - | 200 | З | У3, УХЛ4 | м | 2 | 5,7 |
| | | СЭ.К3.5.10.4.65.16.2 140107 | 15кч33р | I | 80 | А | - | 200 | З | У3, УХЛ4 | м | 2 | 5,7 |
| | | СЭ.К3.5.13.4.65.16.2 140108 | 15кч33р 15кч18р | I | 225 | А | - | 210 | З | У3, УХЛ4 | м | 2 | 6,5 |
| | | СЭ.К3.5.13.4.65.16.2 140109 | 15кч18п | I | 225 | А | - | 210 | З | У3, УХЛ4 | м | 2 | 6,5 |
| | | СЭ.К3.5.1.4.65.16.2 140110 | 15кч18нж | I | 225 | А | - | 210 | З | У3, УХЛ4 | м | 2 | 6,5 |
| | | СЭ.К3.5.1.4.65.16.2 140111 | 15кч18нж | I | 225 | А | - | 210 | З | У3, УХЛ4 | м | 2 | 6,5 |
| | | СЭ.К3.5.10.2.65.16.2 140112 | 15кч18р | I | 80 | А | - | 210 | З | У3, УХЛ4 | фл | 2 | 6,5 |
| | | СЭ.К3.5.13.2.65.16.2 140113 | 15кч18п | I | 225 | А | - | 210 | З | У3, УХЛ4 | фл | 2 | 6,5 |
| | | СЭ.К3.4.1.4.65.16.2 140175 | 15ч8бр | I | 225 | Б | - | 260 | З | У3.1, УХЛ4 | м | 2 | 14,0 |
| | | СЭ.К3.4.13.4.65.16.2 140176 | 15ч8п | I | 225 | Б | - | 260 | З | У3.1, УХЛ4 | м | 2 | 14,0 |
| | | СЭ.К3.4.10.4.65.16.2 140185 | 15ч8р | I | 80 | Б | - | 260 | З | У3.1, УХЛ4 | м | 2 | 14,0 |
| | | СЭ.К3.4.13.2.65.16.2 140186 | 15ч14п | I | 225 | Б | - | 290 | З | У3.1, УХЛ4 | фл | 2 | 22,0 |
| | | СЭ.К3.4.1.2.65.16.2 140187 | 15ч14нж | I | 225 | Б | - | 290 | З | У3.1, УХЛ4 | фл | 2 | 22,0 |
| | | СЭ.К3.4.10.2.65.16.2 140188 | 15ч14р | I | 80 | Б | - | 290 | З | У3.1, УХЛ4 | фл | 2 | 22,0 |
| | | СЭ.К3.5.1.2.65.16.2 140114 | 15ч14нж | I | 225 | А | - | 210 | З | У3, УХЛ4 | фл | 2 | 6,5 |
| | | СЭ.К3.5.10.2.65.16.8 140321 | 15кч888р | I, IV | 45 | А | | 290 | З | У2 | фл | 8 | 25,5 |
| | | СЭ.К3.5.11.2.65.16.8 140304 | 15кч892п | I | 150 | А | - | 290 | М, З | У3.1 | фл | 8 | 33,8 |
| | | СЭ.К3.5.10.2.65.16.8 140305 | 15кч892р | I | 70 | А | - | 290 | М, З | У3.1 | фл | 8 | 34 |
| | 80 | СЭ.К3.4.1.4.80.16.2 140189 | 15ч8бр | I | 225 | Б | - | 290 | З | У3.1, УХЛ4 | м | 2 | 17,0 |
| | | СЭ.К3.4.13.4.80.16.2 140190 | 15ч8п | I | 225 | Б | - | 290 | З | У3.1, УХЛ4 | м | 2 | 17,0 |
| | | СЭ.К3.4.10.4.80.16.2 140191 | 15ч8р | I | 80 | Б | - | 290 | З | У3.1, УХЛ4 | м | 2 | 17,0 |
| | | СЭ.К3.4.13.2.80.16.2 140192 | 15ч14п | I | 225 | Б | - | 310 | З | У3.1, УХЛ4 | фл | 2 | 29,0 |
| | | СЭ.К3.4.1.2.80.16.2 140193 | 15ч14нж | I | 225 | Б | - | 310 | З | У3.1, УХЛ4 | фл | 2 | 29,0 |
| | | СЭ.К3.4.10.2.80.16.2 140194 | 15ч14р | I | 80 | Б | - | 310 | З | У3.1, УХЛ4 | фл | 2 | 29,0 |
| | 100 | СЭ.К3.5.13.2.100.16.2 140124 | 15кч80п | I, IV | 150 | А | - | 350 | З | У2 | фл | 2 | 47,0 |

| PN, кгс/см² | DN, мм | Позначення | Аналог | Середовище | t, °C, не більше | Виконання | Внутрішнє покриття | L(H), мм | Тип затвору | Кліматичне виконання | Тип приєднання | Тип управління | Маса, кг |
|---|---|---|---|---|---|---|---|---|---|---|---|---|---|
| 16 | 100 | СЭ.КЗ.5.10.2.100.16.2 140125 | 15кч80р | I | 80 | А | - | 350 | З | У2 | фл | 2 | 47,0 |
| | | СЭ.КЗ.5.1.2.100.16.2 140126 | 15кч80нж | I | 225 | А | - | 350 | З | У2 | фл | 2 | 47,0 |
| | | СЭ.КЗ.4.13.2.100.16.2 140195 | 15ч14п | I | 225 | Б | - | 350 | З | У3.1, УХЛ4 | фл | 2 | 39,5 |
| | | СЭ.КЗ.4.1.2.100.16.2 140196 | 15ч19нж | I | 225 | Б | - | 350 | З | У3.1, УХЛ4 | фл | 2 | 39,5 |
| | | СЭ.КЗ.4.10.2.100.16.2 140197 | 1519р | I | 80 | Б | - | 350 | З | У3.1, УХЛ4 | фл | 2 | 39,5 |
| | 125 | СЭ.КЗ.4.13.2.125.16.2 140198 | 15ч14п | I | 225 | Б | - | 400 | З | У3.1, УХЛ4 | фл | 2 | 58,0 |
| | | СЭ.КЗ.4.1.2.125.16.2 140199 | 15ч14нж | I | 225 | Б | - | 400 | З | У3.1, УХЛ4 | фл | 2 | 58,0 |
| | | СЭ.КЗ.4.10.2.125.16.2 140200 | 15ч14р | I | 80 | Б | - | 400 | З | У3.1, УХЛ4 | фл | 2 | 58,0 |
| | 150 | СЭ.КЗ.4.13.2.150.16.2 140201 | 15ч14п | I | 225 | Б | - | 480 | З | У3.1, УХЛ4 | фл | 2 | 84,0 |
| | | СЭ.КЗ.4.1.2.150.16.2 140202 | 15ч14нж | I | 225 | Б | - | 480 | З | У3.1, УХЛ4 | фл | 2 | 84,0 |
| | | СЭ.КЗ.4.10.2.150.16.2 140203 | 15ч14р | I | 80 | Б | - | 480 | З | У3.1, УХЛ4 | фл | 2 | 84,0 |
| | 200 | СЭ.КЗ.4.13.2.200.16.2 140204 | 15ч14п | I | 225 | Б | - | 600 | З | У3.1, УХЛ4 | фл | 2 | 135,0 |
| | | СЭ.КЗ.4.1.2.200.16.2 140205 | 15ч14нж | I | 225 | Б | - | 600 | З | У3.1, УХЛ4 | фл | 2 | 135,0 |
| | | СЭ.КЗ.4.10.2.200.16.2 140206 | 15ч14р | I | 80 | Б | - | 600 | З | У3.1, УХЛ4 | фл | 2 | 135,0 |
| 25 | 20 | СЭ.КЗ.5.13.2.20.25.2 140207 | 15кч12п | I, II, IV | 150 | А | - | 100 | З | У3.1, УХЛ4 | фл | 2 | 3,5 |
| | | СЭ.КЗ.5.13.2.20.25.2 140208 | 15кч12п | I, II, IV | 150 | А | - | 100 | З | У3.1, УХЛ4 | фл | 2 | 3,5 |
| | | СЭ.КЗ.5.1.2.20.25.2 140209 | 15кч12нж | I | 225 | А | - | 100 | З | У3.1, УХЛ4 | фл | 2 | 3,5 |
| | | СЭ.КЗ.5.1.2.20.25.2 140210 | 15кч12нж | I | 225 | А | - | 100 | З | У3.1, УХЛ4 | фл | 2 | 3,5 |
| | | СЭ.КЗ.5.10.2.20.25.2 140211 | 15кч12р | I | 80 | А | - | 100 | З | У3.1, УХЛ4 | фл | 2 | 3,5 |
| | | СЭ.КЗ.5.10.2.20.25.2 140212 | 15кч12р | I | 80 | А | - | 100 | З | У3.1, УХЛ4 | фл | 2 | 3,5 |
| | 25 | СЭ.КЗ.5.13.2.25.25.2 140213 | 15кч12п | I, II, IV | 150 | А | - | 120 | З | У3.1, УХЛ4 | фл | 2 | 4,0 |
| | | СЭ.КЗ.5.13.2.25.25.2 140214 | 15кч12п | I, II, IV | 150 | А | - | 120 | З | У3.1, УХЛ4 | фл | 2 | 4,0 |
| | | СЭ.КЗ.5.1.2.25.25.2 140215 | 15кч12нж | I | 225 | А | - | 120 | З | У3.1, УХЛ4 | фл | 2 | 4,0 |
| | | СЭ.КЗ.5.1.2.25.25.2 140216 | 15кч12нж | I | 225 | А | - | 120 | З | У3.1, УХЛ4 | фл | 2 | 4,0 |
| | | СЭ.КЗ.5.10.2.25.25.2 140217 | 15кч12р | I | 80 | А | - | 120 | З | У3.1, УХЛ4 | фл | 2 | 4,0 |
| | | СЭ.КЗ.5.10.2.25.25.2 140218 | 15кч12р | I | 80 | А | - | 120 | З | У3.1, УХЛ4 | фл | 2 | 4,0 |
| | 32 | СЭ.КЗ.5.13.2.32.25.2 140219 | 15кч16п | I (II) | 225 (150) | А | - | 120 | З | У3.1, УХЛ4 | фл | 2 | 4,0 |
| | | СЭ.КЗ.5.13.2.32.25.2 140220 | 15кч16п | I (II) | 225 (150) | А | - | 180 | З | У3.1, УХЛ4 | фл | 2 | 8,0 |
| | | СЭ.КЗ.5.1.2.32.25.2 140221 | 15кч16бр | I (II) | 225 (150) | А | - | 180 | З | У3.1, УХЛ4 | фл | 2 | 8,0 |
| | | СЭ.КЗ.5.1.2.32.25.2 140222 | 15кч16нж | I (II) | 225 (150) | А | - | 180 | З | У3.1, УХЛ4 | фл | 2 | 8,0 |

| PN, кгс/см² | DN, мм | Позначення | Аналог | Середовище | t, °C, не більше | Виконання | Внутрішнє покриття | L(H), мм | Тип затвору | Кліматичне виконання | Тип приєднання | Тип управління | Маса, кг |
|---|---|---|---|---|---|---|---|---|---|---|---|---|---|
| 25 | 32 | СЭ.К3.5.3.2.32.25.2 140223 | 15кч16нж | I (II) | 300 (150) | А | - | 180 | 3 | У3.1, УХЛ4 | фл | 2 | 8,0 |
| | | СЭ.К3.5.3.2.32.25.2 140224 | 15кч16нж | I (II) | 300 (150) | А | - | 180 | 3 | У3.1, УХЛ4 | фл | 2 | 8,0 |
| | | СЭ.К3.5.10.2.32.25.2 140225 | 15кч16р | I | 80 | А | - | 180 | 3 | У3.1, УХЛ4 | фл | 2 | 8,0 |
| | | СЭ.К3.5.10.2.32.25.2 140226 | 15кч16р | I | 80 | А | - | 180 | 3 | У3.1, УХЛ4 | фл | 2 | 8,0 |
| | 40 | СЭ.К3.5(6).13.2.40.25.2 140227 | 15кч16п | I (II) | 225 (150) | А | - | 200 | 3 | У3.1, УХЛ4 | фл | 2 | 11,0 |
| | | СЭ.К3.5(6).13.2.40.25.2 140228 | 15кч16п | I (II) | 225 (150) | А | - | 200 | 3 | У3.1, УХЛ4 | фл | 2 | 11,0 |
| | | СЭ.К3.5(6).1.2.40.25.2 140229 | 15кч16бр | I (II) | 225 (150) | А | - | 200 | 3 | У3.1, УХЛ4 | фл | 2 | 11,0 |
| | | СЭ.К3.5(6).1.2.40.25.2 140230 | 15кч16нж | I (II) | 225 (150) | А | - | 200 | 3 | У3.1, УХЛ4 | фл | 2 | 11,0 |
| | | СЭ.К3.5(6).3.2.40.25.2 140231 | 15кч16нж | I (II) | 300 (150) | А | - | 200 | 3 | У3.1, УХЛ4 | фл | 2 | 11,0 |
| | | СЭ.К3.5(6).3.2.40.25.2 140232 | 15кч16нж | I (II) | 300 (150) | А | - | 200 | 3 | У3.1, УХЛ4 | фл | 2 | 11,0 |
| | | СЭ.К3.5(6).10.2.40.25.2 140233 | 15кч16р | I | 80 | А | - | 200 | 3 | У3.1, УХЛ4 | фл | 2 | 11,0 |
| | | СЭ.К3.5(6).10.2.40.25.2 140234 | 15кч16р | I | 80 | А | - | 200 | 3 | У3.1, УХЛ4 | фл | 2 | 11,0 |
| | 50 | СЭ.К3.5(6).13.2.50.25.2 140177 | 15кч16п | I (II) | 225 (150) | А | -- | 230 | 3 | У3.1, УХЛ4 | фл | 2 | 14,0 |
| | | СЭ.К3.5(6).13.2.50.25.2 140178 | 15кч16п | I (II) | 225 (150) | А | - | 230 | 3 | У3.1, УХЛ4 | фл | 2 | 14,0 |
| | | СЭ.К3.5(6).1.2.50.25.2 140179 | 15кч16бр | I (II) | 225 (150) | А | - | 230 | 3 | У3.1, УХЛ4 | фл | 2 | 14,0 |
| | | СЭ.К3.5(6).1.2.50.25.2 140180 | 15кч16нж | I (II) | 225 (150) | А | - | 230 | 3 | У3.1, УХЛ4 | фл | 2 | 14,0 |
| | | СЭ.К3.5(6).3.2.50.25.2 140181 | 15кч16нж | I (II) | 300 (150) | А | - | 230 | 3 | У3.1, УХЛ4 | фл | 2 | 14,0 |
| | | СЭ.К3.5(6).3.2.50.25.2 140182 | 15кч16нж | I (II) | 300 (150) | А | - | 230 | 3 | У3.1, УХЛ4 | фл | 2 | 14,0 |
| | | СЭ.К3.5(6).10.2.50.25.2 140183 | 15кч16р | I | 80 | А | - | 230 | 3 | У3.1, УХЛ4 | фл | 2 | 14,0 |
| | | СЭ.К3.5(6).10.2.50.25.2 140184 | 15кч16р | I | 80 | А | - | 230 | 3 | У3.1, УХЛ4 | фл | 2 | 14,0 |
| | 65 | СЭ.К3.5(6).13.2.65.25.2 140235 | 15кч16п | I (II) | 225 (150) | А | - | 290 | 3 | У3.1, УХЛ4 | фл | 2 | 25,0 |
| | | СЭ.К3.5(6).1.2.65.25.2 140236 | 15кч16бр | I (II) | 225 (150) | А | - | 290 | 3 | У3.1, УХЛ4 | фл | 2 | 25,0 |
| | | СЭ.К3.5(6).3.2.65.25.2 140237 | 15кч16нж | I (II) | 300 (150) | А | - | 290 | 3 | У3.1, УХЛ4 | фл | 2 | 25,0 |
| | | СЭ.К3.5(6).10.2.65.25.2 140238 | 15кч16р | I | 80 | А | - | 290 | 3 | У3.1, УХЛ4 | фл | 2 | 25,0 |
| | 80 | СЭ.К3.5(6).13.2.80.25.2 140239 | 15кч16п | I (II) | 225 (150) | А | - | 310 | 3 | У3.1, УХЛ4 | фл | 2 | 32,0 |
| | | СЭ.К3.5(6).1.2.80.25.2 140240 | 15кч16бр | I (II) | 225 (150) | А | - | 310 | 3 | У3.1, УХЛ4 | фл | 2 | 32,0 |
| | | СЭ.К3.5(6).3.2.80.25.2 140241 | 15кч16нж | I (II) | 300 (150) | А | - | 310 | 3 | У3.1, УХЛ4 | фл | 2 | 32,0 |
| | | СЭ.К3.5(6).10.2.80.25.2 140242 | 15кч16р | I | 80 | А | - | 310 | 3 | У3.1, УХЛ4 | фл | 2 | 32,0 |

| PN, кгс/см² | DN, мм | Позначення | Аналог | Середовище | t, °C, не більше | Виконання | Внутрішнє покриття | L(H), мм | Тип затвору | Кліматичне виконання | Тип приєднання | Тип управління | Маса, кг |
|---|---|---|---|---|---|---|---|---|---|---|---|---|---|
| 40 | 40 | СЭ.КЗ.5(6).13.2.40.40.2 140255 | 15кч22п | I | 200 | А | - | 200 | 3 | У3.1, УХЛ4 | фл | 2 | 12,5 |
| | | СЭ.КЗ.5(6).3.2.40.40.2 140256 | 15кч22нж | I | 300 | А | - | 200 | 3 | У3.1, УХЛ4 | фл | 2 | 12,5 |
| | | СЭ.КЗ.5(6).1.2.40.40.2 140257 | 15кч22нж | I | 225 | А | - | 200 | 3 | У3.1, УХЛ4 | фл | 2 | 12,5 |
| | | СЭ.КЗ.5(6).10.2.40.40.2 140258 | 15кч22р | I | 80 | А | - | 200 | 3 | У3.1, УХЛ4 | фл | 2 | 12,5 |
| | 50 | СЭ.КЗ.5(6).13.2.50.40.2 140259 | 15кч22п | I | 200 | А | - | 230 | 3 | У3.1, УХЛ4 | фл | 2 | 14,5 |
| | | СЭ.КЗ.5(6).3.2.50.40.2 140260 | 15кч22нж | I | 300 | А | - | 230 | 3 | У3.1, УХЛ4 | фл | 2 | 14,5 |
| | | СЭ.КЗ.5(6).1.2.50.40.2 140261 | 15кч22нж | I | 225 | А | - | 230 | 3 | У3.1, УХЛ4 | фл | 2 | 14,5 |
| | | СЭ.КЗ.5(6).10.2.50.40.2 140262 | 15кч22р | I | 80 | А | - | 230 | 3 | У3.1, УХЛ4 | фл | 2 | 14,5 |
| | 65 | СЭ.КЗ.5(6).13.2.65.40.2 140263 | 15кч22п | I | 200 | А | - | 290 | 3 | У3.1, УХЛ4 | фл | 2 | 26,0 |
| | | СЭ.КЗ.5(6).3.2.65.40.2 140264 | 15кч22нж | I | 300 | А | - | 290 | 3 | У3.1, УХЛ4 | фл | 2 | 26,0 |
| | | СЭ.КЗ.5(6).1.2.65.40.2 140265 | 15кч22нж | I | 225 | А | - | 290 | 3 | У3.1, УХЛ4 | фл | 2 | 26,0 |
| | | СЭ.КЗ.5(6).10.2.65.40.2 140266 | 15кч22р | I | 80 | А | - | 290 | 3 | У3.1, УХЛ4 | фл | 2 | 26,0 |
| | 80 | СЭ.КЗ.5(6).13.2.80.40.2 140267 | 15кч22п | I | 200 | А | - | 310 | 3 | У3.1, УХЛ4 | фл | 2 | 33,5 |
| | | СЭ.КЗ.5(6).3.2.80.40.2 140268 | 15кч22нж | I | 300 | А | - | 310 | 3 | У3.1, УХЛ4 | фл | 2 | 33,5 |
| | | СЭ.КЗ.5(6).1.2.80.40.2 140269 | 15кч22нж | I | 225 | А | - | 310 | 3 | У3.1, УХЛ4 | фл | 2 | 33,5 |
| | | СЭ.КЗ.5(6).10.2.80.40.2 140270 | 15кч22р | I | 80 | А | - | 310 | 3 | У3.1, УХЛ4 | фл | 2 | 33,5 |

Застосовуються для повного перекриття потоку робочого середовища у трубопроводах.

## Технічні характеристики

| | |
|---|---|
| Номінальний тиск | 16/25/40 кгс/см² |
| Робоче середовище | Вода, газ, нафтопродукти та інші нетоксичні та неагресивні середовища, нейтральні до матеріалів основних деталей, без абразивних домішок |
| Температура робочого середовища | Від -40 °С до +180 °С |
| Клас герметичності | А, Д ДСТУ EN 12266-1 |
| Конструкція | Стандартнопрохідний (НП), повнопрохідний (НП), розбірний |
| Приєднання до трубопроводу | Фланцеве ДСТУ EN 1092-1, ДСТУ ISO 7005-1 (відповідають ГОСТ 12815), під приварювання, муфтове |
| Напрямок подачі робочого середовища | Будь-який |
| Управління | Ручне (рукоятка), редуктор, електропривод |
| Кут повороту рукоятки | 90° |
| Виготовлений відповідно до | ТУ У 28.1-31965106-006:2019 |
| Кліматичне виконання | У1, ХЛ1 За ГОСТ 15150 |
| Положення встановлення | Будь-яке |

У таблицях нижче для кульових кранів з електроприводом маса вказана без урахування електроприводу.

Можливе виготовлення арматури з урахуванням спеціальних вимог замовника, які не суперечать вимогам чинної нормативної документації.

За окремим замовленням крани кульові комплектуються фланцями відповідними і кріпленням.

## Матеріали основних деталей

| | |
|---|---|
| Корпус | Сталь 20, 09Г2С |
| Патрубок | Сталь 20 |
| Пробка кульова | Сталь 12Х17, 12Х18Н10Т |
| Шток | Сталь 20Х13 |
| Ущільнення штоку | Фторопласт, |
| Ущільнення кулі | Фторопласт, Терморозширений графіт (11с38п1) |
| Втулка кріпильна | Сталь 08Х13 |
| Пружина тарілчаста | Сталь 65Г |

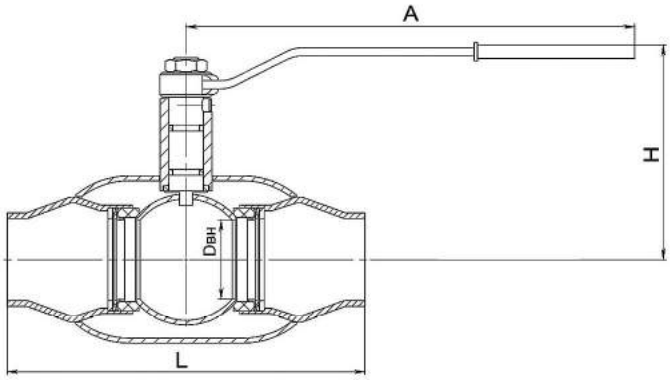


Мал. 1

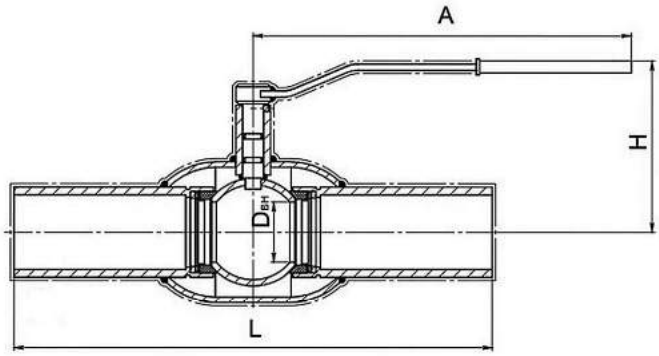


Мал. 2

## Позначення та розміри кранів під приварювання повнопрохідних (мал.1)

| PN, кгс/см² | DN, мм | Позначення | Аналог | Dвн | L | H | A | Маса, кг |
|---|---|---|---|---|---|---|---|---|
| | | | | мм | | | | |
| 40 | 15 | СЭ.КШ.1.13.3.15.40.2 ПП | 11с37п | 15 | 130 | 85 | 170 | 0,68 |
| | 20 | СЭ.КШ.1.13.3.20.40.2 ПП | | 20 | 130 | 90 | 170 | 0,87 |
| | 25 | СЭ.КШ.1.13.3.25.40.2 ПП | | 25 | 140 | 90 | 170 | 0,97 |
| | 32 | СЭ.КШ.1.13.3.32.40.2 ПП | | 32 | 160 | 105 | 240 | 1,44 |
| | 40 | СЭ.КШ.1.13.3.40.40.2 ПП | | 40 | 180 | 110 | 240 | 1,98 |
| | 50 | СЭ.КШ.1.13.3.50.40.2 ПП | | 50 | 210 | 115 | 240 | 3,05 |
| 25 | 65 | СЭ.КШ.1.13.3.65.25.2 ПП | | 65 | 250 | 140 | 275 | 4,41 |
| | 80 | СЭ.КШ.1.13.3.80.25.2 ПП | | 80 | 260 | 140 | 385 | 6,72 |
| | 100 | СЭ.КШ.1.13.3.100.25.2 ПП | | 100 | 300 | 195 | 540 | 12,15 |
| | 125 | СЭ.КШ.1.13.3.125.25.2 ПП | | 125 | 325 | 205 | 540 | 18,57 |
| | 150 | СЭ.КШ.1.13.3.150.25.2 ПП | | 150 | 400 | 205 | 540 | 28,09 |
| 25 | 100 | СЭ.КШ.1.13.3.100.25.3 ПП | 11с337п | 100 | 300 | 395 | - | 31,5 |
| | 125 | СЭ.КШ.1.13.3.125.25.3 ПП | | 125 | 325 | 410 | - | 38,45 |
| | 150 | СЭ.КШ.1.13.3.150.25.3 ПП | | 150 | 400 | 425 | - | 46,37 |
| | 200 | СЭ.КШ.1.13.3.200.25.3 ПП | | 200 | 600 | 505 | - | 121,5 |
| | 250 | СЭ.КШ.1.13.3.250.25.3 ПП | | 250 | 730 | 615 | - | 206,2 |
| | 300 | СЭ.КШ.1.13.3.300.25.3 ПП | | 300 | 850 | 650 | - | 206,2 |
| 40 | 15 | СЭ.КШ.1.13.3.15.40.3 ПП | 11с937п | 15 | 130 | 75 | - | 0,87 |
| | 20 | СЭ.КШ.1.13.3.20.40.3 ПП | | 20 | 130 | 80 | - | 0,99 |
| | 25 | СЭ.КШ.1.13.3.25.40.3 ПП | | 25 | 140 | 85 | - | 1,16 |
| | 32 | СЭ.КШ.1.13.3.32.40.3 ПП | | 32 | 160 | 100 | - | 1,79 |
| | 40 | СЭ.КШ.1.13.3.40.40.3 ПП | | 40 | 180 | 105 | - | 2,27 |
| | 50 | СЭ.КШ.1.13.3.50.40.3 ПП | | 50 | 210 | 115 | - | 2,88 |
| 25 | 65 | СЭ.КШ.1.13.3.65.25.9 ПП | | 65 | 250 | 130 | - | 4,79 |
| | 80 | СЭ.КШ.1.13.3.80.25.9 ПП | | 80 | 260 | 140 | - | 6,19 |
| | 100 | СЭ.КШ.1.13.3.100.25.9 ПП | | 100 | 300 | 185 | - | 12,24 |
| | 125 | СЭ.КШ.1.13.3.125.25.9 ПП | | 125 | 325 | 195 | - | 18,89 |
| | 150 | СЭ.КШ.1.13.3.150.25.9 ПП | | 150 | 400 | 245 | - | 28,61 |
| | 200 | СЭ.КШ.1.13.3.200.25.9 ПП | | 200 | 600 | 260 | - | 90,21 |
| | 250 | СЭ.КШ.1.13.3.250.25.9 ПП | | 250 | 730 | 335 | - | 139,8 |
| | 300 | СЭ.КШ.1.13.3.300.25.9 ПП | | 300 | 850 | 375 | - | 200,5 |

## Позначення та розміри кранів під приварювання (мал.2)

| PN, кгс/см² | DN, мм | Позначення | Аналог | Dвн | L | H | A | Маса, кг |
|---|---|---|---|---|---|---|---|---|
| | | | | мм | | | | |
| 40 | 15 | СЭ.КШ.1.13.3.15.40.2 НП | 11с31п | 10 | 210 | 85 | 170 | 0,59 |
| | 20 | СЭ.КШ.1.13.3.20.40.2 НП | | 15 | 230 | 85 | 170 | 0,85 |
| | 25 | СЭ.КШ.1.13.3.25.40.2 НП | | 20 | 230 | 90 | 170 | 1,08 |
| | 32 | СЭ.КШ.1.13.3.32.40.2 НП | | 25 | 260 | 90 | 170 | 1,43 |
| | 40 | СЭ.КШ.1.13.3.40.40.2 НП | | 32 | 260 | 105 | 240 | 1,95 |
| | 50 | СЭ.КШ.1.13.3.50.40.2 НП | | 40 | 300 | 110 | 240 | 2,56 |
| 25 | 65 | СЭ.КШ.1.13.3.65.25.2 НП | | 50 | 360 | 115 | 240 | 4,09 |
| | 80 | СЭ.КШ.1.13.3.80.25.2 НП | | 65 | 370 | 140 | 275 | 5,55 |
| | 100 | СЭ.КШ.1.13.3.100.25.2 НП | | 80 | 390 | 155 | 385 | 8,09 |
| | 125 | СЭ.КШ.1.13.3.125.25.2 НП | | 100 | 390 | 195 | 540 | 13,37 |
| | 150 | СЭ.КШ.1.13.3.150.25.2 НП | | 125 | 390 | 205 | 540 | 16,27 |
| | 200 | СЭ.КШ.1.13.3.200.25.2 НП | | 150 | 390 | 250 | 780 | 29,77 |
| 25 | 125 | СЭ.КШ.1.13.3.125.25.3 НП | 11с331п | 100 | 390 | 395 | - | 33,27 |
| | 150 | СЭ.КШ.1.13.3.150.25.3 НП | | 125 | 390 | 410 | - | 39,9 |
| | 200 | СЭ.КШ.1.13.3.200.25.3 НП | | 150 | 390 | 425 | - | 48,06 |
| | 250 | СЭ.КШ.1.13.3.250.25.3 НП | | 200 | 630 | 505 | - | 109,4 |
| | 300 | СЭ.КШ.1.13.3.300.25.3 НП | | 250 | 630 | 505 | - | 196,0 |
| | 350 | СЭ.КШ.1.13.3.350.25.3 НП | | 300 | 850 | 700 | - | 268,2 |
| | 400 | СЭ.КШ.1.13.3.400.25.3 НП | | 300 | 850 | 700 | - | 303,8 |
| 40 | 20 | СЭ.КШ.1.13.3.20.40.9 НП | 11с931п | 15 | 230 | 75 | - | 1,0 |
| | 25 | СЭ.КШ.1.13.3.25.40.9 НП | | 20 | 230 | 80 | - | 1,24 |
| | 32 | СЭ.КШ.1.13.3.32.40.9 НП | | 25 | 260 | 85 | - | 1,57 |
| | 40 | СЭ.КШ.1.13.3.40.40.9 НП | | 32 | 260 | 100 | - | 2,2 |
| | 50 | СЭ.КШ.1.13.3.50.40.9 НП | | 40 | 300 | 105 | - | 2,85 |
| 25 | 65 | СЭ.КШ.1.13.3.65.25.9 НП | | 50 | 360 | 115 | - | 3,91 |
| | 80 | СЭ.КШ.1.13.3.80.25.9 НП | | 65 | 370 | 130 | - | 5,85 |
| | 100 | СЭ.КШ.1.13.3.100.25.9 НП | | 80 | 390 | 140 | - | 7,62 |
| | 125 | СЭ.КШ.1.13.3.125.25.9 НП | | 100 | 390 | 185 | - | 13,67 |
| | 150 | СЭ.КШ.1.13.3.150.25.9 НП | | 125 | 390 | 195 | - | 20,34 |
| | 200 | СЭ.КШ.1.13.3.200.25.9 НП | | 150 | 390 | 245 | - | 30,29 |
| | 250 | СЭ.КШ.1.13.3.250.25.9 НП | | 200 | 630 | 260 | - | 84,03 |
| | 300 | СЭ.КШ.1.13.3.300.25.9 НП | | 250 | 710 | 335 | - | 128,7 |
| | 350 | СЭ.КШ.1.13.3.350.25.9 НП | | 300 | 850 | 700 | - | 200,8 |
| | 400 | СЭ.КШ.1.13.3.400.25.9 НП | | 300 | 850 | 700 | - | 236,4 |

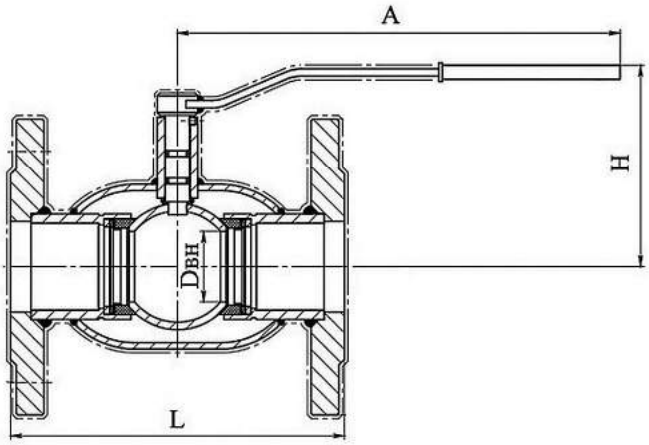


Мал. 3

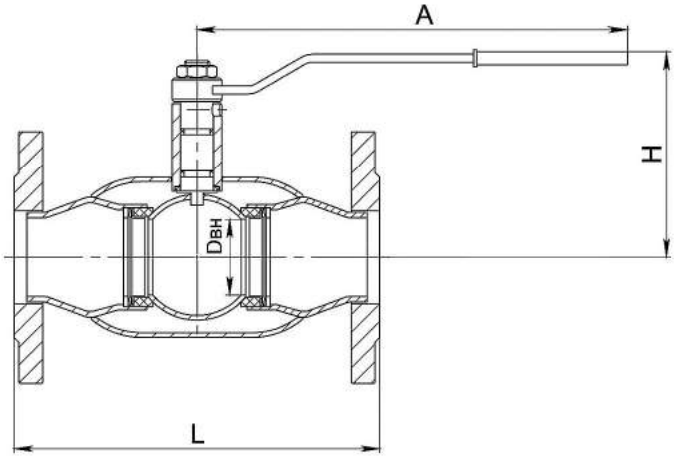


Мал. 4

## Позначення та розміри кранів фланцевих (мал.3)

| PN, кгс/см² | DN, мм | Позначення | Аналог | Dвн | L | H | A | Маса, кг |
|---|---|---|---|---|---|---|---|---|
| | | | | мм | | | | |
| 16 | 50 | СЭ.КШ.1.13.2.50.16.2 НП | 11с33п | 40 | 180 | 110 | 240 | 6,05 |
| | 65 | СЭ.КШ.1.13.2.65.16.2 НП | | 50 | 190 | 115 | 240 | 8,15 |
| | 80 | СЭ.КШ.1.13.2.80.16.2 НП | | 65 | 210 | 140 | 275 | 10,62 |
| | 100 | СЭ.КШ.1.13.2.100.16.2 НП | | 80 | 230 | 155 | 385 | 13,84 |
| | 125 | СЭ.КШ.1.13.2.125.16.2 НП | | 100 | 350 | 195 | 540 | 23,54 |
| | 150 | СЭ.КШ.1.13.2.150.16.2 НП | | 100 | 280 | 195 | 540 | 26,74 |
| | 150 | СЭ.КШ.1.13.2.150.16.2 НП | | 125 | 350 | 205 | 540 | 32,24 |
| | 200 | СЭ.КШ.1.13.2.200.16.2 НП | | 150 | 400 | 250 | 780 | 44,63 |
| | 125 | СЭ.КШ.1.13.2.125.16.3 НП | 11с333п | 100 | 350 | 395 | - | 43,44 |
| | 150 | СЭ.КШ.1.13.2.150.16.3 НП | | 100 | 280 | 395 | - | 46,64 |
| | 150 | СЭ.КШ.1.13.2.150.16.3 НП | | 125 | 350 | 410 | - | 52,13 |
| | 200 | СЭ.КШ.1.13.2.200.16.3 НП | | 150 | 400 | 425 | - | 62,85 |
| | 250 | СЭ.КШ.1.13.2.250.16.3 НП | | 200 | 650 | 505 | - | 144,4 |
| | 300 | СЭ.КШ.1.13.2.300.16.3 НП | | 250 | 750 | 610 | - | 232,6 |
| | 350 | СЭ.КШ.1.13.2.350.16.3 НП | | 300 | 850 | 700 | - | 312,7 |
| | 400 | СЭ.КШ.1.13.2.400.16.3 НП | | 300 | 850 | 700 | - | 363,2 |
| | 50 | СЭ.КШ.1.13.2.50.16.9 НП | 11с933п | 40 | 180 | 105 | - | 6,4 |
| | 65 | СЭ.КШ.1.13.2.65.16.9 НП | | 50 | 190 | 115 | - | 9,82 |
| | 80 | СЭ.КШ.1.13.2.80.16.9 НП | | 65 | 210 | 130 | - | 10,76 |
| | 100 | СЭ.КШ.1.13.2.100.16.9 НП | | 80 | 230 | 140 | - | 13,88 |
| | 125 | СЭ.КШ.1.13.2.125.16.9 НП | | 100 | 350 | 185 | - | 23,87 |
| | 150 | СЭ.КШ.1.13.2.150.16.9 НП | | 100 | 280 | 185 | - | 27,07 |
| | 150 | СЭ.КШ.1.13.2.150.16.9 НП | | 125 | 350 | 195 | | 32,57 |
| | 200 | СЭ.КШ.1.13.2.200.16.9 НП | | 125 | 400 | 245 | - | 45,09 |
| | 250 | СЭ.КШ.1.13.2.250.16.9 НП | | 150 | 650 | 260 | - | 113,2 |
| | 300 | СЭ.КШ.1.13.2.300.16.9 НП | | 200 | 750 | 335 | - | 165,3 |
| | 350 | СЭ.КШ.1.13.2.350.16.9 НП | | 250 | 850 | 375 | - | 245,4 |
| | 400 | СЭ.КШ.1.13.2.400.16.9 НП | | 300 | 850 | 700 | - | 295,8 |

## Позначення та розміри кранів фланцевих повнопрохідних (мал.4)

| PN, кгс/см² | DN, мм | Позначення | Аналог | Dвн | L | H | A | Маса, кг |
|---|---|---|---|---|---|---|---|---|
| | | | | мм | | | | |
| 16 | 15 | СЭ.КШ.1.13.2.15.16.2 ПП | 11с36п | 15 | 130 | 71 | 115 | 1,6 |
| | 20 | СЭ.КШ.1.13.2.20.16.2 ПП | | 20 | 150 | 76 | 165 | 2,3 |
| | 25 | СЭ.КШ.1.13.2.25.16.2 ПП | | 25 | 160 | 80 | 165 | 2,7 |
| | 32 | СЭ.КШ.1.13.2.32.16.2 ПП | | 32 | 180 | 86 | 235 | 4,2 |
| | 40 | СЭ.КШ.1.13.2.40.16.2 ПП | | 40 | 200 | 113 | 239 | 5,3 |
| | 50 | СЭ.КШ.1.13.2.50.16.2 ПП | | 50 | 230 | 131 | 274 | 7,2 |
| | 65 | СЭ.КШ.1.13.2.65.16.2 ПП | | 65 | 270 | 141 | 274 | 10,2 |
| | 80 | СЭ.КШ.1.13.2.80.16.2 ПП | | 80 | 280 | 154 | 383 | 12,5 |
| | 100 | СЭ.КШ.1.13.2.100.16.2 ПП | | 100 | 300 | 177 | 543 | 20,5 |
| | 125 | СЭ.КШ.1.13.2.125.16.2 ПП | | 125 | 325 | 190 | 543 | 26,9 |
| | 150 | СЭ.КШ.1.13.2.150.16.2 ПП | | 150 | 400 | 258 | 786 | 39,1 |
| | 100 | СЭ.КШ.1.13.2.100.16.3 ПП | 11с336п | 100 | 300 | 395 | - | 39,5 |
| | 125 | СЭ.КШ.1.13.2.125.16.3 ПП | | 125 | 325 | 408 | - | 46,8 |
| | 150 | СЭ.КШ.1.13.2.150.16.3 ПП | | 150 | 400 | 425 | - | 57,3 |
| | 200 | СЭ.КШ.1.13.2.200.16.3 ПП | | 200 | 630 | 504 | - | 142,0 |
| | 250 | СЭ.КШ.1.13.2.250.16.3 ПП | | 250 | 750 | 614 | - | 236,9 |
| | 300 | СЭ.КШ.1.13.2.300.16.3 ПП | | 300 | 850 | 652 | - | 303,3 |
| | 15 | СЭ.КШ.1.13.2.15.16.9 ПП | 11с936п | 15 | 130 | 75 | - | 1,8 |
| | 20 | СЭ.КШ.1.13.2.20.16.9 ПП | | 20 | 150 | 80 | - | 2,5 |
| | 25 | СЭ.КШ.1.13.2.25.16.9 ПП | | 25 | 160 | 84 | - | 2,9 |
| | 32 | СЭ.КШ.1.13.2.32.16.9 ПП | | 32 | 180 | 90 | - | 4,5 |
| | 40 | СЭ.КШ.1.13.2.40.16.9 ПП | | 40 | 200 | 106 | - | 5,6 |
| | 50 | СЭ.КШ.1.13.2.50.16.9 ПП | 11с936п | 50 | 230 | 118 | - | 7,3 |
| | 65 | СЭ.КШ.1.13.2.65.16.9 ПП | | 65 | 270 | 129 | - | 10,3 |
| | 80 | СЭ.КШ.1.13.2.80.16.9 ПП | | 80 | 280 | 141 | - | 12,5 |
| | 100 | СЭ.КШ.1.13.2.100.16.9 ПП | | 100 | 300 | 183 | - | 19,9 |
| | 125 | СЭ.КШ.1.13.2.125.16.9 ПП | | 125 | 325 | 196 | - | 27,4 |
| | 150 | СЭ.КШ.1.13.2.150.16.9 ПП | | 150 | 400 | 243 | - | 39,6 |
| | 200 | СЭ.КШ.1.13.2.200.16.9 ПП | | 200 | 630 | 262 | - | 110,7 |
| | 250 | СЭ.КШ.1.13.2.250.16.9 ПП | | 250 | 750 | 337 | - | 169,6 |
| | 300 | СЭ.КШ.1.13.2.300.16.9 ПП | | 300 | 850 | 375 | - | 235,5 |

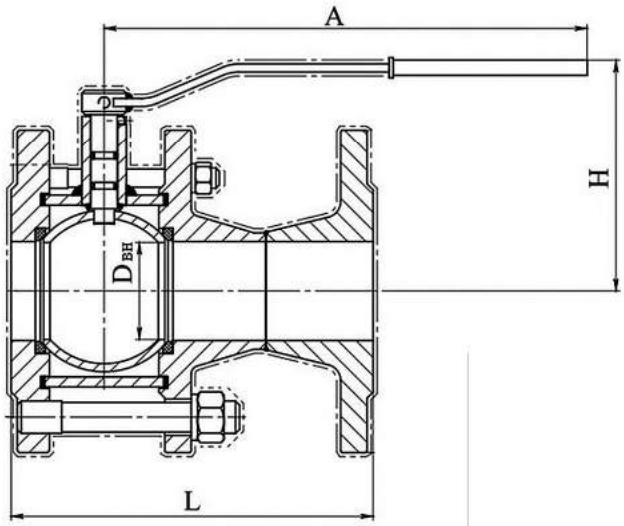


Мал. 5

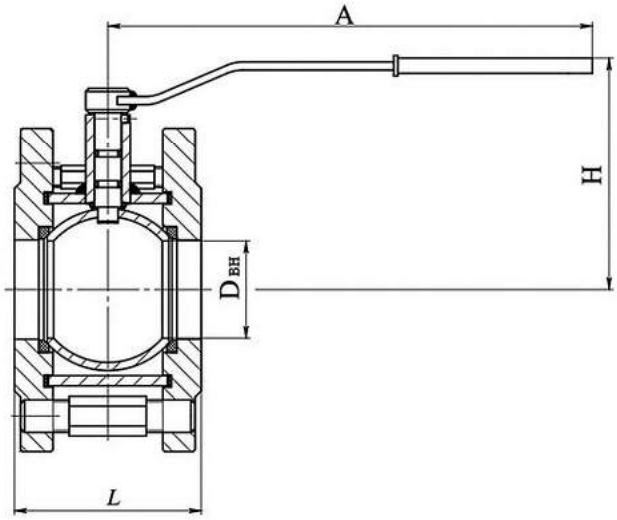


Мал. 6

## Позначення та розміри кранів фланцевих спеціальної довжини L (мал. 5)

| PN, кгс/см² | DN, мм | Позначення | Аналог | Dвн | L | H | A | Маса, кг |
|---|---|---|---|---|---|---|---|---|
| | | | | мм | | | | |
| 16 | 50 | СЭ.КШ.1.13.2.50.16.2 ПП | 11с41п | 50 | 180 | 118 | 239 | 8,5 |
| | 65 | СЭ.КШ.1.13.2.65.16.2 НП | | 50 | 190 | 118 | 239 | 12,3 |
| | 65 | СЭ.КШ.1.13.2.65.16.2 ПП | | 65 | 190 | 141 | 274 | 12,3 |
| | 80 | СЭ.КШ.1.13.2.80.16.2 ПП | | 80 | 210 | 151 | 274 | 14,4 |
| | 100 | СЭ.КШ.1.13.2.100.16.2 НП | | 80 | 230 | 151 | 274 | 17,0 |
| | 100 | СЭ.КШ.1.13.2.100.16.2 ПП | | 100 | 350 | 179 | 543 | 31,0 |
| | 125 | СЭ.КШ.1.13.2.125.16.2 НП | | 100 | 255 | 179 | 543 | 29,7 |
| | 125 | СЭ.КШ.1.13.2.125.16.2 ПП | | 125 | 356 | 190 | 543 | 43,8 |
| | 150 | СЭ.КШ.1.13.2.150.16.2 НП | | 100 | 280 | 179 | 543 | 37,8 |
| | 100 | СЭ.КШ.1.13.2.100.16.3 ПП | 11с341п | 100 | 350 | 357 | - | 50,5 |
| | 125 | СЭ.КШ.1.13.2.125.16.3 НП | | 100 | 255 | 357 | - | 49,3 |
| | 125 | СЭ.КШ.1.13.2.125.16.3 ПП | | 125 | 356 | 408 | - | 63,8 |
| | 150 | СЭ.КШ.1.13.2.150.16.3 НП | | 100 | 390 | 385 | - | 80,2 |
| | 150 | СЭ.КШ.1.13.2.150.16.3 ПП | | 150 | 280 | 357 | - | 57,3 |
| | 200 | СЭ.КШ.1.13.2.200.16.3 НП | | 150 | 330 | 385 | - | 80,8 |
| | 200 | СЭ.КШ.1.13.2.200.16.3 ПП | | 200 | 460 | 522 | - | 169,6 |
| | 250 | СЭ.КШ.1.13.2.250.16.3 НП | | 200 | 540 | 522 | - | 192,7 |
| | 250 | СЭ.КШ.1.13.2.250.16.3 ПП | | 250 | 540 | 613 | - | 284,0 |
| | 300 | СЭ.КШ.1.13.2.300.16.3 НП | | 250 | 610 | 613 | - | 305,7 |
| | 300 | СЭ.КШ.1.13.2.300.16.3 ПП | | 300 | 610 | 702 | - | 386,5 |
| | 350 | СЭ.КШ.1.13.2.350.16.3 НП | | 300 | 685 | 702 | - | 416,8 |
| | 400 | СЭ.КШ.1.13.2.400.16.9 НП | | 300 | 760 | 702 | - | 458,6 |
| | 50 | СЭ.КШ.1.13.2.50.16.9 ПП | 11с941п | 50 | 180 | 112 | - | 8,8 |
| | 65 | СЭ.КШ.1.13.2.65.16.9 НП | | 50 | 190 | 112 | - | 12,7 |
| | 65 | СЭ.КШ.1.13.2.65.16.9 ПП | | 65 | 190 | 128 | - | 12,4 |
| | 80 | СЭ.КШ.1.13.2.80.16.9 ПП | | 80 | 210 | 138 | - | 14,6 |
| | 100 | СЭ.КШ.1.13.2.100.16.9 НП | | 80 | 230 | 138 | - | 17,1 |
| | 100 | СЭ.КШ.1.13.2.100.16.9 ПП | | 100 | 350 | 183 | - | 31,5 |
| | 125 | СЭ.КШ.1.13.2.125.16.9 НП | | 100 | 255 | 183 | - | 30,3 |
| | 125 | СЭ.КШ.1.13.2.125.16.9 ПП | | 125 | 356 | 225 | - | 46,1 |
| | 150 | СЭ.КШ.1.13.2.150.16.9 НП | | 100 | 390 | 203 | - | 62,4 |
| | 150 | СЭ.КШ.1.13.2.150.16.9 ПП | | 150 | 280 | 183 | - | 38,4 |
| | 200 | СЭ.КШ.1.13.2.200.16.9 НП | | 150 | 330 | 203 | - | 63,0 |
| | 200 | СЭ.КШ.1.13.2.200.16.9 ПП | | 200 | 460 | 280 | - | 138,3 |
| | 250 | СЭ.КШ.1.13.2.250.16.9 НП | | 200 | 540 | 280 | - | 161,5 |
| | 250 | СЭ.КШ.1.13.2.250.16.9 ПП | | 250 | 540 | 336 | - | 216,6 |
| | 300 | СЭ.КШ.1.13.2.300.16.9 НП | | 250 | 610 | 336 | - | 238,3 |
| | 300 | СЭ.КШ.1.13.2.300.16.9 ПП | | 300 | 610 | 425 | - | 319,2 |
| | 350 | СЭ.КШ.1.13.2.350.16.9 НП | | 300 | 685 | 425 | - | 349,4 |
| | 400 | СЭ.КШ.1.13.2.400.16.9 НП | | 300 | 760 | 425 | - | 391,3 |

## Позначення та розміри кранів фланцевих стяжних (мал. 6)

| PN, кгс/см² | DN, мм | Позначення | Аналог | Dвн | L | H | A | Маса, кг |
|---|---|---|---|---|---|---|---|---|
| | | | | мм | | | | |
| 16 | 25 | СЭ.КШ.1.13.2.25.16.2 НП | 11с42п | 20 | 68 | 76 | 165 | 2,5 |
| | 25 | СЭ.КШ.1.13.2.25.16.2 ПП | | 25 | 66 | 80 | 165 | 2,7 |
| | 32 | СЭ.КШ.1.13.2.32.16.2 НП | | 25 | 71 | 80 | 145 | 3,4 |
| | 32 | СЭ.КШ.1.13.2.32.16.2 ПП | | 32 | 73 | 86 | 165 | 3,5 |
| | 40 | СЭ.КШ.1.13.2.40.16.2 НП | | 32 | 80 | 86 | 145 | 4,2 |
| | 40 | СЭ.КШ.1.13.2.40.16.2 ПП | | 40 | 84 | 110 | 239 | 4,5 |
| | 50 | СЭ.КШ.1.13.2.50.16.2 НП | | 40 | 83 | 110 | 239 | 5,1 |
| | 50 | СЭ.КШ.1.13.2.50.16.2 ПП | | 50 | 93 | 118 | 239 | 6,0 |
| | 65 | СЭ.КШ.1.13.2.65.16.2 НП | | 50 | 99 | 118 | 239 | 7,4 |
| | 65 | СЭ.КШ.1.13.2.65.16.2 ПП | | 65 | 119 | 141 | 274 | 8,9 |
| | 80 | СЭ.КШ.1.13.2.80.16.2 НП | | 65 | 125 | 141 | 274 | 10,3 |
| | 80 | СЭ.КШ.1.13.2.80.16.2 НП | | 65 | 125 | 151 | 274 | 9,5 |
| | 100 | СЭ.КШ.1.13.2.100.16.2 НП | | 80 | 132 | 151 | 274 | 11,9 |
| | 100 | СЭ.КШ.1.13.2.100.16.2 ПП | | 100 | 158 | 166 | 543 | 14,3 |
| | 125 | СЭ.КШ.1.13.2.125.16.2 НП | | 100 | 171 | 179 | 543 | 20,6 |
| | 125 | СЭ.КШ.1.13.2.125.16.2 ПП | | 125 | 211 | 190 | 543 | 24,5 |
| | 150 | СЭ.КШ.1.13.2.150.16.2 НП | | 125 | 194 | 190 | 543 | 26,6 |
| | 150 | СЭ.КШ.1.13.2.150.16.2 ПП | | 150 | 219 | 258 | 786 | 45,2 |
| | 200 | СЭ.КШ.1.13.2.150.16.2 НП | | 150 | 221 | 258 | 786 | 44,5 |
| | 125 | СЭ.КШ.1.13.2.125.16.3 НП | 11с342п | 100 | 170 | 357 | - | 41,8 |
| | 150 | СЭ.КШ.1.13.2.150.16.3 НП | | 100 | 170 | 357 | - | 47,0 |
| | 200 | СЭ.КШ.1.13.2.200.16.3 НП | | 150 | 225 | 385 | - | 65,5 |
| | 25 | СЭ.КШ.1.13.2.25.16.9 ПП | 11с942п | 25 | 66 | 84 | - | 2,8 |
| | 32 | СЭ.КШ.1.13.2.32.16.9 ПП | | 32 | 73 | 90 | - | 3,6 |
| | 40 | СЭ.КШ.1.13.2.40.16.9 ПП | | 40 | 84 | 103 | - | 4,8 |
| | 50 | СЭ.КШ.1.13.2.50.16.9 ПП | | 50 | 93 | 112 | - | 6,2 |
| | 65 | СЭ.КШ.1.13.2.65.16.9 НП | | 50 | 99 | 112 | - | 8,1 |
| | 65 | СЭ.КШ.1.13.2.65.16.9 ПП | | 65 | 119 | 128 | - | 9,0 |
| | 80 | СЭ.КШ.1.13.2.80.16.9 ПП | | 80 | 125 | 138 | - | 9,6 |
| | 100 | СЭ.КШ.1.13.2.100.16.9 НП | | 80 | 125 | 138 | - | 12,1 |
| | 125 | СЭ.КШ.1.13.2.125.16.9 НП | | 100 | 170 | 183 | - | 22,8 |
| | 150 | СЭ.КШ.1.13.2.150.16.9 НП | | 100 | 170 | 183 | - | 28,0 |
| | 200 | СЭ.КШ.1.13.2.200.16.9 НП | | 150 | 225 | 203 | - | 47,8 |

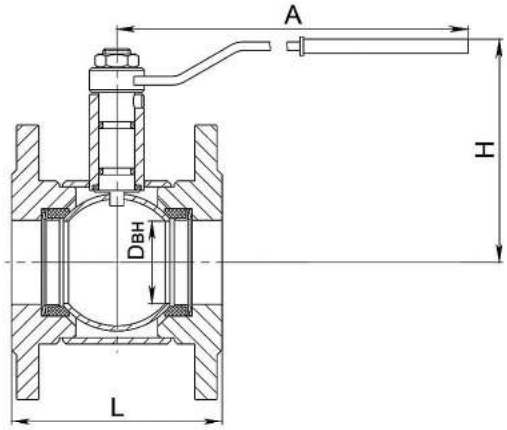


**Мал. 7**

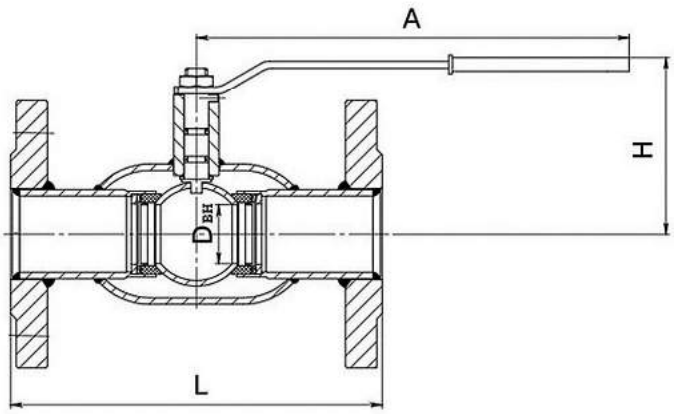


**Мал. 8**

## Позначення та розміри кранів фланцевих із зменшеною будівельною довжиною (мал. 7)

| PN, кгс/см² | DN, мм | Позначення | Аналог | Dвн | L | H | A | Маса, кг |
|---|---|---|---|---|---|---|---|---|
| | | | | мм | | | | |
| 16 | 15 | СЭ.КШ.1.13.2.15.16.2 НП | 11с52п | 10 | 100 | 68 | 115 | 1,7 |
| | 20 | СЭ.КШ.1.13.2.20.16.2 НП | | 15 | 103 | 71 | 115 | 2,2 |
| | 25 | СЭ.КШ.1.13.2.25.16.2 НП | | 20 | 100 | 75 | 165 | 3,1 |
| | 25 | СЭ.КШ.1.13.2.25.16.2 ПП | | 25 | 100 | 80 | 165 | 2,8 |
| | 32 | СЭ.КШ.1.13.2.32.16.2 НП | | 25 | 115 | 80 | 165 | 4,0 |
| | 32 | СЭ.КШ.1.13.2.32.16.2 ПП | | 32 | 110 | 86 | 165 | 4,1 |
| | 40 | СЭ.КШ.1.13.2.40.16.2 НП | | 32 | 120 | 86 | 235 | 4,7 |
| | 40 | СЭ.КШ.1.13.2.40.16.2 ПП | | 40 | 110 | 110 | 239 | 4,9 |
| | 50 | СЭ.КШ.1.13.2.50.16.2 НП | | 40 | 115 | 110 | 239 | 5,8 |
| | 50 | СЭ.КШ.1.13.2.50.16.2 ПП | | 50 | 110 | 131 | 274 | 6,6 |
| | 65 | СЭ.КШ.1.13.2.65.16.2 НП | | 50 | 125 | 131 | 274 | 8,5 |
| | 65 | СЭ.КШ.1.13.2.65.16.2 ПП | | 65 | 125 | 141 | 274 | 9,0 |
| | 80 | СЭ.КШ.1.13.2.80.16.2 НП | | 65 | 130 | 142 | 274 | 11,1 |
| | 80 | СЭ.КШ.1.13.2.80.16.2 ПП | | 80 | 130 | 151 | 274 | 9,9 |
| | 100 | СЭ.КШ.1.13.2.100.16.2 НП | | 80 | 135 | 155 | 270 | 12,6 |
| | 100 | СЭ.КШ.1.13.2.100.16.2 ПП | | 100 | 180 | 170 | 543 | 16,1 |
| | 125 | СЭ.КШ.1.13.2.125.16.2 НП | | 100 | 180 | 170 | 543 | 200,0 |
| | 125 | СЭ.КШ.1.13.2.125.16.2 ПП | | 125 | 230 | 190 | 543 | 24,5 |
| | 150 | СЭ.КШ.1.13.2.150.16.2 НП | | 125 | 225 | 190 | 543 | 28,0 |
| | 150 | СЭ.КШ.1.13.2.150.16.2 ПП | | 150 | 275 | 258 | 786 | 36,4 |
| | 200 | СЭ.КШ.1.13.2.200.16.2 НП | | 150 | 255 | 258 | 786 | 43,3 |

## Позначення та розміри кранів фланцевих (Мал. 8)

| PN, кгс/см² | DN, мм | Позначення | Аналог | Dвн | L | H | A | Маса, кг |
|---|---|---|---|---|---|---|---|---|
| | | | | мм | | | | |
| 40 | 15 | СЭ.КШ.1.13.2.15.40.2 НП | 11с32п | 10 | 130 | 69 | 115 | 1,7 |
| | 20 | СЭ.КШ.1.13.2.20.40.2 НП | | 15 | 150 | 71 | 115 | 2,3 |
| | 25 | СЭ.КШ.1.13.2.25.40.2 НП | | 20 | 160 | 76 | 165 | 3,2 |
| | 32 | СЭ.КШ.1.13.2.32.40.2 НП | | 25 | 180 | 80 | 165 | 4,2 |
| | 40 | СЭ.КШ.1.13.2.40.40.2 НП | | 32 | 200 | 86 | 235 | 5,5 |
| | 50 | СЭ.КШ.1.13.2.50.40.2 НП | | 40 | 230 | 113 | 239 | 7,3 |
| 25 | 65 | СЭ.КШ.1.13.2.65.25.2 НП | | 50 | 270 | 131 | 274 | 10,0 |
| | 80 | СЭ.КШ.1.13.2.80.25.2 НП | | 65 | 280 | 141 | 274 | 12,2 |
| | 100 | СЭ.КШ.1.13.2.100.25.2 НП | | 80 | 300 | 154 | 384 | 17,8 |
| | 125 | СЭ.КШ.1.13.2.125.25.2 НП | | 100 | 350 | 177 | 543 | 28,2 |
| | 150 | СЭ.КШ.1.13.2.150.25.2 НП | | 125 | 350 | 190 | 543 | 35,1 |
| | 200 | СЭ.КШ.1.13.2.200.25.2 НП | | 150 | 400 | 259 | 785 | 54,5 |
| 25 | 100 | СЭ.КШ.1.13.2.100.25.3 НП | 11с332п | 80 | 300 | 378 | - | 39,3 |
| | 125 | СЭ.КШ.1.13.2.125.25.3 НП | | 100 | 350 | 395 | - | 48,3 |
| | 150 | СЭ.КШ.1.13.2.150.25.3 НП | | 125 | 350 | 408 | - | 55,0 |
| | 200 | СЭ.КШ.1.13.2.200.25.3 НП | | 150 | 400 | 425 | - | 72,7 |
| | 250 | СЭ.КШ.1.13.2.250.25.3 НП | | 200 | 650 | 504 | - | 154,4 |
| | 300 | СЭ.КШ.1.13.2.300.25.3 НП | | 250 | 750 | 614 | - | 245,2 |
| 40 | 20 | СЭ.КШ.1.13.2.20.40.9 НП | 11с932п | 15 | 150 | 75 | - | 2,5 |
| | 25 | СЭ.КШ.1.13.2.25.40.9 НП | | 20 | 160 | 80 | - | 3,4 |
| | 32 | СЭ.КШ.1.13.2.32.40.9 НП | | 25 | 180 | 84 | - | 4,3 |
| | 40 | СЭ.КШ.1.13.2.40.40.9 НП | | 32 | 200 | 90 | - | 5,8 |
| | 50 | СЭ.КШ.1.13.2.50.40.9 НП | | 40 | 230 | 106 | - | 7,6 |
| 25 | 65 | СЭ.КШ.1.13.2.65.25.9 НП | | 50 | 270 | 118 | - | 10,0 |
| | 80 | СЭ.КШ.1.13.2.80.25.9 НП | | 65 | 280 | 129 | - | 12,3 |
| | 100 | СЭ.КШ.1.13.2.100.25.9 НП | | 80 | 300 | 141 | - | 17,8 |
| | 125 | СЭ.КШ.1.13.2.125.25.9 НП | | 100 | 350 | 183 | - | 28,7 |
| | 150 | СЭ.КШ.1.13.2.150.25.9 НП | | 125 | 350 | 196 | - | 35,3 |
| | 200 | СЭ.КШ.1.13.2.200.25.9 НП | | 150 | 400 | 243 | - | 54,9 |
| | 250 | СЭ.КШ.1.13.2.250.25.9 НП | | 200 | 650 | 262 | - | 123,1 |
| | 300 | СЭ.КШ.1.13.2.300.25.9 НП | | 250 | 750 | 337 | - | 177,8 |

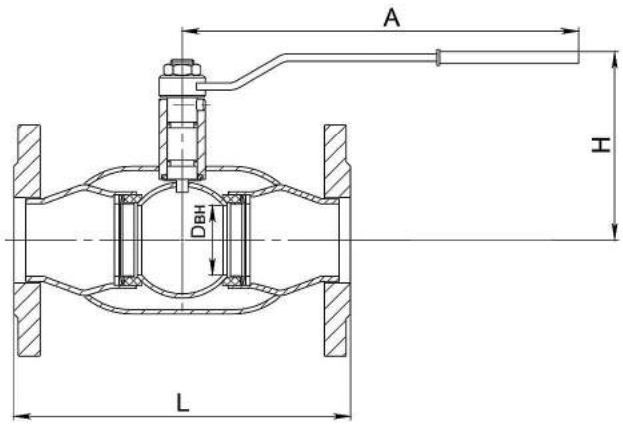


Мал. 9

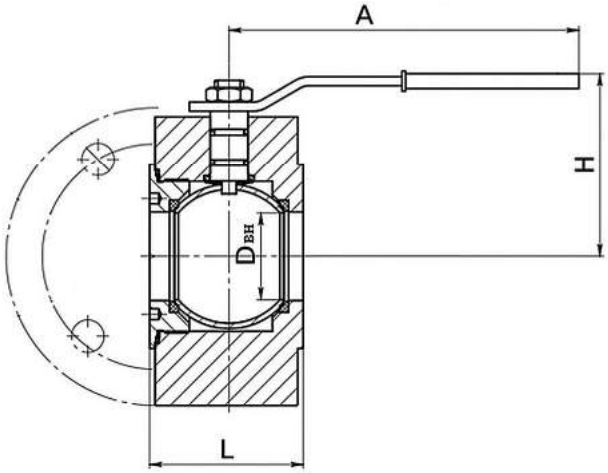


Мал. 10

## Позначення та розміри кранів фланцевих повнопрохідних (мал. 9)

| PN, кгс/см² | DN, мм | Позначення | Аналог | Dвн | L | H | A | Маса, кг |
|---|---|---|---|---|---|---|---|---|
| | | | | мм | | | | |
| 40 | 15 | СЭ.КШ.1.13.2.15.40.2 ПП | 11с38п | 15 | 130 | 71 | 115 | 1,8 |
| | 20 | СЭ.КШ.1.13.2.20.40.2 ПП | | 20 | 150 | 76 | 165 | 2,5 |
| | 25 | СЭ.КШ.1.13.2.25.40.2 ПП | | 25 | 160 | 80 | 165 | 3,3 |
| | 32 | СЭ.КШ.1.13.2.32.40.2 ПП | | 32 | 180 | 86 | 235 | 4,6 |
| | 40 | СЭ.КШ.1.13.2.40.40.2 ПП | | 40 | 200 | 113 | 239 | 5,7 |
| | 50 | СЭ.КШ.1.13.2.50.40.2 ПП | | 50 | 230 | 131 | 274 | 7,9 |
| 25 | 65 | СЭ.КШ.1.13.2.65.25.2 ПП | | 65 | 270 | 141 | 274 | 11,1 |
| | 80 | СЭ.КШ.1.13.2.80.25.2 ПП | | 80 | 280 | 154 | 384 | 13,7 |
| | 100 | СЭ.КШ.1.13.2.100.25.2 ПП | | 100 | 300 | 177 | 543 | 23,5 |
| | 125 | СЭ.КШ.1.13.2.125.25.2 ПП | | 125 | 325 | 190 | 543 | 31,8 |
| | 150 | СЭ.КШ.1.13.2.150.25.2 ПП | | 150 | 400 | 258 | 786 | 44,6 |
| 25 | 100 | СЭ.КШ.1.13.2.100.25.3 ПП | 11с338п | 100 | 300 | 395 | - | 42,5 |
| | 125 | СЭ.КШ.1.13.2.125.25.3 ПП | | 125 | 325 | 408 | - | 51,8 |
| | 150 | СЭ.КШ.1.13.2.150.25.3 ПП | | 150 | 400 | 425 | - | 62,8 |
| | 200 | СЭ.КШ.1.13.2.200.25.3 ПП | | 200 | 630 | 504 | - | 147,3 |
| | 250 | СЭ.КШ.1.13.2.250.25.3 ПП | | 250 | 750 | 614 | - | 245,5 |
| | 300 | СЭ.КШ.1.13.2.300.25.3 ПП | | 300 | 850 | 652 | - | 315,0 |
| 40 | 20 | СЭ.КШ.1.13.2.20.40.9 ПП | 11с38п1 | 20 | 150 | 87 | 162 | 2,8 |
| | 25 | СЭ.КШ.1.13.2.25.40.9 ПП | | 25 | 160 | 90 | 162 | 3,6 |
| | 32 | СЭ.КШ.1.13.2.32.40.9 ПП | | 32 | 180 | 98 | 208 | 4,9 |
| | 40 | СЭ.КШ.1.13.2.40.40.9 ПП | | 40 | 200 | 103 | 208 | 6,2 |
| | 50 | СЭ.КШ.1.13.2.50.40.9 ПП | | 50 | 230 | 112 | 265 | 8,2 |
| 25 | 65 | СЭ.КШ.1.13.2.65.25.9 ПП | 11с38п1 | 65 | 270 | 123 | 265 | 11,4 |
| | 80 | СЭ.КШ.1.13.2.80.25.9 ПП | | 80 | 280 | 135 | 375 | 14,0 |
| | 100 | СЭ.КШ.1.13.2.100.25.9 ПП | | 100 | 300 | 167 | 513 | 23,5 |
| | 125 | СЭ.КШ.1.13.2.125.25.9 ПП | | 125 | 325 | 180 | 513 | 33,0 |
| | 150 | СЭ.КШ.1.13.2.150.25.9 ПП | | 150 | 400 | 260 | 791 | 46,3 |

## Позначення та розміри кранів міжфланцевих (мал. 10)

| PN, кгс/см² | DN, мм | Позначення | Аналог | Dвн | L | H | A | Маса, кг |
|---|---|---|---|---|---|---|---|---|
| | | | | мм | | | | |
| 40 | 15 | СЭ.КШ.1.13.2.15.40.2 ПП | 11лс51п | 15 | 40 | 60 | 120 | 3,61 |
| | 20 | СЭ.КШ.1.13.2.20.40.2 ПП | | 20 | 46 | 70 | 170 | 2,54 |
| | 25 | СЭ.КШ.1.13.2.25.40.2 ПП | | 25 | 49 | 75 | 170 | 3,24 |
| | 32 | СЭ.КШ.1.13.2.32.40.2 ПП | | 32 | 62 | 80 | 240 | 5,84 |
| | 40 | СЭ.КШ.1.13.2.40.40.2 ПП | | 40 | 77 | 100 | 240 | 8,53 |
| | 50 | СЭ.КШ.1.13.2.50.40.2 ПП | | 50 | 85 | 110 | 240 | 10,64 |
| | 65 | СЭ.КШ.1.13.2.65.40.2 ПП | | 65 | 105 | 120 | 275 | 16,45 |
| | 80 | СЭ.КШ.1.13.2.80.40.2 ПП | | 80 | 125 | 120 | 275 | 21,3 |
| | 100 | СЭ.КШ.1.13.2.100.40.2 ПП | | 100 | 154 | 150 | 542 | 36,29 |

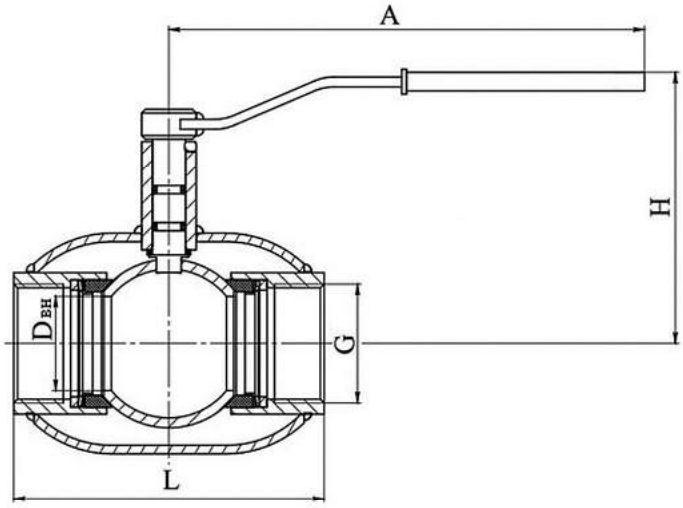


**Мал. 11**

## Позначення та розміри кранів муфтових (різьблення/різьблення) (Мал. 11)

| PN, кгс/см² | DN, мм | Позначення | Аналог | G | Dвн | L | H | A | Маса, кг |
|---|---|---|---|---|---|---|---|---|---|
| | | | | | мм | | | | |
| | Повнопрохідний | | | | | | | | |
| | 15 | СЭ.КШ.1.13.4.15.25.2 ПП | | ½" | 15 | 85 | 85 | 170 | 0,70 |
| | 20 | СЭ.КШ.1.13.4.20.25.2 ПП | | ¾" | 20 | 110 | 90 | 170 | 0,84 |
| | 25 | СЭ.КШ.1.13.4.25.25.2 ПП | | 1" | 25 | 110 | 90 | 170 | 1,03 |
| | 32 | СЭ.КШ.1.13.4.32.25.2 ПП | | 1¼" | 32 | 115 | 90 | 240 | 1,33 |
| | 40 | СЭ.КШ.1.13.4.40.25.2 ПП | 11с39п | 1½" | 40 | 125 | 110 | 240 | 1,74 |
| | 50 | СЭ.КШ.1.13.4.50.25.2 ПП | | 2" | 50 | 145 | 115 | 240 | 2,97 |
| | 65 | СЭ.КШ.1.13.4.65.25.2 ПП | | 2½" | 65 | 165 | 140 | 275 | 4,05 |
| | 80 | СЭ.КШ.1.13.4.80.25.2 ПП | | 3" | 80 | 200 | 155 | 385 | 6,75 |
| | 100 | СЭ.КШ.1.13.4.100.25.2 ПП | | 4" | 100 | 230 | 195 | 540 | 10,67 |
| | Стандартнопрохідний | | | | | | | | |
| | 15 | СЭ.КШ.1.13.4.15.25.2 НП | | ½" | 10 | 85 | 68 | 115 | 0,49 |
| | 20 | СЭ.КШ.1.13.4.20.25.2 НП | | ¾" | 15 | 110 | 72 | 115 | 0,77 |
| | 25 | СЭ.КШ.1.13.4.25.25.2 НП | | 1" | 20 | 115 | 76 | 165 | 0,98 |
| 25 | 32 | СЭ.КШ.1.13.4.32.25.2 НП | 11с39п1 | 1¼" | 25 | 130 | 80 | 165 | 1,35 |
| | 40 | СЭ.КШ.1.13.4.40.25.2 НП | | 1½" | 32 | 140 | 86 | 240 | 1,64 |
| | 50 | СЭ.КШ.1.13.4.50.25.2 НП | | 2" | 40 | 160 | 109 | 240 | 2,07 |
| | 65 | СЭ.КШ.1.13.4.65.25.2 НП | | 2½" | 50 | 190 | 115 | 240 | 3,17 |
| | 80 | СЭ.КШ.1.13.4.80.25.2 НП | | 3" | 65 | 215 | 140 | 275 | 4,65 |
| | Повнопрохідний | | | | | | | | |
| | 15 | СЭ.КШ.1.13.4.15.25.9 ПП | | ½" | 15 | 105 | 75 | - | 0,8 |
| | 20 | СЭ.КШ.1.13.4.20.25.9 ПП | | ¾" | 20 | 105 | 80 | - | 1,0 |
| | 25 | СЭ.КШ.1.13.4.25.25.9 ПП | | 1" | 25 | 110 | 84 | - | 1,2 |
| | 32 | СЭ.КШ.1.13.4.32.25.9 ПП | | 1¼" | 32 | 115 | 90 | - | 1,8 |
| | 40 | СЭ.КШ.1.13.4.40.25.9 ПП | 11с939п | 1½" | 40 | 125 | 106 | - | 2,0 |
| | 50 | СЭ.КШ.1.13.4.50.25.9 ПП | | 2" | 50 | 145 | 118 | - | 2,9 |
| | 65 | СЭ.КШ.1.13.4.65.25.9 ПП | | 2½" | 65 | 165 | 129 | - | 4,0 |
| | 80 | СЭ.КШ.1.13.4.80.25.9 ПП | | 3" | 80 | 197 | 141 | - | 7,1 |
| | 100 | СЭ.КШ.1.13.4.100.25.9 ПП | | 4" | 100 | 230 | 183 | - | 11,7 |

# Крани триходові кульові
## PN 16

Застосовуються для розподілу та відключення потоку робочого середовища у трубопроводах.

### Технічні характеристики

| | |
|---|---|
| Номінальний тиск | 16 кгс/см² |
| Робоче середовище | I – вода, пара, рідкі неагресивні середовища, рідкі лужні середовища, нейтральні до матеріалів основних деталей;<br>II – паливний газ, нафтопродукти в'язкістю понад 0,0015 м²/с, харчові продукти, олія |
| Температура робочого середовища | не більше +180 °С |
| Клас герметичності | А за ДСТ ДСТУ EN 12266-1 |
| Конструкція | Повнопрохідний, розбірний |
| Принцип розподілу потоку | L-подібний, Т-подібний |
| Приєднання до трубопроводу | Муфтове, фланцеве |
| Напрямок подачі робочого середовища | Будь-який |
| Управління | Ручне (ручка входить у комплект поставки) |
| Кут повороту рукоятки | 270° |
| Виготовлений відповідно до | ТУ У 28.1-31965106-006:2019 |
| Кліматичне виконання | У1 згідно з ГОСТ 15150 |
| Положення встановлення | Будь-яке |

Можливе виготовлення арматури з урахуванням спеціальних вимог замовника, які не суперечать вимогам чинної нормативної документації.

### Матеріали основних деталей

| | Виконання I | Виконання II |
|---|---|---|
| Корпус | Сталь 20 | 12Х18Н10Т |
| Фланець / Муфта | Сталь 20 | 12Х18Н10Т |
| Пробка кульова | Сталь 12Х18Н10Т | |
| Шпиндель | Сталь 20Х13 | Сталь 12Х18Н10Т |
| Сідло | Фторопласт | |
| Ущільнення шпинделя | Фторопласт або гумові кільця | |
| Ущільнення корпусу | Пароніт або гумові кільця | |

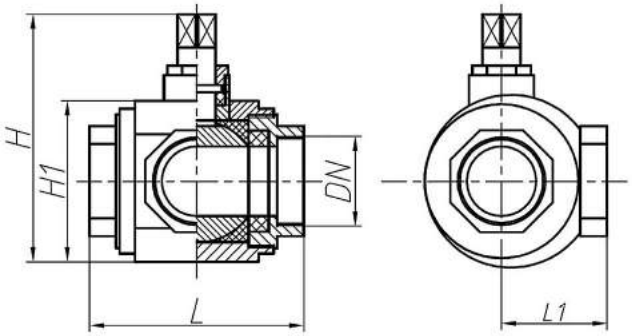


Мал. 1

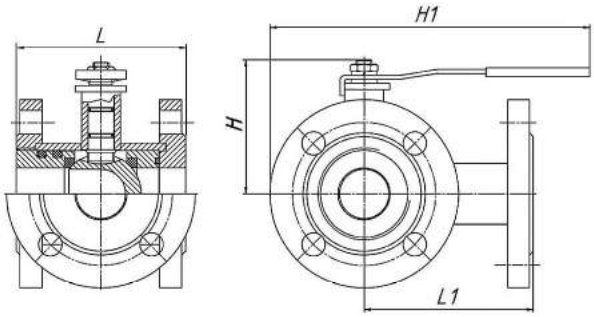


Мал. 2

| PN, кгс/см² | DN, мм | Позначення | Мал. | Виконання | L | $L_1$ | H | $H_1$ | Маса, кг |
|---|---|---|---|---|---|---|---|---|---|
| | | | | | мм | | | | |
| 16 | 32 | СЭ.КШ.1.13.4.32.16.2 390164 | 1 | I | 95 | 80 | 110 | 70 | 2,0 |
| | 40 | СЭ.КШ.1.13.4.40.16.2 390165 | | | 110 | 90 | 125 | 85 | 3,2 |
| | 50 | СЭ.КШ.1.13.4.50.16.2 390166 | | | 130 | 100 | 135 | 100 | 5,5 |
| | 32 | СЭ.КШ.3.13.4.32.16.2 390168 | 1 | II | 95 | 80 | 110 | 70 | 2,0 |
| | 40 | СЭ.КШ.3.13.4.40.16.2 390169 | | | 110 | 90 | 125 | 85 | 3,2 |
| | 50 | СЭ.КШ.3.13.4.50.16.2 390170 | | | 130 | 100 | 135 | 100 | 5,5 |
| | 32 | СЭ.КШ.1.13.2.32.16.2 390167 | 2 | I | 120 | 125 | 90 | 240 | 7,5 |
| | 40 | СЭ.КШ.1.13.2.40.16.2 390160 | | | 130 | 130 | 144 | 289 | 9,0 |
| | 50 | СЭ.КШ.1.13.2.50.16.2 390163 | | | 140 | 145 | 152 | 297 | 12,0 |
| | 32 | СЭ.КШ.3.13.2.32.16.2 390171 | 2 | II | 120 | 125 | 90 | 240 | 6,7 |
| | 40 | СЭ.КШ.3.13.2.40.16.2 390172 | | | 130 | 130 | 144 | 289 | 9,0 |
| | 50 | СЭ.КШ.3.13.2.50.16.2 390173 | | | 140 | 145 | 152 | 297 | 12,0 |

**Робочі положення крану:**

схема розподілу потоку середовища Т-подібна

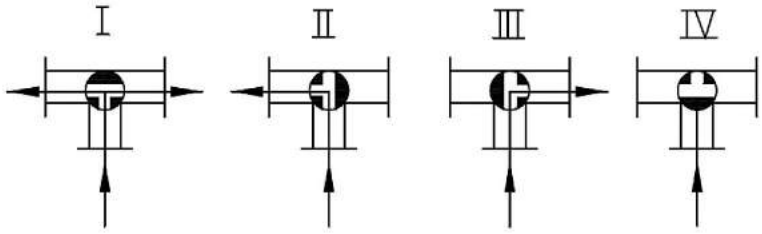


схема розподілу потоку середовища L-подібна

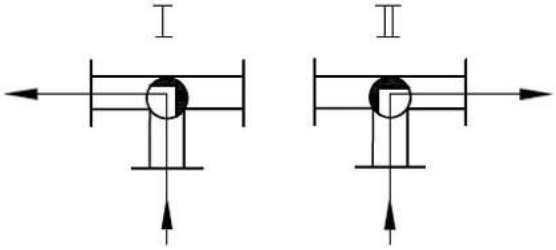

# Крани запірно-розподільні триходові (пробкові)
**PN 6÷16**

Застосовуються для розподілу та відключення потоку робочого середовища у трубопроводах.

## Технічні характеристики

| | |
|---|---|
| Номінальний тиск | 6÷16 кгс/см$^2$ |
| Робоче середовище | I – вода прісна та морська, пара, рідкі неагресивні середовища, рідкі лужні середовища, нейтральні до матеріалів основних деталей;<br>II – паливний газ, нафтопродукти в'язкістю понад 0,0015 м$^2$/с, олія |
| Температура робочого середовища | Від -40 °С до +180 °С |
| Клас герметичності | С за ДСТУ EN 12266-1,<br>А; В – на вимогу замовника |
| Конструкція | Повнопрохідний, розбірний |
| Принцип розподілу потоку | Т-подібний |
| Приєднання до трубопроводу | Муфтове |
| Напрямок подачі робочого середовища | Будь-яке |
| Управління | Ручне (рукоятка) |
| Кут повороту рукоятки | 270° |
| Виготовлений відповідно до | ТУ У 28.1-31965106-006:2019 |
| Кліматичне виконання | УХЛ згідно з ГОСТ 15150 |
| Положення встановлення | Будь-яке |

Можливе виготовлення арматури з урахуванням спеціальних вимог замовника, які не суперечать вимогам чинної нормативної документації.

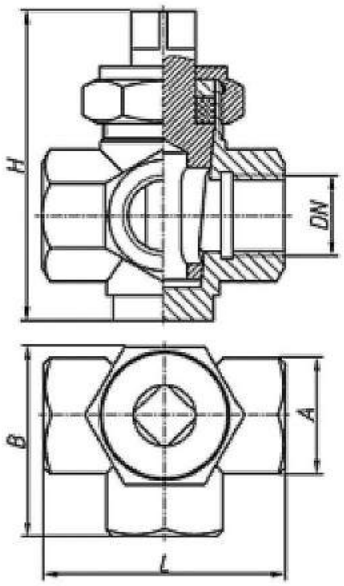


## Матеріали основних деталей

| | |
|---|---|
| Корпус | ЛЦ40С |
| Пробка, шток | ЛЦ40С |
| Гайка | ЛЦ40С |
| Ущільнення штоку | Гума, ТМГ, фторопласт |

**Робочі положення крану:**
схема розподілу потоку середовища Т-подібна

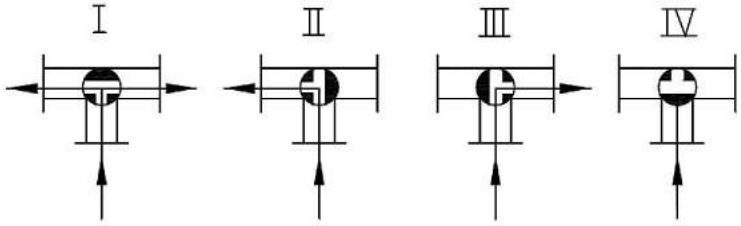


## Позначення та розміри кранів

| PN, кгс/см$^2$ | DN, мм | D трубн. у дюймах | Позначення | L | B | A | H | Розмір під ключ | Маса, кг |
|---|---|---|---|---|---|---|---|---|---|
| | | | | мм | | | | | |
| 6÷16 | 25 | 1" | СЭ.КТ.7.10.4.25.6.2 100085 | 80 | 58 | 40 | 90 | 17 | 0,8 |
| | 32 | 1 ¼" | СЭ.КТ.7.10.4.32.6.2 100086 | 87 | 70 | 48 | 102 | 19 | 1,4 |
| | 40 | 1 ½" | СЭ.КТ.7.10.4.40.6.2 100087 | 100 | 75 | 57 | 114-130 | 19 | 2,3 |
| | 50 | 2" | СЭ.КТ.7.10.4.50.6.2 100088 | 108 | 80 | 70 | 133-146 | 20 | 2,7 |

# Крани запірно-розподільні триходові кульові
**PN 6÷16**

Застосовуються для розподілу та відключення потоку робочого середовища у трубопроводах.

## Технічні характеристики

| | |
|---|---|
| Номінальний тиск | 6÷16 кгс/см$^2$ |
| Робоче середовище | Вода, газ, нафтопродукти та інші нетоксичні та неагресивні середовища, нейтральні до матеріалів деталей крану. |
| Температура робочого середовища | Від -40 °С до +150 °С |
| Клас герметичності | С за ДСТУ EN 12266-1, А; В – на вимогу замовника |
| Конструкція | Повнопрохідний, розбірний, |
| Принцип розподілу потоку | Т-подібний |
| Приєднання до трубопроводу | Муфтове |
| Напрямок подачі робочого середовища | Будь-який |
| Управління | Ручне (рукоятка) |
| Кут повороту рукоятки | 270° |
| Виготовлений відповідно до | ТУ У 28.1-31965106-006:2019 |
| Кліматичне виконання | УХЛ згідно з ГОСТ 15150 |
| Положення встановлення | Будь-яке |

Можливе виготовлення арматури з урахуванням спеціальних вимог замовника, які не суперечать вимогам чинної нормативної документації.

## Матеріали основних деталей

| | |
|---|---|
| Корпус | ЛЦ40С |
| Куля | ЛЦ40С, 12Х18Н10Т |
| Ущільнення кулі | PTFE |
| Шток | 20Х13 |
| Гайка | ЛЦ40С |
| Ущільнення штоку | Гума, ТМГ, фторопласт |

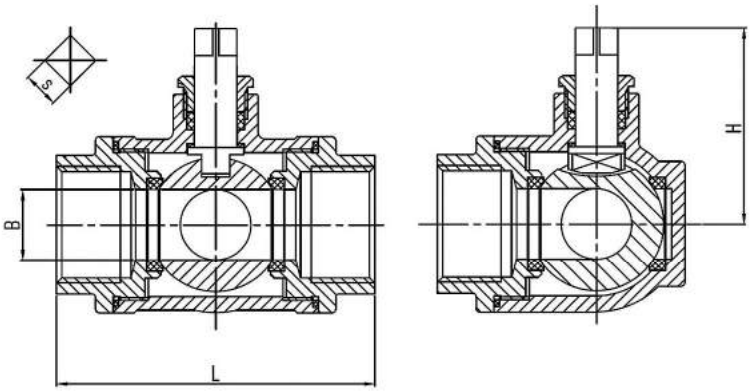


**Робочі положення крану:**
схема розподілу потоку середовища Т-подібна

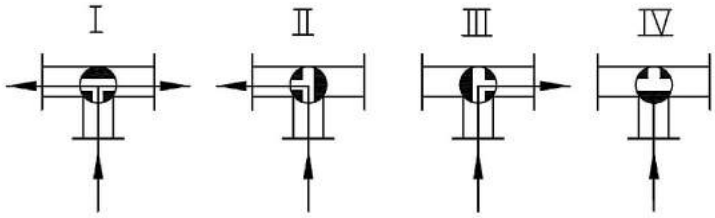


## Позначення та розміри кранів

| PN, кгс/см$^2$ | DN, мм | D трубн. у дюймах | Позначення | L | B | H | Розмір під ключ, S | Маса, кг |
|---|---|---|---|---|---|---|---|---|
| | | | | мм | | | | |
| 6÷16 | 15 | ½" | СЭ.КТ.7.13.4.15.6.2 | 60,5 | 9 | 45,5 | 17 | 0,35 |
| | 20 | ¾" | СЭ.КТ.7.13.4.20.6.2 | 69 | 12,5 | 51 | 19 | 0,5 |
| | 25 | 1" | СЭ.КТ.7.13.4.25.6.2 | 81,5 | 17 | 54 | 19 | 0,7 |
| | 32 | 1 ¼" | СЭ.КТ.7.13.4.32.6.2 | 97 | 23 | 64 | 19 | 1,0 |
| | 40 | 1 ½" | СЭ.КТ.7.13.4.40.6.2 | 103 | 28 | 67,5 | 22 | 1,5 |
| | 50 | 2" | СЭ.КТ.7.13.4.50.6.2 | 121 | 36 | 79,5 | 24 | 2,5 |
| | 65 | 2 ½" | СЭ.КТ.7.13.4.65.6.2 | 140 | 40 | 79,5 | 24 | 4,4 |

# Крани загального призначення
## PN 0,1/4/6/10/16/25

Застосовуються для відключення потоку робочого середовища у трубопроводах.

### Технічні характеристики

| | |
|---|---|
| Номінальний тиск | 0,1/4/6/10/16/25 кгс/см$^2$ |
| Робоче середовище | I – вода, пара, рідкі неагресивні середовища, рідкі лужні середовища, нейтральні до основних матеріалів деталей;<br>II – паливний газ, нафтопродукти в'язкістю понад 0,0015 м$^2$/с, олія |
| Температура робочого середовища | Не більше 200 °С (див. таблицю) |
| Температура навколишнього середовища | від -45 °С до +40 °С |
| Кліматичне виконання | У1 згідно з ГОСТ 15150 |
| Клас герметичності | С за ДСТУ EN 12266-1,<br>А; В - на вимогу замовника |
| Конструкція | Повнопрохідний |
| Приєднання до трубопроводу | Ф – Фланцеве за ДСТУ EN 1092-1,<br>ДСТУ EN 1092-3, ДСТУ ISO 7005-1,<br>ДСТУ ISO 7005-3 (відповідають ГОСТ 12815)<br>М - муфтове<br>Ц - цапкове<br>Трубне циліндричне різьблення - за ГОСТ 6357 |
| Напрямок подачі робочого середовища | Згідно зі стрілкою на корпусі |
| Управління | Ручне (рукоятка або маховик) |
| Положення встановлення | Будь-яке |
| Виготовлений відповідно до | ТУ У 28.1-31965106-006:2019 |

Можливе виготовлення арматури з урахуванням спеціальних вимог замовника, які не суперечать вимогам чинної нормативної документації.

### Матеріали основних деталей

| | |
|---|---|
| Корпус | ЛЦ40С |
| Пробка, шток | ЛЦ40С |
| Гайка накидна | ЛЦ40С |
| Ущільнення штоку | Гума, ТМГ, фторопласт |
| Пробка кульова | 12Х18Н10Т, Латунь нікельована |

## Позначення, розміри та основні технічні дані кранів

| PN, кгс/см² | DN, мм | Позначення | Аналог | Робоче середовище | t, °C, не більше | Тип приєд-нання | Будівельна довжина, L, мм | Маса, кг, не більше |
|---|---|---|---|---|---|---|---|---|
| 0,1 | 15 | СЭ.КТ.7.11.4.15.0,1.2 100001 | 11630п, 11630п1 | II | 50 | М | 50 | 0,20 |
| | | СЭ.КТ.7.0.4.15.0,1.2 100002 | 11б12бк | II | 50 | | 55 | 0,25 |
| | | СЭ.КТ.7.0.4.15.0,1.2 100003 | 11б32бк | I | 50 | | 55 | 0,25 |
| | 20 | СЭ.КТ.7.0.4.20.0,1.2 100004 | 11б12бк | II | 50 | | 65 | 0,32 |
| | | СЭ.КТ.7.0.4.20.0,1.2 100005 | 11б32бк | I | 50 | | 55 | 0,35 |
| | 25 | СЭ.КТ.7.0.4.25.0,1.2 100006 | 11б3бк | I | 50 | | 80 | 0,80 |
| | | СЭ.КТ.7.0.4.25.0,1.2 100007 | 11б40бк | II | 50 | | 72 | 0,60 |
| | 32 | СЭ.КТ.7.0.4.32.0,1.2 100008 | 11б40бк | II | 50 | | 85 | 0,80 |
| 4 | 3 | СЭ.КТ.7.0.5.3.4.2 100009 | 11б22бк | I | 150 | Ц | 60 | 0,14 |
| 6 | 15 | СЭ.КТ.7.0.4.15.6.2 100010 | 11б66к1 | II | 50 | М | 55 | 0,29 |
| | 20 | СЭ.КТ.7.0.4.20.6.2 100011 | 11б66к1 | II | 50 | | 60 | 0,93 |
| | 25 | СЭ.КТ.7.0.4.25.6.2 100012 | 11б1бк | I | 100 | | 80 | 0,63 |
| | | СЭ.КТ.7.0.4.25.6.2 100013 | 11б66к1 | II | 50 | | 75 | 0,65 |
| | | СЭ.КТ.7.10.4.25.6.2 100085 | - | I, II | 180 | | 80 | 3,0 |
| | 32 | СЭ.КТ.7.0.4.32.6.2 100014 | 11б1бк | I | 100 | | 95 | 0,92 |
| | | СЭ.КТ.7.0.4.32.6.2 100015 | 11б66к1 | II | 50 | | 85 | 0,98 |
| | | СЭ.КТ.7.10.4.32.6.2 100086 | - | I, II | 180 | | 96 | 5,0 |
| | 40 | СЭ.КТ.7.0.4.40.6.2 100016 | 11б1бк | I | 100 | | 110 | 1,65 |
| | | СЭ.КТ.7.0.4.40.6.2 100017 | 11б66к1 | II | 50 | | 78 | 1,55 |
| | | СЭ.КТ.7.10.4.40.6.2 100087 | - | I, II | 180 | | 110 | 7,0 |
| | 50 | СЭ.КТ.7.0.4.50.6.2 100018 | 11б66к1 | II | 50 | | 115 | 2,42 |
| | | СЭ.КТ.7.10.4.50.6.2 100088 | - | I, II | 180 | | 130 | 9,0 |
| 10 | 6 | СЭ.КТ.7.0.5.6.10.2 100019 | 10б8бк1 | I (II) | 80 (100) | Ц | 76 | 0,25 |
| | | СЭ.КТ.7.0.5.6.10.2 100020 | 10б9бк1 | I (II) | 80 (100) | | 65 | 0,23 |
| | | СЭ.КТ.7.0.5.6.10.2 100021 | 10б19бк | I (II) | 80 (100) | | 89 | 0,28 |
| | 10 | СЭ.КТ.7.0.5.10.10.2 100022 | 10б8бк1 | I (II) | 80 (100) | | 80 | 0,26 |
| | | СЭ.КТ.7.0.5.10.10.2 100023 | 10б9бк1 | I (II) | 80 (100) | | 67 | 0,25 |
| | 10 | СЭ.КТ.7.0.5.10.10.2 100024 | 10б19бк | I (II) | 80 (100) | | 94 | 0,32 |
| | 15 | СЭ.КТ.7.0.4.15.10.2 100025 | 11б6бк | I (II) | 80 (100) | М | 55 | 0,29 |
| | | СЭ.КТ.7.0.4.15.10.2 100026 | 11б23бк | I (II) | 80 (100) | | 70 | 0,85 |
| | | СЭ.КТ.7.11.4.15.10.2 100027 | 11б24п | I | 100 | | 50 | 0,156 |
| | | СЭ.КТ.7.0.4.15.10.2 100028 | 11б25бк | I | 150 | | 50 | 0,25 |
| | | СЭ.КТ.7.0.5.15.10.2 100029 | 10б8бк1 | I (II) | 80 (100) | Ц | 96 | 0,43 |
| | | СЭ.КТ.7.0.5.15.10.2 100030 | 10б9бк1 | I (II) | 80 (100) | | 78 | 0,41 |
| | | СЭ.КТ.7.0.5.15.10.2 100031 | 10б19бк | I (II) | 80 (100) | | 104 | 0,52 |
| | | СЭ.КТ.7.10.4.15.10.2 100032 | 15б3р | I | 70 | М | 55 | 0,25 |
| | 20 | СЭ.КТ.7.0.4.20.10.2 100033 | 11б6бк | I (II) | 80 (100) | | 60 | 0,35 |
| | | СЭ.КТ.7.0.4.20.10.2 100034 | 11б25бк | I | 150 | | 60 | 0,38 |
| | | СЭ.КТ.7.0.5.20.10.2 100035 | 10б8бк1 | I (II) | 80 (100) | Ц | 116 | 0,67 |
| | | СЭ.КТ.7.0.5.20.10.2 100036 | 10б9бк1 | I (II) | 80 (100) | | 94 | 0,63 |
| | | СЭ.КТ.7.0.5.20.10.2 100037 | 10б19бк | I (II) | 80 (100) | | 119 | 0,78 |
| | | СЭ.КТ.7.10.4.20.10.2 100038 | 15б3р | I | 70 | М | 65 | 0,30 |
| | 25 | СЭ.КТ.7.0.4.25.10.2 100039 | 11б6бк | I (II) | 80 (100) | | 75 | 0,65 |
| | | СЭ.КТ.7.0.2.25.10.2 100040 | 11б7бк | I | 100 | Ф | 100 | 3,40 |
| | | СЭ.КТ.7.10.4.25.10.2 100041 | 15б3р | I | 70 | М | 80 | 0,42 |
| | 32 | СЭ.КТ.7.0.4.32.10.2 100042 | 11б6бк | I (II) | 80 (100) | | 85 | 0,98 |
| | | СЭ.КТ.7.10.4.32.10.2 100043 | 15б3р | I | 70 | | 95 | 0,67 |
| | 40 | СЭ.КТ.7.0.4.40.10.2 100044 | 11б6бк | I (II) | 80 (100) | | 78 | 1,55 |
| | | СЭ.КТ.7.0.2.40.10.2 100045 | 11б7бк | I | 100 | Ф | 120 | 6,5 |
| | | СЭ.КТ.7.10.4.40.10.2 100046 | 15б3р | I | 70 | М | 110 | 1,16 |
| | 50 | СЭ.КТ.7.0.4.50.10.2 100047 | 11б6бк | I (II) | 80 (100) | | 115 | 2,42 |
| | | СЭ.КТ.7.0.2.50.10.2 100048 | 11б7бк | I | 100 | Ф | 150 | 10,0 |
| | | СЭ.КТ.7.10.4.50.10.2 100050 | 15б3р | I | 70 | М | 142 | 1,65 |
| | 80 | СЭ.КТ.7.0.2.80.10.2 100049 | 11б7бк | I | 100 | Ф | 190 | 20,0 |
| 16 | 15 | СЭ.КТ.7.0.4.15.16.2 100051 | 11б18бк | I | 200 | М | 60 | 0,26 |
| | | СЭ.КТ.7.11.4.15.16.2 100052 | 11627п<br>11627п1 | II (I) | 50 (150) | | 51 | 0,145 |
| | | СЭ.КТ.7.11.4.15.16.2 100053 | 11637п | I, II | 185 | | 50 | 0,15 |
| | | СЭ.КТ.7.11.4.15.16.2 100054 | 11641п | I | 100 | | 114 | 0,14 |
| | | СЭ.КТ.7.11.4.15.16.2 100055 | 15б1п | I | 200 | | 55 | 0,25 |
| | | СЭ.КТ.7.0.4.15.16.2 100056 | 15б1бк | I | 200 | | 55 | 0,38 |

| PN, кгс/см² | DN, мм | Позначення | Аналог | Робоче середовище | t, °C, не більше | Тип приєд-нання | Будівельна довжина, L, мм | Маса, кг, не більше |
|---|---|---|---|---|---|---|---|---|
| 16 | 20 | СЭ.КТ.7.11.4.20.16.2 100057 | 11627п<br>11627п1 | II (I) | 50 (150) | М | 57 | 0,29 |
| | | СЭ.КТ.7.11.4.20.0,1.2 100058 | 11630п<br>11630п1 | I | 185 | | 60 | 0,32 |
| | | СЭ.КТ.7.11.4.20.16.2 100059 | 11637п | I, II | 185 | | 60 | 0,3 |
| | | СЭ.КТ.7.11.4.20.16.2 100060 | 11641п | I | 100 | | 114 | 0,28 |
| | | СЭ.КТ.7.11.4.20.16.2 100061 | 15б1п | I | 200 | | 65 | 0,30 |
| | | СЭ.КТ.7.0.4.20.16.2 100062 | 15б1бк | I | 200 | | 65 | 0,47 |
| | 25 | СЭ.КТ.7.11.4.25.16.2 100063 | 11627п<br>11627п1 | II (I) | 50 (150) | | 72 | 0,54 |
| | | СЭ.КТ.7.11.4.25.16.2 100064 | 11641п | I | 100 | | 114 | 0,64 |
| | | СЭ.КТ.7.11.4.25.16.2 100065 | 15б1п | I | 200 | | 80 | 0,44 |
| | | СЭ.КТ.7.0.4.25.16.2 100066 | 15б1бк | I | 200 | | 80 | 0,78 |
| | | СЭ.КТ.7.0.2.25.16.2 100067 | 15б12бк | I | 200 | Ф | 160 | 10,7 |
| | 32 | СЭ.КТ.7.11.4.32.16.2 100068 | 11627п<br>11627п1 | II (I) | 50 (150) | М | 90 | 1,30 |
| | | СЭ.КТ.7.11.4.32.16.2 100069 | 11641п | I | 100 | | 114 | 1,0 |
| | | СЭ.КТ.7.11.4.32.16.2 100070 | 15б1п | I | 200 | | 95 | 0,67 |
| | | СЭ.КТ.7.0.4.32.16.2 100071 | 15б1бк | I | 200 | | 95 | 0,96 |
| | | СЭ.КШ.1.13.4.32.16.2 390164 | - | I, II | 180 | | 95 | 2,0 |
| | | СЭ.КШ.3.13.4.32.16.2 390168 | - | I, II | 180 | | 95 | 2,0 |
| | | СЭ.КШ.1.13.2.32.16.2 390167 | - | I, II | 180 | Ф | 120 | 7,5 |
| | | СЭ.КШ.3.13.2.32.16.2 390171 | - | I, II | 180 | | 120 | 6,7 |
| | 40 | СЭ.КТ.7.11.4.40.16.2 100072 | 11627п<br>11627п1 | II (I) | 50 (150) | М | 110 | 2,0 |
| | | СЭ.КТ.7.11.4.40.16.2 100073 | 11641п | I | 100 | | 94 | 1,36 |
| | | СЭ.КТ.7.11.4.40.16.2 100074 | 15б1п | I | 200 | | 110 | 1,19 |
| | | СЭ.КТ.7.0.4.40.16.2 100075 | 15б1бк | I | 200 | | 110 | 1,44 |
| | | СЭ.КТ.7.0.2.40.16.2 100076 | 15б12бк | I | 200 | Ф | 190 | 17,1 |
| | | СЭ.КШ.1.13.4.40.16.2 390165 | - | I, II | 180 | М | 110 | 3,2 |
| | | СЭ.КШ.3.13.4.40.16.2 390169 | - | I, II | 180 | | 110 | 3,2 |
| | | СЭ.КШ.1.13.2.40.16.2 390160 | - | I, II | 180 | Ф | 130 | 9,0 |
| | | СЭ.КШ.1.13.2.40.16.2 390161 | - | I, II | 180 | | 130 | 9,0 |
| | | СЭ.КШ.3.13.2.40.16.2 390172 | - | I, II | 180 | | 130 | 9,0 |
| | 50 | СЭ.КТ.7.11.4.50.16.2 100077 | 11627п<br>11627п1 | II (I) | 50 (150) | М | 115 | 2,6 |
| | | СЭ.КТ.7.11.4.50.16.2 100078 | 11641п | I | 100 | | 114 | 1,58 |
| | | СЭ.КТ.7.11.4.50.16.2 100079 | 15б1п | I | 200 | | 142 | 1,58 |
| | 50 | СЭ.КТ.7.0.4.50.16.2 100080 | 15б1бк | I | 200 | М | 130 | 1,84 |
| | | СЭ.КТ.7.0.2.50.16.2 100081 | 15б12бк | I | 200 | Ф | 230 | 24,6 |
| | | СЭ.КШ.1.13.4.50.16.2 390166 | - | I, II | 180 | М | 130 | 5,5 |
| | | СЭ.КШ.3.13.4.50.16.2 390170 | - | I, II | 180 | | 130 | 5,5 |
| | | СЭ.КШ.1.13.2.50.16.2 390162 | - | I, II | 180 | Ф | 140 | 12,0 |
| | | СЭ.КШ.1.13.2.50.16.2 390163 | - | I, II | 180 | | 140 | 12,0 |
| | | СЭ.КШ.3.13.2.50.16.2 390173 | - | I, II | 180 | | 140 | 12,0 |
| | 80 | СЭ.КТ.7.0.2.80.16.2 100082 | 15б12бк | I | 200 | | 290 | 40,5 |
| | 100 | СЭ.КТ.7.0.2.100.16.2 100083 | 15б12бк | I | 200 | | 330 | 56,9 |
| 25 | 3 | СЭ.КТ.7.0.5.3.25.2 100084 | 11б22бк1 | I | 100 | Ц | 55 | 0,13 |

## Відомості про виробників електроприводів, які застосовуються для ТПА виробництва Концерну «СоюзЕнерго»

| Найменування організації-виробника/марка електроприводу | Типи (серії) електроприводів, що використовуються | Сайт виробника |
|---|---|---|
| ТОВ «НВО «СоюзЕнергоМаш» | Неповнооборотні (фланцеві та з важелем) | souzenergo.com/ |
| | Багатооборотні типу А, Б, В, Г, Д | |
| ZPA Pecky | MOK, MON, MTN | zpa-pecky.cz/ |
| Regada | SO, MO, ST, STR, MT | regada.sk/ |
| AUMA | SA, SAR, SG, SGR | auma.com/ |
| Rotork | IQ3, A | rotork.com/ |

* За бажанням замовника можлива комплектація ТПА електроприводами інших виробників.

## Нотатки

# Нафтогазова ТПА та обладнання

# Засувки литі для систем підтримки пластового тиску
## PN 160/250

Застосовуються як запірні пристрої на технологічних лініях нафтогазовидобувної та нафтопереробної промисловості, допускається застосування на інших об'єктах.

### Технічні характеристики

| | |
|---|---|
| Номінальний тиск | 160/250 кгс/см$^2$ |
| Робоче середовище | Вода, нафтопродукти |
| Клас герметичності | А за ДСТУ EN 12266-1 |
| Приєднання до трубопроводу | Фланцеве за ГОСТ 28919, ДСТУ EN 1092-1, ДСТУ ISO 7005-1 (відповідають ГОСТ 12815),<br>під приварювання |
| Напрямок подачі робочого середовища | Будь-який |
| Управління | - ручне – М;<br>- редуктор – КЗ<br>- електропривід - Э |
| Виготовлені відповідно до | ТУ У 28.1-31965106-013:2019 |
| Кліматичне виконання | У, ХЛ за ГОСТ 15150 |
| Положення встановлення | Будь-яке |

Можливе виготовлення арматури з урахуванням спеціальних вимог замовника, які не суперечать вимогам чинної нормативної документації.

### Матеріали основних деталей

| | Виконання I | Виконання II |
|---|---|---|
| Корпус | Сталь 20ГСЛ | Сталь 12Х18Н9ТЛ |
| Кришка | Сталь 20ГСЛ | Сталь 14Х17Н2 |
| Бугель | - | Сталь 12Х18Н9ТЛ |
| Затвор | Сталь 25Х2М1Ф | Сталь 14Х17Н2 |
| Шпиндель | Сталь 14Х17Н2 | |
| Втулка сальника | Сталь 30Х13 | |
| Кільце сальника | Сталь 30Х13 | |
| Сідло | Сталь 20 | Сталь 12Х18Н10Т |
| Наплавлення | Порошок ПР-НХ15СР2,<br>ПР-НХ16Р3 | ЦН-12М |
| Шпилька | Сталь 25Х2М1Ф | Сталь 14Х17Н2 |
| Втулка шпинделю | Бронза | |
| Ущільнення шпинделю | ТМГ | |
| Кліматичне виконання | УХЛ | У |

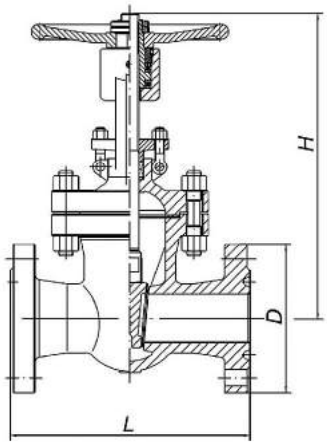


Мал. 1

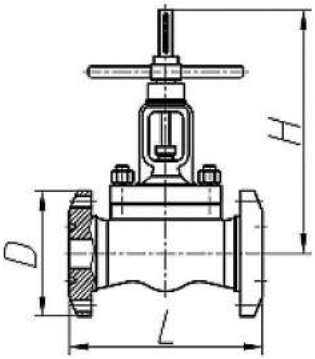


Мал. 2

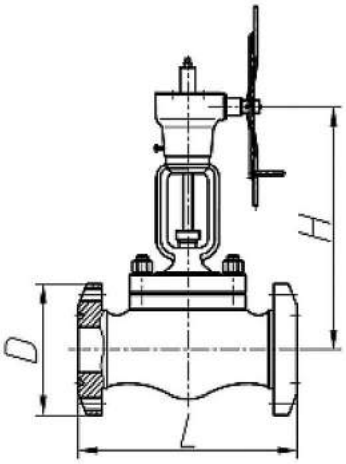


Мал. 3

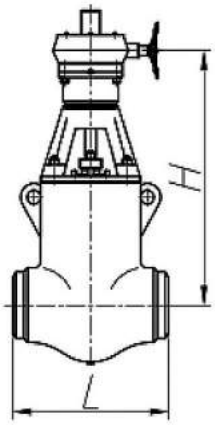


Мал. 4

## Позначення та основні розміри засувок клинових литих

| PN, кгс/см² | DN, мм | Позначення | Аналог | t °C | Виконання | Мал. | L (мм) | H (мм) | D (мм) | ξ | Тип управління | $M_{op}$, Нм | Маса, кг, не більше |
|---|---|---|---|---|---|---|---|---|---|---|---|---|---|
| 160 | 50 | СЭ.3КЛ.1.3.2.50.160.2 | 31с45нж | +450 | I | 1, 2, 3 | 300 | 515 | 195 | 0,3 | М | 97 | 50 |
| | | СЭ.3КЛ.1.3.2.50.160.9 | 31с945нж | | | | | 502 | | | Э | | |
| | | СЭ.3КЛ.1.3.3.50.160.2 | 31с45нж | | | | | 515 | - | | М | | 40 |
| | | СЭ.3КЛ.1.3.3.50.160.9 | 31с945нж | | | | | 502 | | | Э | | |
| | 80 | СЭ.3КЛ.1.3.2.80.160.2 | 31с45нж | | | | 390 | 585 | 230 | | М | 230 | 80 |
| | | СЭ.3КЛ.1.3.2.80.160.9 | 31с945нж | | | | | 570 | | | Э | | |
| | | СЭ.3КЛ.1.3.3.80.160.2 | 31с45нж | | | | | 585 | - | | М | | 65 |
| | | СЭ.3КЛ.1.3.3.80.160.9 | 31с945нж | | | | | 570 | | | Э | | |
| | 100 | СЭ.3КЛ.1.3.2.100.160.2 | 31с45нж | | | | 450 | 635 | 265 | | М | 248 | 135 |
| | | СЭ.3КЛ.1.3.2.100.160.9 | 31с945нж | | | | | 617 | | | Э | | |
| | | СЭ.3КЛ.1.3.3.100.160.2 | 31с45нж | | | | | 635 | - | | М | | 102 |
| | | СЭ.3КЛ.1.3.3.100.160.9 | 31с945нж | | | | | 617 | | | Э | | |
| | 150 | СЭ.3КЛ.1.3.2.150.160.2 | 31с45нж | | | | 559 | 820 | 350 | | М | 638 | 293 |
| | | СЭ.3КЛ.1.3.2.150.160.9 | 31с945нж | | | | | 802 | | | Э | | |
| | | СЭ.3КЛ.1.3.3.150.160.2 | 31с45нж | | | | | 820 | - | | М | | 240 |
| | | СЭ.3КЛ.1.3.3.150.160.9 | 31с945нж | | | | | 802 | | | Э | | |
| | 200 | СЭ.3КЛ.1.3.2.200.160.5 | 31с545нж | | | | 660 | 990 | 430 | | КЗ | 981 | 470 |
| | | СЭ.3КЛ.1.3.2.200.160.9 | 31с945нж | | | | | | | | Э | | |
| | | СЭ.3КЛ.1.3.3.200.160.5 | 31с545нж | | | | | | - | | КЗ | | 365 |
| | | СЭ.3КЛ.1.3.3.200.160.9 | 31с945нж | | | | | | | | Э | | |
| | 250 | СЭ.3КЛ.1.3.2.250.160.5 | 31с545нж | | | | 787 | 1096 | 500 | | КЗ | 1435 | 830 |
| | | СЭ.3КЛ.1.3.2.250.160.9 | 31с945нж | | | | | | | | Э | | |
| | | СЭ.3КЛ.1.3.3.250.160.5 | 31с545нж | | | | | | - | | КЗ | | 680 |
| | | СЭ.3КЛ.1.3.3.250.160.9 | 31с945нж | | | | | | | | Э | | |
| | 300 | СЭ.3КЛ.1.3.2.300.160.5 | 31с545нж | | | | 838 | 1263 | 585 | | КЗ | 2130 | 1090 |
| | | СЭ.3КЛ.1.3.2.300.160.9 | 31с945нж | | | | | | | | Э | | |
| | | СЭ.3КЛ.1.3.3.300.160.5 | 31с545нж | | | | | | - | | КЗ | | 845 |
| | | СЭ.3КЛ.1.3.3.300.160.9 | 31с945нж | | | | | | | | Э | | |

| PN, кгс/см² | DN, мм | Позначення | Аналог | t °C | Виконання | Мал. | L | H | D | ξ | Тип управління | Маса, кг, не більше |
|---|---|---|---|---|---|---|---|---|---|---|---|---|
| | | | | | | | мм | | | | | |
| 250 | 50 | СЭ.3КЛ.1.3.2.50.250.2 | 1495-50-М | +450 | I | 1, 2, 3 | 371 | 487 | 215 | 0,3 | М | 82 |
| | | СЭ.3КЛ.1.3.2.50.250.9 | 1495-50-Э | | | | | 472 | | | Э | |
| | | СЭ.3КЛ.1.3.3.50.250.2 | 1495-50-М | | | | | 487 | - | | М | 66 |
| | | СЭ.3КЛ.1.3.3.50.250.9 | 1495-50-Э | | | | | 472 | | | Э | |
| | 80 | СЭ.3КЛ.1.3.2.80.250.2 | 1495-80-М | | | | 473 | 603 | 265 | | М | 140 |
| | | СЭ.3КЛ.1.3.2.80.250.9 | 1495-80-Э | | | | | 585 | | | Э | |
| | | СЭ.3КЛ.1.3.3.80.250.2 | 1495-80-М | | | | | 603 | - | | М | 108 |
| | | СЭ.3КЛ.1.3.3.80.250.9 | 1495-80-Э | | | | | 585 | | | Э | |
| | 100 | СЭ.3КЛ.1.3.2.100.250.2 | 1495-100-М | | | | 549 | 700 | 310 | | М | 226 |
| | | СЭ.3КЛ.1.3.2.100.250.9 | 1495-100-Э | | | | | 682 | | | Э | |
| | | СЭ.3КЛ.1.3.3.100.250.2 | 1495-100-М | | | | | 700 | - | | М | 152 |
| | | СЭ.3КЛ.1.3.3.100.250.9 | 1495-100-Э | | | | | 682 | | | Э | |
| | 150 | СЭ.3КЛ.1.3.2.150.250.5 | 1495-150-КЗ | | | | 711 | 960 | 395 | | КЗ | 495 |
| | | СЭ.3КЛ.1.3.2.150.250.9 | 1495-150-Э | | | | | | | | Э | |
| | | СЭ.3КЛ.1.3.3.150.250.5 | 1495-150-КЗ | | | | | | - | | КЗ | 360 |
| | | СЭ.3КЛ.1.3.3.150.250.9 | 1495-150-Э | | | | | | | | Э | |
| | 200 | СЭ.3КЛ.1.3.2.200.250.5 | 1495-200-КЗ | | | | 841 | 1146 | 485 | | КЗ | 950 |
| | | СЭ.3КЛ.1.3.2.200.250.9 | 1495-200-Э | | | | | | | | Э | |
| | | СЭ.3КЛ.1.3.3.200.250.5 | 1495-200-КЗ | | | | | | - | | КЗ | 615 |
| | | СЭ.3КЛ.1.3.3.200.250.9 | 1495-200-Э | | | | | | | | Э | |
| | 250 | СЭ.3КЛ.1.3.2.250.250.5 | 1495-250-КЗ | | | | 1000 | 1381 | 585 | | КЗ | 1600 |
| | | СЭ.3КЛ.1.3.2.250.250.9 | 1495-250-Э | | | | | | | | Э | |
| | | СЭ.3КЛ.1.3.3.250.250.5 | 1495-250-КЗ | | | | | | - | | КЗ | 1160 |
| | | СЭ.3КЛ.1.3.3.250.250.9 | 1495-250-Э | | | | | | | | Э | |
| | 300 | СЭ.3КЛ.1.3.2.300.250.5 | 1495-300-КЗ | | | | 1146 | 1633 | 675 | | КЗ | 2310 |
| | | СЭ.3КЛ.1.3.2.300.250.9 | 1495-300-Э | | | | | | | | Э | |
| | | СЭ.3КЛ.1.3.3.300.250.5 | 1495-300-КЗ | | | | | | - | | КЗ | 1750 |
| | | СЭ.3КЛ.1.3.3.300.250.9 | 1495-300-Э | | | | | | | | Э | |
| | 250 | СЭ.3КЛ.3.3.3.250.250.КЗ | - | +40 | II | 4 | 700 | 1093 | - | 0,6 | КЗ | 880 |

ξ – коефіцієнт гідравлічного опору.

# Засувки шиберні маслонаповнені з висувним та невисувним шпинделем
**Рр 14/21/35/70/105 МПа**

Застосовуються для перекриття прохідних каналів обладнання гирла фонтанних свердловин (нафтових, газових та нагнітальних).

## Технічні характеристики

| | |
|---|---|
| Робочий тиск | 14; 21; 35; 70; 105 МПа |
| Робоче середовище | Продукція нафтових та газових свердловин із вмістом механічних домішок до 0,5% за обсягом, сумарним вмістом $CO_2$ та $H_2S$ до 0,003% та до 50% пластової води з температурою від -60 °С до +120 °С |
| Тип затвору | Шиберний |
| Клас герметичності | А за ДСТУ EN 12266-1 |
| Приєднання до трубопроводу | Фланцеве за ГОСТ 28919, РД 26-16-40-89 |
| Напрямок подачі робочого середовища | Будь-який |
| Управління | Ручне (маховик) |
| Виготовлені відповідно до | ТУ У 28.1-31965106-013:2019 |
| Кліматичне виконання | УХЛ1 згідно з ГОСТ 15150 |
| Положення встановлення | Будь-яке |

Можливе виготовлення арматури з урахуванням спеціальних вимог замовника, які не суперечать вимогам чинної нормативної документації.

## Матеріали основних деталей

| | Виконання I | Виконання II |
|---|---|---|
| Корпус | Сталь 20ГСЛ | Сталь 30ХМЛ |
| Кришка, головка | Сталь 20ГСЛ | Сталь 30ХМЛ |
| Шибер | Сталь 30Х13 | Сталь 12Х18Н9Т |
| Шпиндель | Сталь 30Х13 | Сталь 12Х18Н9Т |
| Сідло | Сталь 38Х2МЮА | |
| Втулка шпинделя | Сталь 20 | Сталь 30ХМ |
| Гайка накидна | Сталь 20 | Сталь 30ХМ |
| Різьбова втулка | Бронза | |
| Ущільнення шпинделя (манжета) | Фторопласт | |

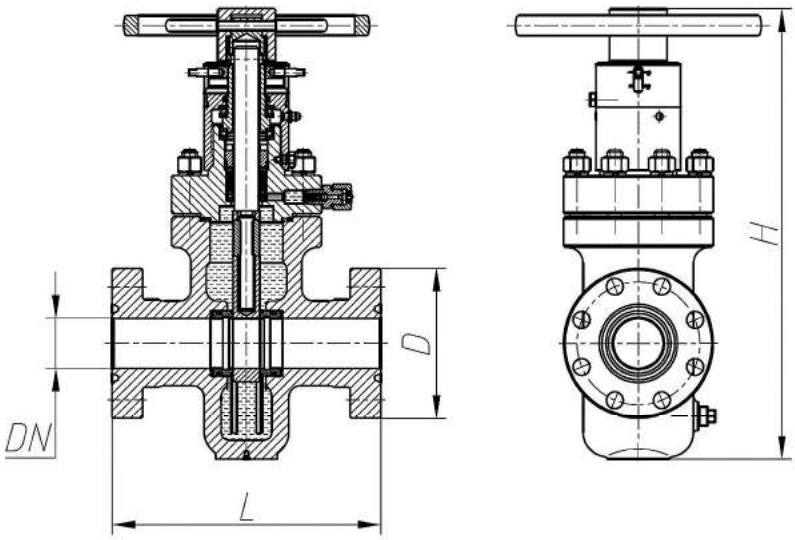

## Позначення та основні розміри засувок шиберних маслонаповнених

| Рр, МПа | DN, мм | Позначення | Аналог | Виконання | L | H | D | $M_{кр}$ ** | Маса, кг, не більше |
|---|---|---|---|---|---|---|---|---|---|
| | | | | | мм | | | | |
| 14 | 50 | СЭ.3М.2.3.2.50.140.2 310101 | 3М-50х14 | I | 350 | 530 | 165 | 50 | 48 |
| | | СЭ.3М.2.3.2.50.140.2 310105 | - | II | | | | | |
| | 65 | СЭ.3М.2.3.2.65.140.2 310102 | 3М-65х14 | I | 350 | 570 | 190 | 80 | 66 |
| | | СЭ.3М.2.3.2.65.140.2 310129 | - | II | | | | | |
| | 80 | СЭ.3М.2.3.2.80.140.2 310103 | - | I | 435 | 650 | 210 | 150 | 95 |
| | | СЭ.3М.2.3.2.80.140.2 310134 | - | II | | | | | |
| | 100 | СЭ.3М.2.3.2.100.140.2 310104 | - | I | 435 | - | 275 | 180 | 200 |
| | | СЭ.3М.2.3.2.100.140.2 310139 | - | II | | | | | |
| 21 | 50 | СЭ.3М.2.3.2.50.210.2 310106 | 3М-50х21 | I | 350 | 550 | 215 | 80 | 60 |
| | | СЭ.3М.2.3.2.50.210.2 310115 | - | II | | | | | |
| | 65 | СЭ.3М.2.3.2.65.210.2 310107* | 1313-65-М | I | 350 | 546 | 195 | 100 | 82 |
| | | СЭ.3М.2.3.2.65.210.2 310130* | | II | | | | | |
| | | СЭ.3М.2.3.2.65.210.2 310126 | 3М-65х21 | I | 350 | 580 | 245 | | 96 |
| | 80 | СЭ.3М.2.3.2.80.210.2 310108 | 3М-80х21 | I | 435 | 670 | 242 | 220 | 110 |
| | | СЭ.3М.2.3.2.80.210.2 310135 | - | II | | | | | |
| | 100 | СЭ.3М.2.3.2.100.210.2 310109 | 3М-100х21 | I | 510 | 1120 | 292 | 250 | 300 |
| | | СЭ.3М.2.3.2.100.210.2 310140 | - | II | | | | | |
| | 150 | СЭ.3М.2.3.2.150.210.2 310110* | 1527-150-М | I | 560 | 1466 | 380 | 300 | 350 |
| | | СЭ.3М.2.3.2.150.210.2 310144* | | II | | | | | |
| 35 | 50 | СЭ.3М.2.3.2.50.350.2 310111 | 3М-50х35 | I | 350 | 590 | 215 | 100 | 88 |
| | | СЭ.3М.2.3.2.50.350.2 310120 | - | II | | | | | |
| | 65 | СЭ.3М.2.3.2.65.350.2 310112* | 1313-65-М-01 | I | 350 | 546 | 195 | 150 | 82 |
| | | СЭ.3М.2.3.2.65.350.2 310131* | | II | | | | | |
| | | СЭ.3М.2.3.2.65.350.2 310127 | 3М-65х35 | I | | 580 | 245 | | 100 |
| | 80 | СЭ.3М.2.3.2.80.350.2 310113 | 3М-80х35 | I | 435 | 680 | 265 | 320 | 195 |
| | | СЭ.3М.2.3.2.80.350.2 310136 | - | II | | | | | |
| | 100 | СЭ.3М.2.3.2.100.350.2 310114 | 3М-100х35 | I | 550 | 1150 | 310 | 350 | 320 |
| | | СЭ.3М.2.3.2.100.350.2 310141 | - | II | | | | | |
| 70 | 50 | СЭ.3М.2.3.2.50.700.2 310116 | 3М-50х70 | I | 400 | 630 | 200 | 160 | 170 |
| | | СЭ.3М.2.3.2.50.700.2 310125 | - | II | | | | | |
| | 65 | СЭ.3М.2.3.2.65.700.2 310117 | 3М-65х70 | I | 520 | 695 | 230 | 230 | 165 |
| | | СЭ.3М.2.3.2.65.700.2 310132 | - | II | | | | | |
| | 80 | СЭ.3М.2.3.2.80.700.2 310118 | 3М-80х70 | I | 470 | 735 | 270 | 410 | 349 |
| | | СЭ.3М.2.3.2.80.700.2 3101137 | - | II | | | | | |
| | 100 | СЭ.3М.2.3.2.100.700.2 310119 | - | I | 680 | - | 315 | 450 | 480 |
| | | СЭ.3М.2.3.2.100.700.2 310142 | - | II | | | | | |
| 105 | 50 | СЭ.3М.2.3.2.50.1050.2 310121 | 3М-50х105 | I | 490 | 715 | 222 | 200 | 225 |
| | | СЭ.3М.2.3.2.50.1050.2 310128 | - | II | | | | | |
| | 65 | СЭ.3М.2.3.2.65.1050.2 310122 | - | I | 565 | - | 255 | 300 | 290 |
| | | СЭ.3М.2.3.2.65.1050.2 310133 | - | II | | | | | |
| | 80 | СЭ.3М.2.3.2.80.1050.2 310123 | 3М-80х105 | I | 590 | 925 | 288 | 450 | 240 |
| | | СЭ.3М.2.3.2.80.1050.2 310138 | - | II | | | | | |
| | 100 | СЭ.3М.2.3.2.100.1050.2 310124 | - | I | 700 | - | 360 | 550 | 760 |
| | | СЭ.3М.2.3.2.100.1050.2 310143 | - | II | | | | | |

* Приєднувальні фланці – за РД 26-16-40-89, решта – за ГОСТ 28919.
** $M_{кр}$ – крутний момент на шпинделі, Н·м.

Арматура фонтанна (АФК), електронасосна (АФКЕ), штангонасосна (АШ) та нагнітальна призначена для герметизації гирла свердловини, підвіски свердловинних трубопроводів, управління потоком робочого середовища та контролю за ним, а також проведення необхідних технологічних операцій. Регулювання режиму роботи у фонтанній, електронасосній та штангонасосній арматурі проводиться кутовим дроселем, а в нагнітальній – кульовим краном або відсічним клапаном, оснащеними змінними дроселюючими шайбами.

## Технічні характеристики

| Типові схеми за ГОСТ 13846 | Арматура фонтанна | | | | | | | Арматура нагнітальна | |
|---|---|---|---|---|---|---|---|---|---|
| | АФ1<br>АФК1<br>АФКЕ1 | АФ2<br>АФК2<br>АФКЕ2 | АФ3<br>АФК3<br>АФКЕ3 | АФ4<br>АФК4<br>АФКЕ4 | АФ5<br>АФК5<br>АФКЕ5 | АФ6<br>АФК6<br>АФКЕ6 | АФ7<br>АФК7<br>АФКЕ7 | АНК1 | АНК2 |
| Робочий тиск, МПа (psi) | 14 (2000); 21 (3000); 35 (5000); 70 (10000) | | | | | | | 14 (2000)<br>21 (3000)<br>35 (5000) | |
| Умовний прохід, мм (дюйми):<br>- стовбура ялинки | 65, 80 (29/16; 31/8) | | | | | | | 65 (29/16)<br>80 (31,8) | |
| - бічних відходів | 50, 65, 80 (21/16; 29/16; 31/8) | | | | | | | 50 (21/16)<br>65 (29/16)<br>80 (31/18) | |
| - бічних відходів трубної головки | 50, 65 (21/16; 29/16) | | | | | | | 50 (21/16)<br>65 (29/16) | |
| Маса, кг:<br>14 (2000) МПа<br>21 (3000) МПа<br>35 (5000) МПа<br>70 (10000) МПа | 496<br>853<br>1086 | 538<br>901<br>1151 | 596<br>953<br>1186 | 638<br>1001<br>1251 | 734<br>1087<br>1347 | 876<br>1145<br>1412 | 2500<br>4100 | 476<br>759<br>1178 | 654<br>943<br>1362 |

Штангонасосна (АШ) та нагнітальна (АНК) арматура призначені для герметизації гирла свердловини, підвіски свердловинних трубопроводів, управління потоком робочого середовища та контролю за ним. Для виключення зовнішньої обв'язки затруби з викидною лінією в корпусі трубної головки передбачено перепускний пристрій.

Крім того:

* штангонасосна арматура може бути укомплектована гирловим сальником, що дозволяє компенсувати відхилення штоку штангового насосу, що виникають у процесі експлуатації;
* Нагнітальна арматура може бути укомплектована:
- кульовим краном або відсічним клапаном зі змінними дроселями;
- роздільниками середовищ для встановлення та запобігання манометрів від розморожування.

## Технічні характеристики

| Умовне позначення | Шифр сальника, що застосовується в арматурі | DN | | PN | | H | L |
|---|---|---|---|---|---|---|---|
| | | мм | дюйм | МПа | psi | мм | мм |
| Арматура штангонасосна | | | | | | | |
| АШ-65х21ХЛ-Ф | СУСГ-73-32ХЛ | 65 | 29/16 | 21 | 3000 | 950 | 1530 |
| АШ-65х21ХЛ-Ф-М1 | СУСГ-73-32ХЛ-М1 | 65 | 29/16 | 21 | 3000 | 970 | 1530 |
| АШ-65х21ХЛ-Ф-М2 | СУСГ-73-32ХЛ-М2 | 65 | 29/16 | 21 | 3000 | 970 | 1530 |
| Арматура нагнітальна | | | | | | | |
| АН-50х21ХЛ | | 50 | 21/16 | 21 | 3000 | 910 | 1374 |
| АН-50х21ХЛ-М | | 50 | 21/16 | 21 | 3000 | 910 | 1550 |
| АН-50х21ХЛ-М1 | | 50 | 21/16 | 21 | 3000 | 910 | 1437 |
| АН-50х21ХЛ-Ф-В | | 50 | 21/16 | 21 | 3000 | 960 | 1420 |

Обв'язки колонні (ОКК1, ОКК2, ОКК3) призначені для обв'язування технічних та обсадних колон, герметизації та контролю тиску у просторі між ними.

Технічна колона утримується клиновими трубоутримувачами. Обв'язка оснащена пакерами, що дозволяє опресовувати фланцеве з'єднання корпусів трубної головки і колонної обв'язки.

## Технічні характеристики

| Типові схеми | ОКК1 | ОКК2 | ОКК3 |
|---|---|---|---|
| Робочий тиск, МПа (psi) | 14 (2000)<br>21 (3000)<br>35 (5000) | 21 (3000)<br>35 (5000) | 70 (10000) |
| Умовні діаметри колон, що обв'язуються, мм | 140, 146, 168, 219, 245 | 140, 146, 168, 219, 245, 299, 324 | 140, 146, 168, 219, 245, 299, 324, 426 |
| Маса, кг | 350<br>500<br>550 | 1050<br>1500 | |